VANILDO SOUZA DE OLIVEIRA
ORGANIZADOR

CATÁLOGO DOS APARELHOS E EMBARCAÇÕES DE PESCA MARINHA DO BRASIL

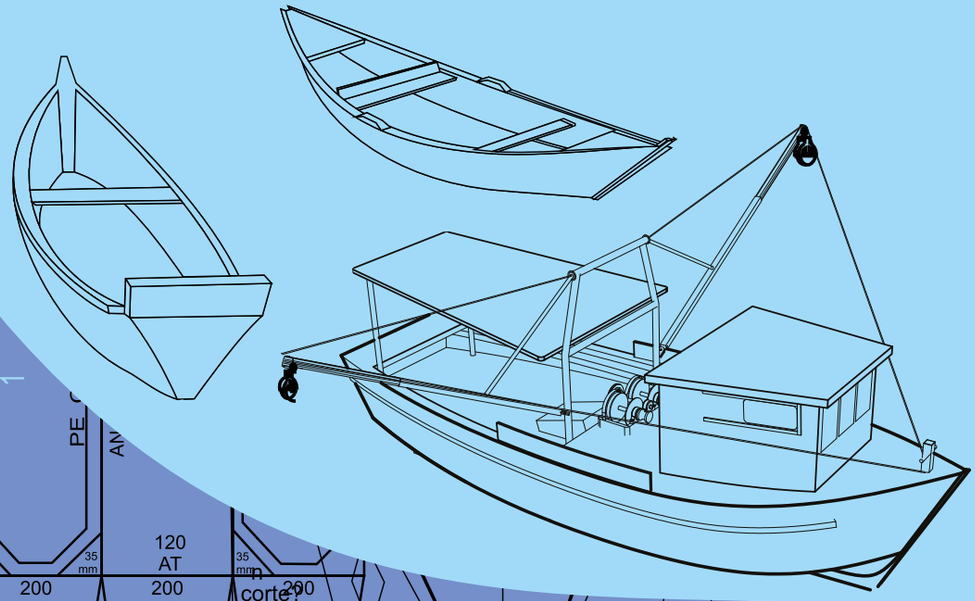

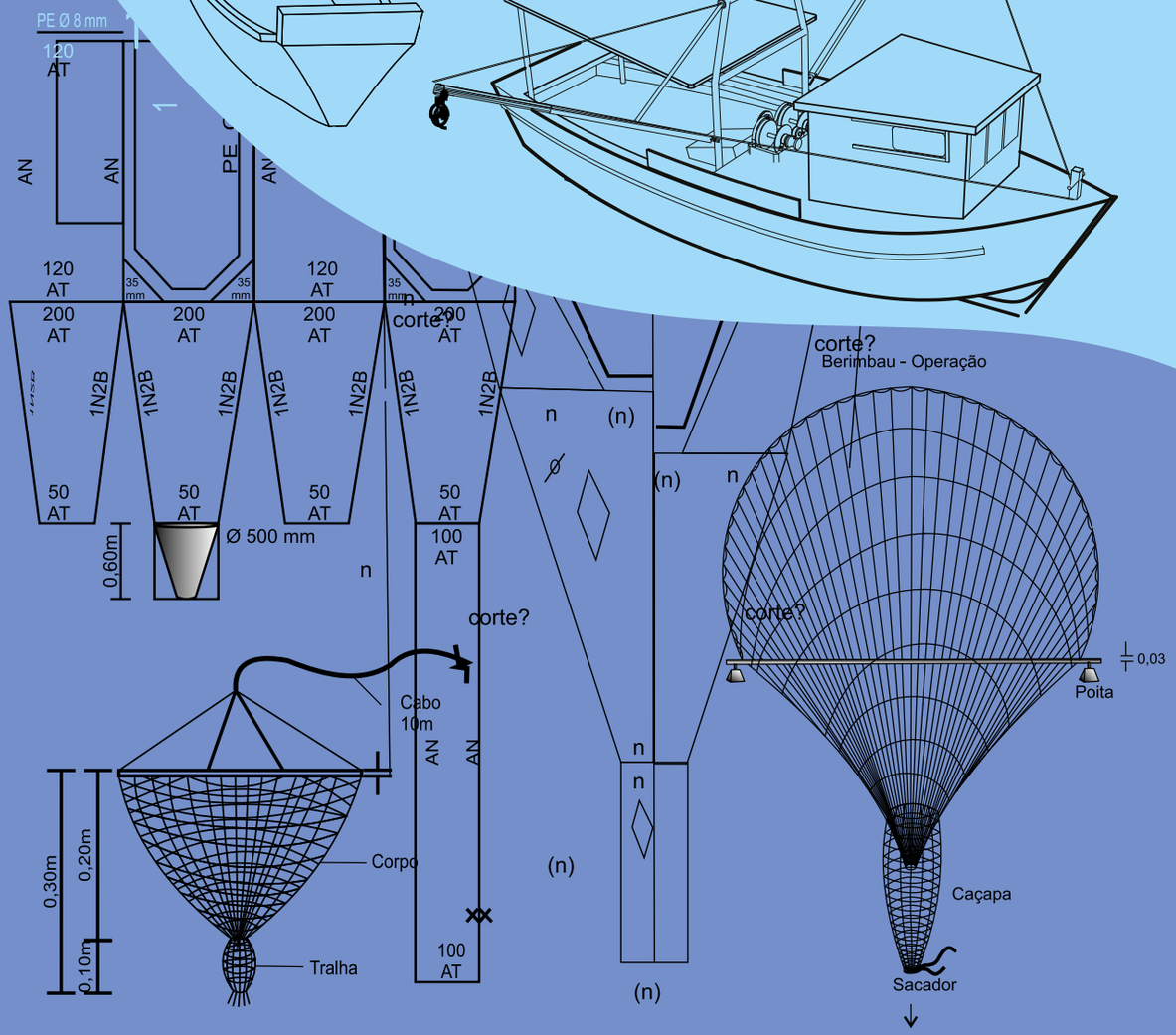

HOMENAGEM AO PROF. DR. FABIO HISSA VIEIRA HAZIN

O PPGmar e os autores deste Catálogo lamentam profundamente a perda do Engenheiro de Pesca Professor Doutor Fabio Hissa Vieira Hazin, e lhe rendem esta homenagem, como reconhecimento por sua grande contribuição para as Ciências do Mar.

O Prof. Fabio Hazin possuía um notável cabedal acadêmico, com destaque para os seguintes títulos: graduação em Engenharia de Pesca pela UFRPE; mestrado e doutorado em Marine Science and Technology / Fisheries Oceanography, na Tokyo University of Marine Science and Technology; pós-doutorado em Avaliação de Estoques de Recursos Pesqueiros Pelágicos Migratórios no Southeast Fisheries Science Center/NMFS/NOAA, Miami – EUA; especialização em Direito Internacional do Mar, pela Rhodes Academy. Sua atuação principal era em Oceanografia Pesqueira e Engenharia de Pesca, com ênfase em grandes peixes pelágicos (atuns, agulhões, tubarões), especialmente em: biologia reprodutiva, distribuição, comportamento, migração; Gestão Pesqueira e Direito Internacional do Mar, tendo exercido diversos cargos relevantes no Brasil e no mundo.

Professor Titular da UFRPE, no Curso de Engenharia de Pesca e no Programa de Pós-Graduação em Recursos Pesqueiros e Aquicultura, e na UFPE, no Programa de Pós-Graduação em Oceanografia, exercia atualmente a função de coordenador geral científico do Programa Arquipélago de São Pedro e São Paulo e coordenador do Projeto REBYC/FAO LAC II no Brasil. No período de 1995 a 2005, foi coordenador do Programa REVIZEE – Programa para a Avaliação dos Recursos Vivos na Zona Econômica Exclusiva Brasileira / Região Nordeste.

Foi convidado pela Organização das Nações Unidas (ONU) para diversas palestras e contribuições. Entre 2008 e 2009, presidiu o processo de negociação na FAO/ONU para a elaboração e adoção do Tratado Internacional sobre Medidas de Estado Porto para Prevenir, Deter e Eliminar a Pesca Ilegal, Não Regulada e Não Reportada, aprovado pelo Conselho da FAO, em dezembro de 2009; e a negociação também na FAO/ONU para adoção das Diretrizes Internacionais para o Desenvolvimento da Pesca Artesanal e de Pequena Escala. Entre 2004 e 2012, exerceu a função de presidente do Comitê Estadual de Monitoramento de Incidentes com Tubarões – CEMIT e de diretor do Departamento de Pesca e Aquicultura da UFRPE. Também presidiu a Comissão Internacional para a Conservação do Atum Atlântico (ICCAT) e a Associação Brasileira de Engenharia de Pesca. A convite da FAO, presidiu o processo de avaliação do Comitê de Pesca para o Atlântico Leste e Central (CECAF) e da Comissão de Pesca do Oceano Índico Sudoeste (SWIOFC), além do processo de avaliação da Organização de Pesca do Atlântico Noroeste (NAFO) e da Comissão de Pesca do Oceano Pacífico Oeste e Central (WCPFC). Foi ainda representante científico do Brasil junto à Comissão Internacional para a Conservação do Atum Atlântico (ICCAT) (1998-2015) e presidente do Subcomitê Científico do Comitê Consultivo Permanente de Gestão de Atuns e Afins (1998-2015).

Em 2015, exerceu o cargo de Secretário Nacional de Pesca do Ministério da Pesca e Aquicultura e, interinamente, de Ministro de Estado da Pesca e da Aquicultura. Em 2014, foi eleito presidente, junto à ONU/DOALOS, Divisão de Oceanos e Lei do Mar, do Processo de Consultas dos Estados-Partes do Acordo de Nova Iorque, e, em 2015 e 2016, para presidir o processo de revisão do referido Acordo. Entre 2012 e 2014, exerceu o cargo de vice-presidente e, de 2014 a 2016, de presidente do Comitê de Pesca da FAO (COFI).

O Brasil perdeu não apenas um grande profissional das Ciências do Mar, mas principalmente um grande ser humano, cuja ausência será sentida por seus familiares, colegas de profissão e estudantes. Por isto mesmo, seguirá como referência para os jovens que têm por sonho conhecer os mistérios do oceano.

VANILDO SOUZA DE OLIVEIRA
ORGANIZADOR

CATÁLOGO DOS APARELHOS E EMBARCAÇÕES DE PESCA MARINHA DO BRASIL

Editora da furg

Rio Grande - RS
2020

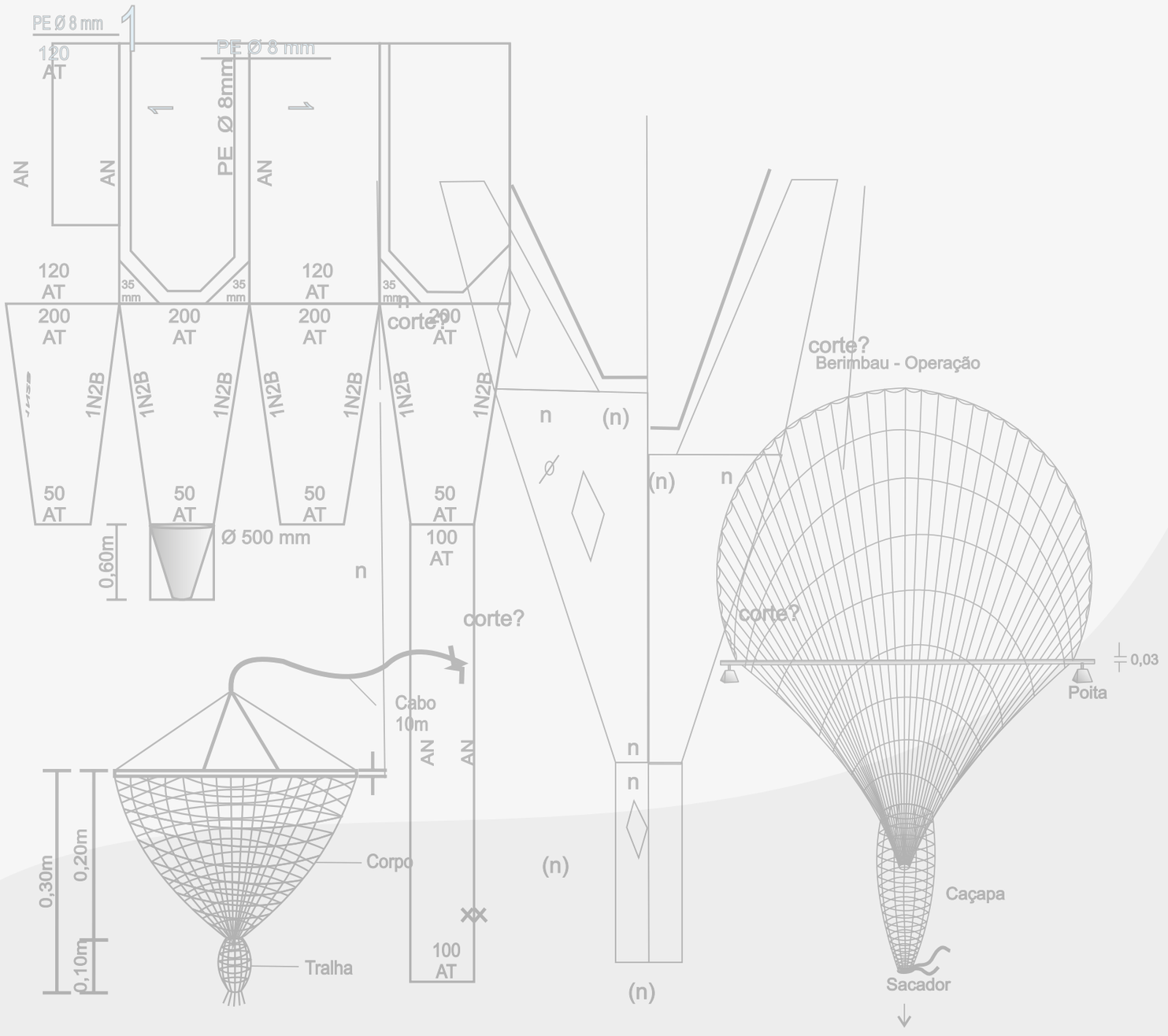
PE Ø 8 mm
120 AT
PE Ø 8 mm
PE Ø 8mm
AN
AN
AN
AN
120 AT
35 mm
35 mm
120 AT
35 mm
200 AT
200 AT
200 AT
200 AT
1N2B
1N2B
1N2B
1N2B
1N2B
1N2B
1N2B
50 AT
50 AT
50 AT
50 AT
Ø 500 mm
0,60m
100 AT
n
corte?
n
(n)
(n)
n
corte?
Berimbau - Operação
corte?
0,03
Poita
Cabo 10m
AN
AN
n
n
(n)
(n)
0,30m
0,20m
0,10m
Corpo
Tralha
100 AT
Caçapa
Sacador

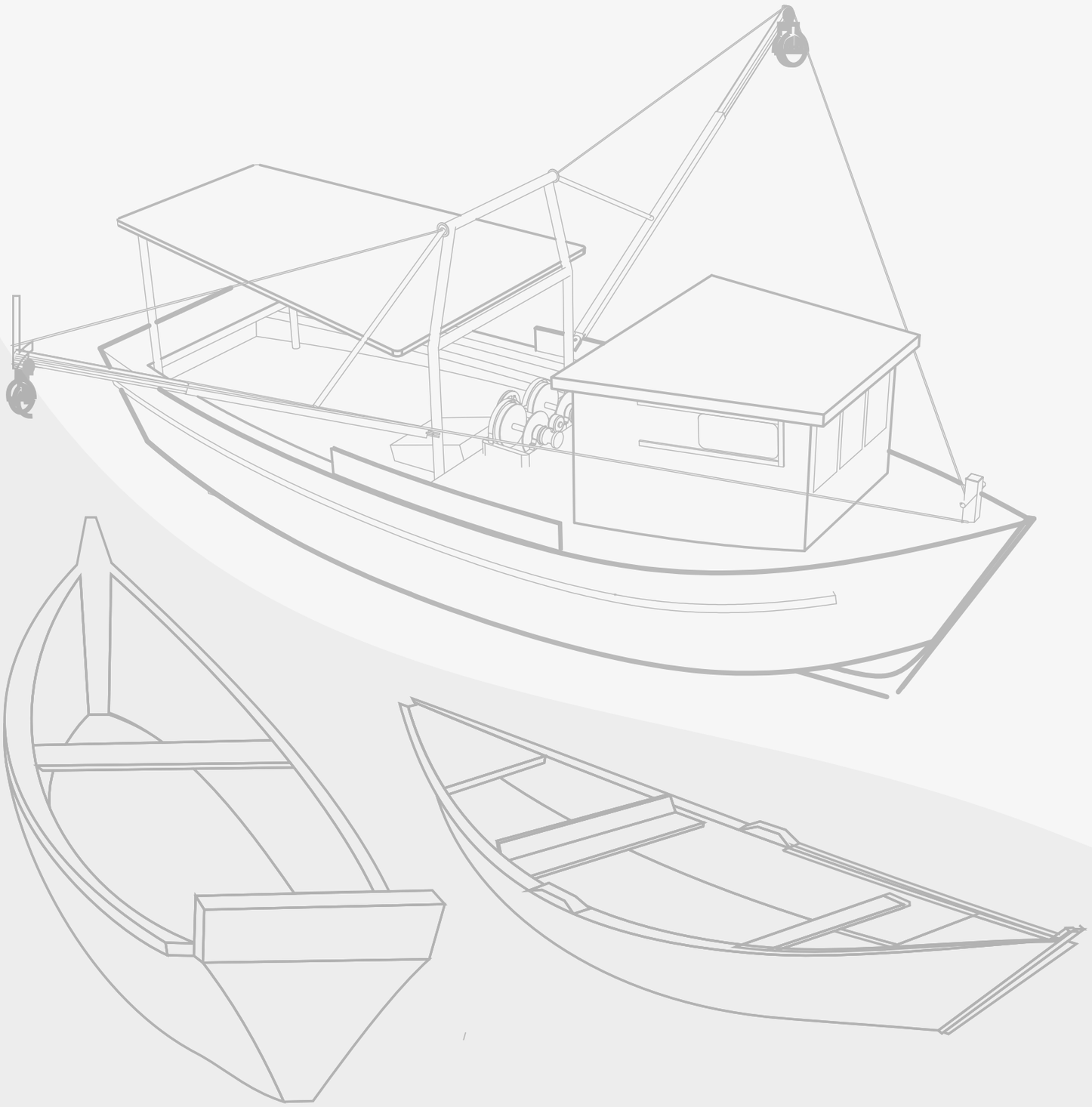

AUTORES

REGIÃO NORTE

AP - Neuciane Dias
PA - Eduardo Rangel

REGIÃO NORDESTE

PI - Cezar Fernandes
CE - Reynaldo Marinho
RN - Humberto Hazin
PE
Vanildo Souza de Oliveira
João Tomé Monteiro Linhares
Albérico Alves Camello Neto
José Carlos Pacheco
AL
Igor da Mata Oliveira
Jurandyr Reis Neto
Geuan Pereira Reis
SE - Ana Rosa da Rocha Araújo
BA - Marcos Parahyba

REGIÃO SUDESTE

SP - Santiago Quijano
ES
Victor Hugo da Silva Valério
Juarez Coelho Barroso

REGIÃO SUL

SC
Eduardo Guilherme Gentil-de-Farias
Marcelo Manoel Domingos
Wagner João Vieira
Evandro dos Passos Farias
Emerson Bonifácio
RS
Stefan Cruz Weigert
Abner Ventura Alves
Mauricio Lang dos Santos
Dérien Lucie Vernetti Duarte
Vinícius Mendes Ruas
Juliano Lauser Coletto
Luís Gustavo Cardoso
Maria Carolina Dollo Contato Weigert
Sergio Estima
Luiz Felipe Cestari Dumont

DESENHOS

Erika Martha de Lima Nascimento
Vanildo Souza de Oliveira
Marcos Parahyba
Albérico Alves Camello Neto

REVISÃO GRAMATICAL

João Reguffe

CAPA E FOTOGRAFIAS

Vanildo Souza de Oliveira

EDITORAÇÃO

UAW! Comunicação & Design
www.uaw.com.br

C357 Catálogo dos aparelhos e embarcações de pesca Marinha do Brasil / organizador Vanildo Souza de Oliveira. - Rio Grande: Ed. da FURG, 2020.
332 p.: il.

ISBN: 978-65-5754-032-9

1. Embarcações de pesca 2. Oceanografia 3. Aparelhos de pesca 4. Marinha do Brasil 5. Redes de pesca I. Oliveira, Vanildo Souza de

CDU: 551.46

Catalogação na fonte: Bibliotecária Vanessa Dias Santiago – CRB10/1583

SUMÁRIO

Sobre o catálogo	**10**
Apêndice 1	**13**
Apêndice 2	**14**
Apêndice 3	**17**
Armadilhas	**27**
Artes de cobrir	**53**
Linhas e anzóis	**61**
Redes de arrasto	**85**
Redes de emalhar	**157**
Redes elevadiças	**261**
Redes de cerco	**269**
Embarcações de pesca artesanal	**281**
Embarcações de pesca industrial	**321**
Referências	**330**

SOBRE O CATÁLOGO

Este catálogo consiste na primeira tentativa de reunir aparelhos de pesca e embarcações de toda a costa do Brasil. Tem o objetivo de contribuir para minimizar a carência de publicações que enfoquem as artes e embarcações de pesca, suas características e aplicações, assim como possibilitar a construção dos aparelhos de pesca mediante as orientações técnicas contidas nos planos. O Brasil, por ter dimensões continentais e uma costa com condições climáticas e oceanográficas bastante diversificadas, torna árdua a tarefa de reunir os mais representativos aparelhos e embarcações de pesca marinha. Procurou-se obter as artes e embarcações mais representativas de cada região, uma vez que muitas delas mudam apenas o nome em cada região. Pequenas particularidades, como coeficiente de entralhe e comprimento de malhas, muitas vezes alteram o objetivo da captura, tamanho dos espécimes, ou mesmo a espécie a ser capturada.

Foram seguidos os padrões técnicos utilizados pela FAO, nos planos dos desenhos, no entanto adotamos modificações direcionadas aos métodos nacionais, como a não utilização do sistema Danier para os fios e sim o diâmetro em milímetro, uma vez que todos os profissionais nacionais trabalham com milímetro. Também estão contidas informações de aparelhos de pesca já descritos em catálogos de algumas regiões do Brasil.

Para facilitar o entendimento das artes de pesca, elaboraram-se planos com a descrição de todas as características, indicadas nos planos, das seguintes artes: armadilhas (covos), artes de cobrir (tarrafa), espinhel, linha de mão, redes de arrasto, redes de cerco, redes de emalhar e redes elevadiças, de forma, que qualquer dúvida possa ser sanada mediante consulta diretamente nesses planos (Figuras 7 a 14).

Em cada plano estão indicadas as informações básicas das artes de pesca, como espécies-alvo e local de pesca, assim como o técnico responsável pelo desenho, a instituição a que está vinculado e o seu endereço eletrônico, de forma que o pesquisador ou técnico que queira reproduzir qualquer destas artes possa solucionar eventuais dúvidas comunicando-se diretamente com o autor.

Todas as informações dos aparelhos e embarcações estão incluídas nos planos. Os símbolos e abreviaturas estão no Apêndice 1, de modo que resultem em maior clareza. O presente catálogo foi baseado no Catálogo de Artes de Pesca Artesanal – FAO.

Como vários tipos de embarcações pesqueiras e apetrechos são empregados em vários estados costeiros – por exemplo, a frota que opera no litoral do Rio Grande do Sul é em grande parte oriunda do estado de Santa Catarina – o objetivo não é apresentar cada modalidade por estado, e sim as mais significativas do litoral brasileiro.

Para alguns aparelhos, quando possível, os planos foram elaborados em escala, no sistema métrico. Por razões óbvias esta escala não se aplica a todos os tipos de aparelhos. Para resolver isso, algumas regras de desenho foram adotadas:

Redes de cerco: O comprimento corresponde aos cabos de flutuação e a altura corresponde aos panos totalmente esticados.

Redes de arrasto: A largura dos panos corresponde à metade da malha esticada e a altura ou comprimento, à malha totalmente esticada.

Redes de emalhe: O comprimento do pano da rede corres-

ponde ao comprimento do cabo de entralhe. Se tiver cabos laterais, a altura corresponde ao seu comprimento. A altura das redes sem os cabos laterais corresponde aos panos totalmente esticados.

Outros equipamentos (armadilhas, linhas, etc.): dada a sua enorme variedade e os diferentes tipos de plano, não seria prático apresentá-los de maneira uniforme. Neste caso, foram feitos desenhos globais em perspectiva ou esquemáticos complementados por outros detalhes, segundo as necessidades, para fornecer características de fácil compreensão. São dadas as dimensões e materiais utilizados.

A maioria dos planos não está em escala; são dadas as dimensões principais. Os materiais são indicados por seus nomes abreviados (Apêndice 1).

Todas as dimensões estão em metros (m) e milímetros (mm). Para evitar o excesso de dados nos planos, nem sempre as unidades serão indicadas, mas serão reconhecidas pelo contexto e a maneira de apresentá-las.

O metro é usado para as maiores dimensões, como comprimento de cabos de chumbo e de flutuadores, e se expressa por um número inteiro ou seguido de dois decimais (por exemplo: 8; 4.76).

O milímetro foi empregado para as menores dimensões, como comprimento da malha, diâmetro de cabos, flutuadores, comprimento da encala, e se expressam estas na forma inteira, ou com uma casa decimal (por exemplo: 15; 2.4).

A massa e o peso são expressos em quilogramas (kg). A carga de ruptura dos cabos ou fios e a flutuabilidade dos flutuadores é expressa em quilograma-força (kgf).

O comprimento da malha é indicado em milímetros (mm) e definido como a distância entre seus nós opostos.

Os materiais são expressos por abreviaturas que se baseiam em termos internacionais de uso comum, como bambu (BAM), aço (ST), polietileno (PE). No Apêndice 1 encontra-se uma tabela completa com todos os materiais utilizados e suas abreviações.

A seleção do material para a confecção do aparelho de pesca é definida pelo projetista, que utiliza critérios como a facilidade de manipulação, o preço e disponibilidade do material no comércio. Desta maneira, os dados disponíveis no plano não precisam ser seguidos rigorosamente, apenas em poucos casos específicos. Este catálogo não é responsável por fazer recomendações quanto à substituição de materiais.

As dimensões dos panos, ou suas secções nas redes de arrasto, referentes à sua altura e seu comprimento, são definidas pelo número de malhas ao longo dos bordos, quando isto é possível. Quando ambos os bordos vêm diminuindo numa direção (por exemplo: ângulos de uma rede de arrasto) essa dimensão será indicada ao longo de uma corrida direta de malhas, embora esta não exista na realidade. As figuras correspondentes ao número de malhas se dispõem nos gráficos de maneira que se evitem os erros de interpretação quanto à direção e ao que se referem. Nos planos das redes de arrasto, os panos superiores, inferiores e laterais são indicados mediante símbolos (Apêndice 1) para facilitar a interpretação do desenho.

Os materiais das panagens das redes de emalhar e arrasto são identificados como: poliamida (PA) e polietileno (PE). Os diâmetros dos fios das panagens, em milímetro (ex.: 1.2), ou na denominação do fabricante (ex.: 210/) para poliamida

(PA), ou (ex.: 30/) para polietileno (PE). As equivalências dos diâmetros dos fios de PA e PE estão nas tabelas 1 e 2.

Por razões práticas, a forma dos panos da rede é indicada pelo tipo de corte em seus bordos. Os bordos horizontais e verticais dos desenhos são representados por linhas retas de nós sem cortes entre seus encontros. Os pontos de cortes das malhas representados por uma direção "normal" designam-se com um "N" e os cortes das malhas inteiras que formam ângulo reto em direção "normal", por um "T". Os cortes entre malhas se designam pelo símbolo "B" ou "AB". No Apêndice 2 há um quadro com tipos de cortes.

O coeficiente de entralhe (E), que é a relação entre o comprimento do cabo a ser entralhado e do pano de rede, é definido pela fração decimal resultante da divisão entre o comprimento do cabo de entralhe em metros, pelo comprimento do pano de rede, que é o número de malhas estiradas, multiplicado pelo comprimento da malha esticada. Exemplo: E = 7m de cabo/(100 malhas x (100mm) malha esticada) = 10000mm = 10m; então E = 7/10 = 0,7.

Esse coeficiente está contido no plano do aparelho quando considerado necessário, como no caso das redes de emalhe e redes de cerco. Nos demais tipo de aparelhos de pesca, o coeficiente de entralhe pode ser calculado pelo leitor, através da metodologia mostrada acima. No Apêndice 3, há maiores informações sobre o coeficiente de entralhe.

Os cabos estão representados por linhas espessas; seu comprimento está em metros e seu diâmetro em milímetros (por exemplo: 43.00 PA Ø 12).

Os comprimentos das tralhas superiores e inferiores das redes de arrasto vão depender dos coeficientes de entralhamento empregados nas asas e no centro das tralhas. Recomenda-se que se calcule o comprimento total das tralhas, em função dos coeficientes desejados. Ex.: nas asas variam de 70% a 99%, no centro variam de 50% a 78%.

As abreviaturas dos materiais utilizados na confecção dos cabos e suas combinações estão disponíveis no Apêndice 1, como também as abreviaturas dos materiais de fibras naturais e sintéticas, já mencionados, para fios de rede e cabos. Este catálogo não indica como os cabos serão feitos.

Devido á variedade dos aparelhos de pesca aqui mostrados, sua confecção possui certa improvisação. A designação dos materiais se limita a formas simples de confecção e tão somente se dão as dimensões ou propriedades essenciais.

Para definir as diversas espécies-alvo dos aparelhos, empregam-se, em geral, os nomes vulgares ou comerciais característicos de cada região. Se houver alguma dúvida sobre a identificação das espécies através dos seus nomes comuns, recomendamos consultar os coordenadores da região, cujos nomes e e-mails estão indicados em cada plano.

APÊNDICE 1

MATERIAIS:

Alu = Alumínio	**PVA** = Acetato de polivinila	**SST** = Aço inoxidável
Pb = Chumbo	**COMB** = Cabo misto	**MET** = Metal
ALT = Alternativo	**PVC** = Cloreto de polivinila	**ST** = Aço
PE = Polietileno	**C** = Fibra de carbono	**MONO** = Monofilamento
BAIT = Isca	**Fe** = Ferro	**WD** = Madeira
PES = Poliéster	**RUB** = Plástico	**MULTI** = Multifilamento
BAM = Bambu	**GALV** = Galvanizado	**WIRE** = Cabo de aço
PL = Plástico	**SEDA** = Seda	**PA** = Poliamida
CEM = Cimento	**ISO** = Isopor	**Zn** = Zinco
PP = Polipropileno	**SIS** = Sisal	
CLAY = Barro	**MAT** = Materiais	

SÍMBOLOS UTILIZADOS:

Ø	Diâmetro
~	Aproximadamente
→‖←	Espessura
→	Painel lateral
.../...	Opcional
↻	Circunferência
↓	Painel inferior
↑	Painel superior

TABELA 1:

Diâmetros dos fios de poliamida multifilamento torcido – PA

PA	Diâm.(mm)
210/4	0.42
210/6	0.54
210/8	0.61
210/9	0.65
210/12	0.81
210/16	0.91
210/18	0.98
210/24	1.18
210/36	1.55
210/48	1.67
210/60	1.72
210/72	2.00
210/96	2.20
210/108	2.40

TABELA 2:

Diâmetros dos fios de polietileno multifilamento torcido (marrom) – PE

PE	Diâm.(mm)
30/3	0.9
30/6	1.2
30/9	1.3
30/12	1.4
30/15	1.6
30/18	1.7
30/21	1.8
30/24	2.0
30/27	2.3
30/30	2.4
30/36	2.5
30/45	3.0

APÊNDICE 2

Os panos das redes tomam forma através do aumento ou diminuição de número de malhas, em altura e comprimento. Os diferentes tipos de corte são originados pela combinação de cortes dos nós ao longo de um pano. Esta pode ser feita através de cortes em nós consecutivos (cortes N ou T, veja as figuras 1 e 2) ou em nós paralelos a uma linha de entre nós consecutivos (corte B, veja a figura 3). Nos cortes do tipo N e T, a contagem das malhas será definida através do número de malhas consecutivas cortadas; já no corte tipo B, a contagem das malhas será dada pelo número de entre nós cortados e consecutivos, ao longo de um pano, sem contabilizar o número de entre nós do nó da malha lateral anterior. Para dar forma aos panos serão utilizadas as seguintes combinações:

Cortes N e B (exemplo: 1N 2B, figura 4); cortes T e B (exemplo: 1T 2B, figura 5); AB ou todos os cortes de entre nós (figuras 1, 2 e 3)

A redução é indicada pela relação entre o número de malhas diminuído (ou aumentado) contado na direção T na parte mais distante do corte, que se conta em malhas na direção N.

Para facilitar a visualização, fazer reparos ou mudar as formas das redes, nas figuras seguintes serão mostrados os tipos de cortes mais comuns e suas respectivas diminuições.

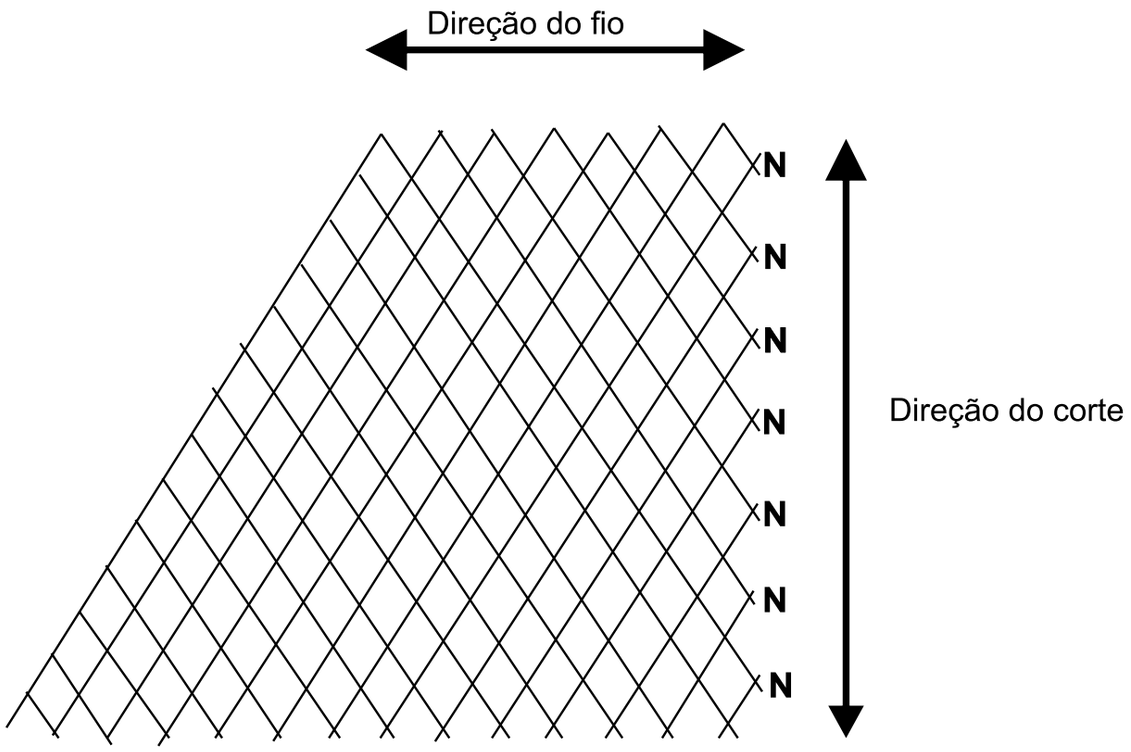

Figura 1. Corte “N” (normal). O corte é perpendicular à direção geral do fio (FAO, 1975).

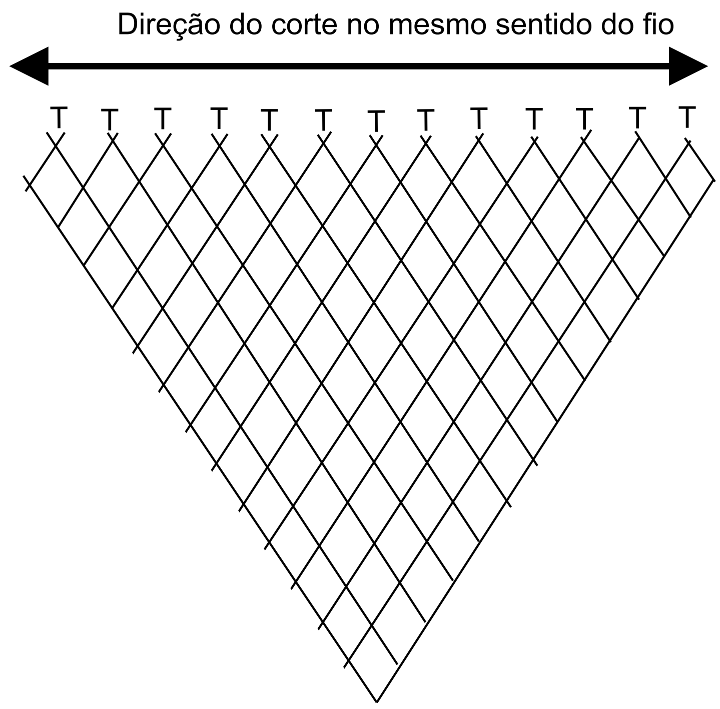

Figura 2. Corte “T” (transversal). O corte é paralelo à direção geral do fio (FAO, 1975).

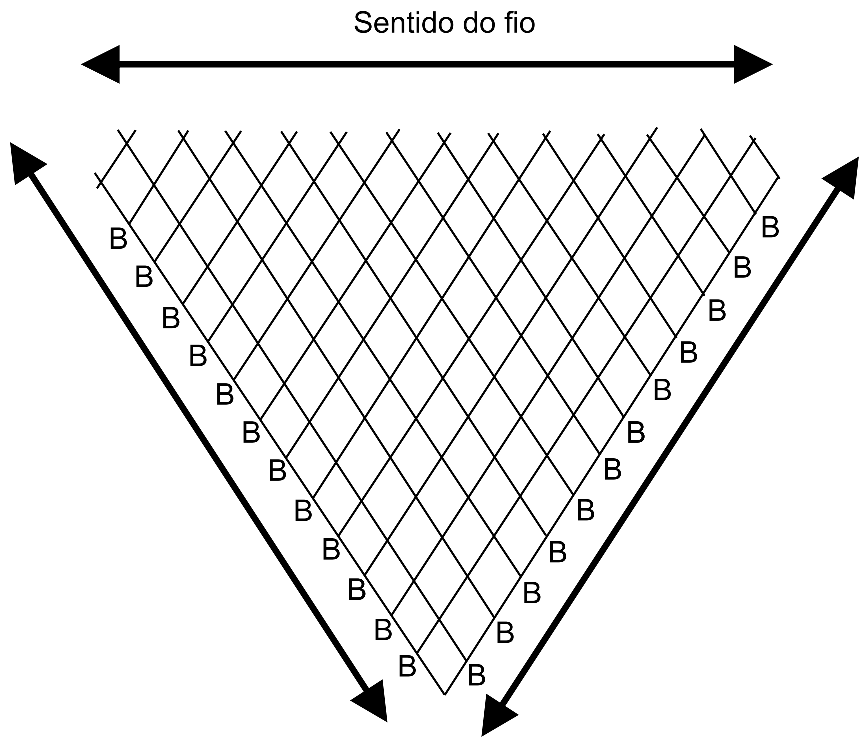

Figura 3. Corte “B” (bar). O corte é paralelo a uma série retilínea dos lados das malhas (FAO, 1975).

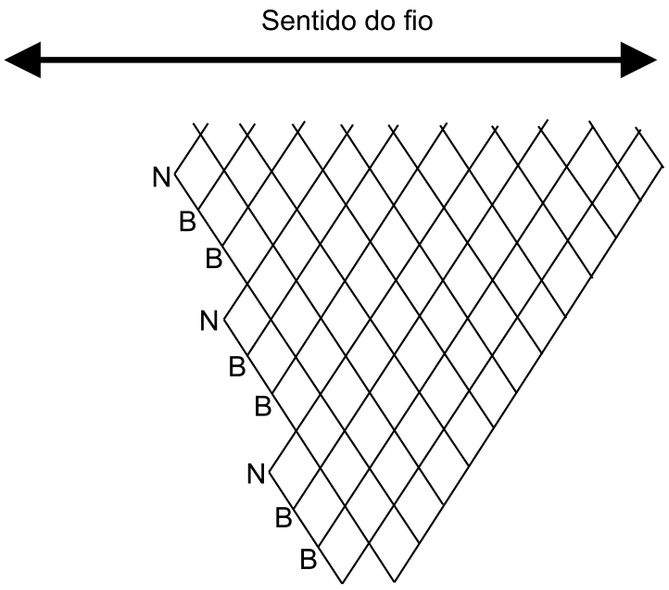

Figura 4. Processo de corte 1N 2B (FAO, 1975).

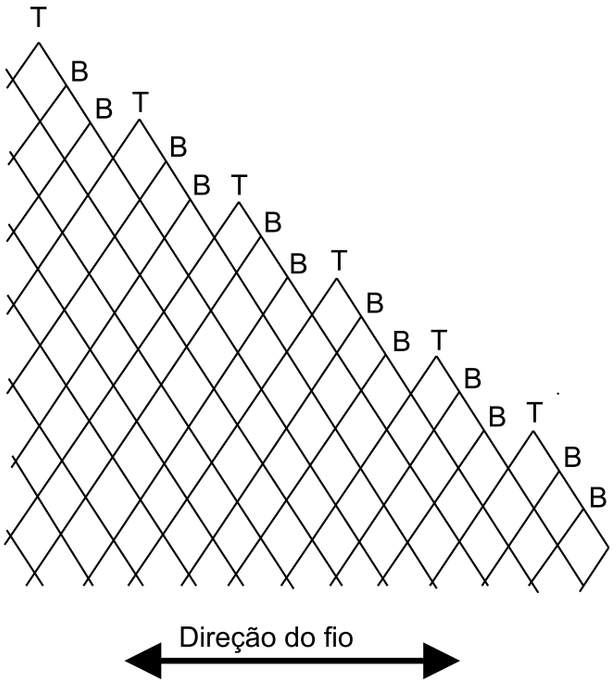

Figura 5. Processo de corte 1T 2B (FAO, 1975).

APÊNDICE 3

O termo “coeficiente de entralhe (E)” se refere à relação entre o comprimento do cabo e o comprimento da rede estirada, montada sobre este cabo (Figura 6).

O coeficiente de entralhe pode ser indicado através de uma fração decimal, uma fração ordinária ou uma porcentagem, como no exemplo seguinte:

E=0.5 ou E= ½ ou E=50%

Neste catálogo o coeficiente de entralhe será indicado somente pela fração decimal. No entanto, é importante notar que a fração ordinária seja utilizada de forma prática na feitura do entralhe. Por exemplo: E=0.50 ou ½, teremos duas malhas entralhadas sobre o comprimento de uma malha estirada.

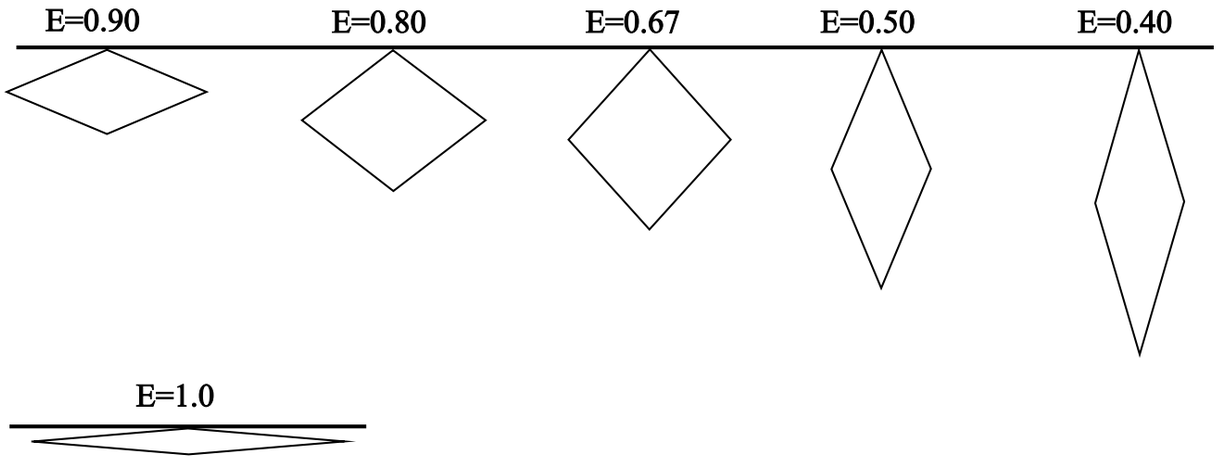

Figura 6. Coeficientes de entralhe usualmente encontrados.

IDENFICAÇÕES TÉCNICAS NOS PLANOS DOS PRINCIPAIS APETRECHOS DE PESCA DESTE CATÁLOGO

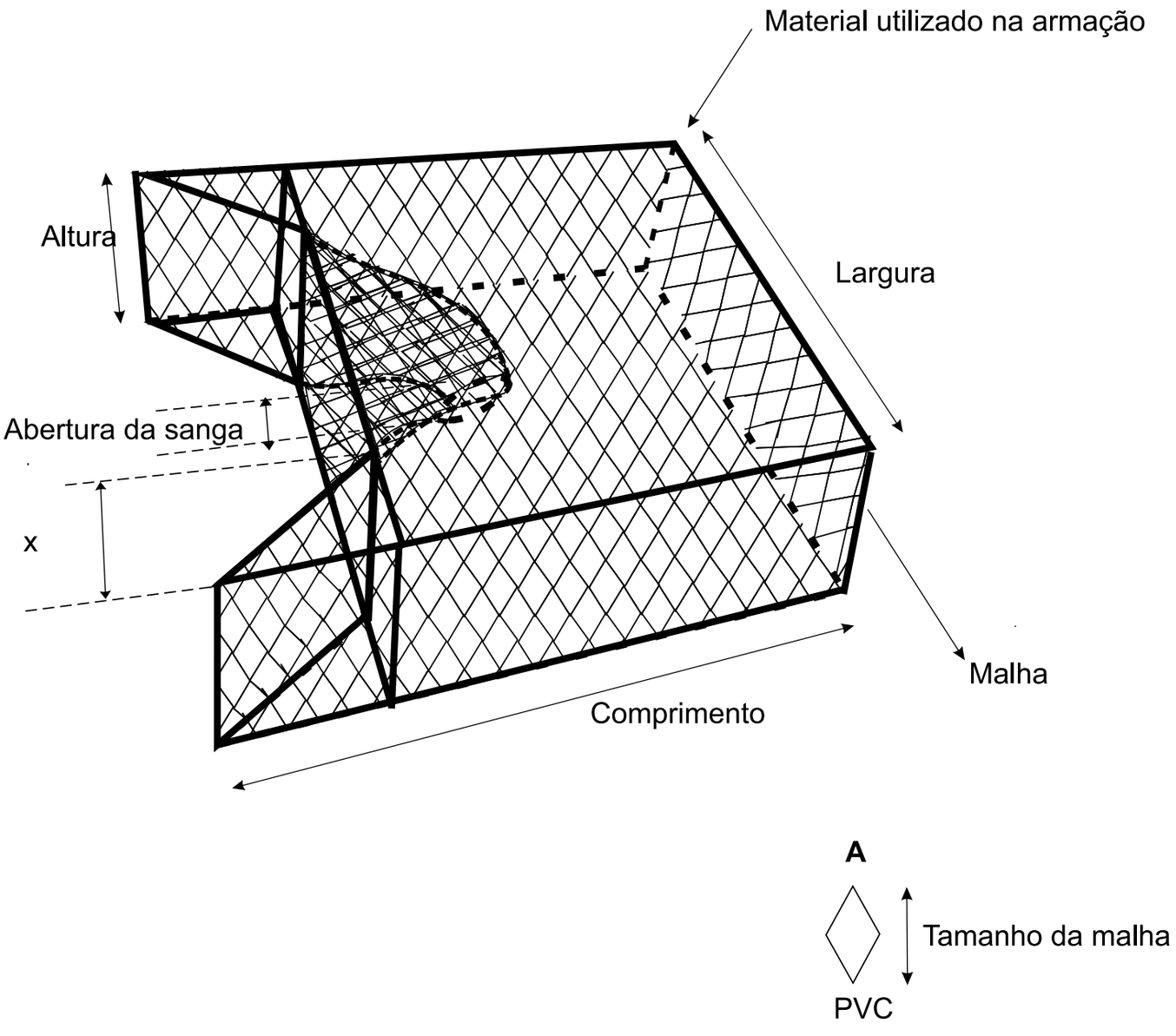

Figura 7. Armadilha ou covo

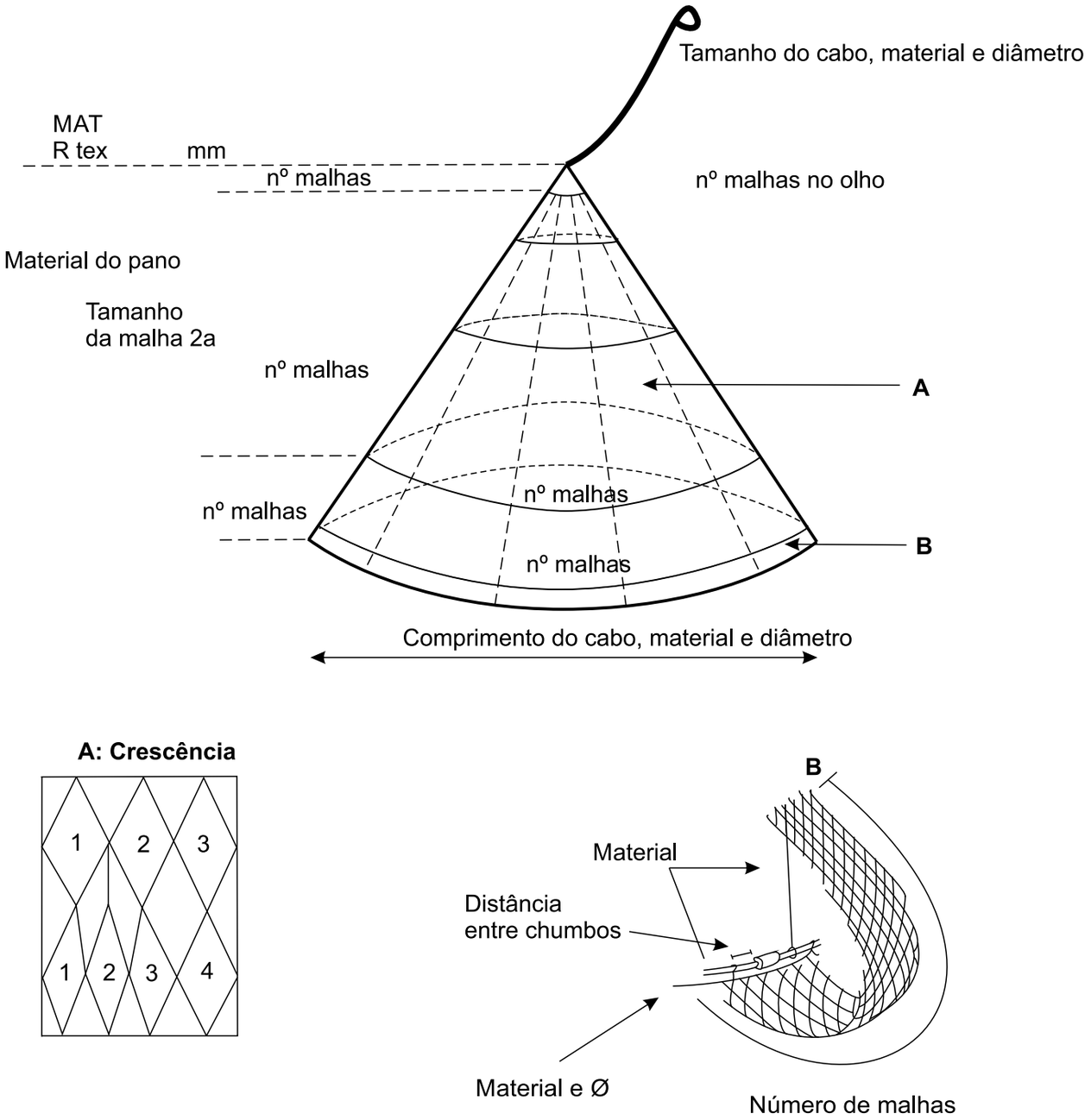

Figura 8. Arte de cobrir

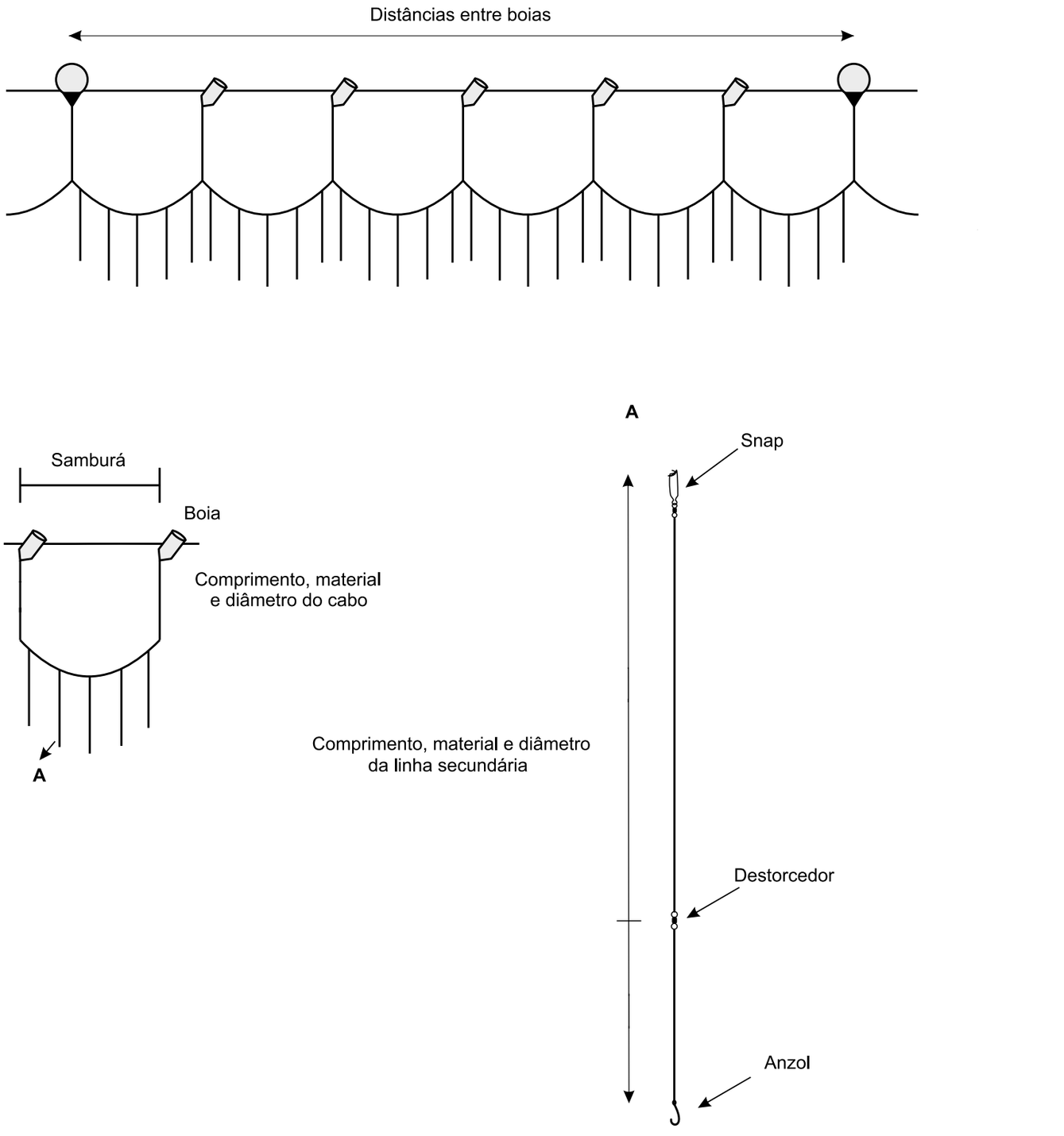

Figura 9. Espinhel

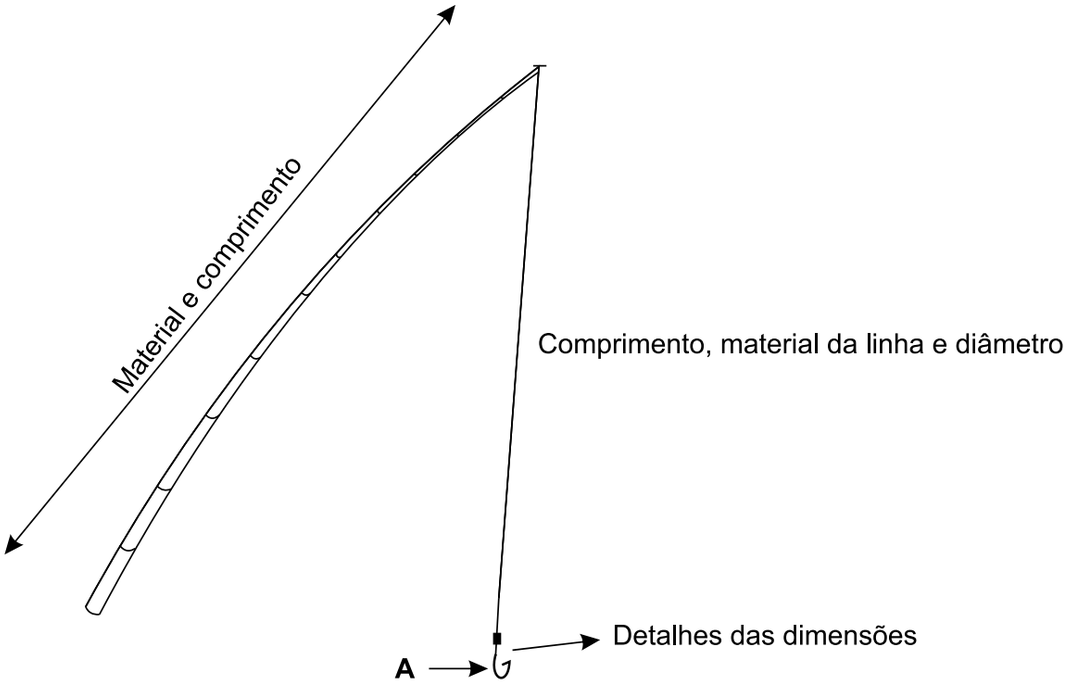

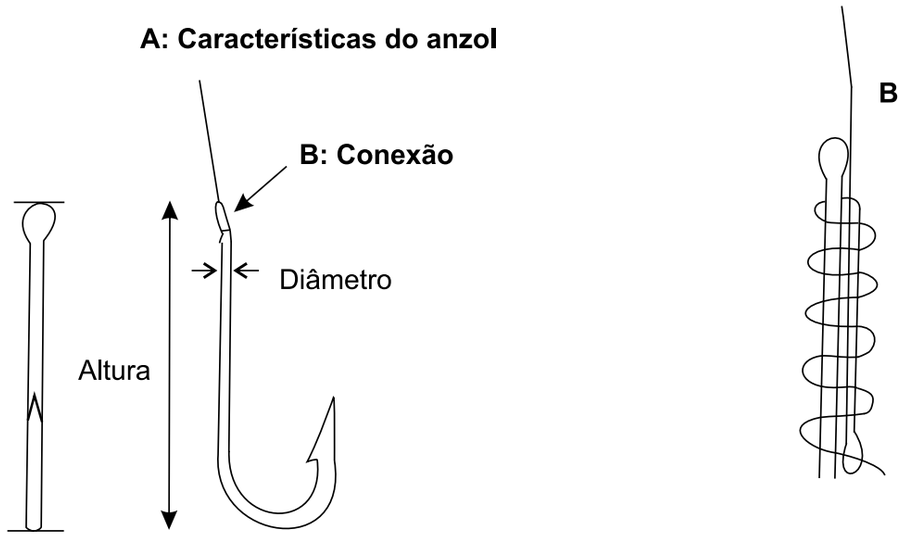

Figura 10. Linha de mão

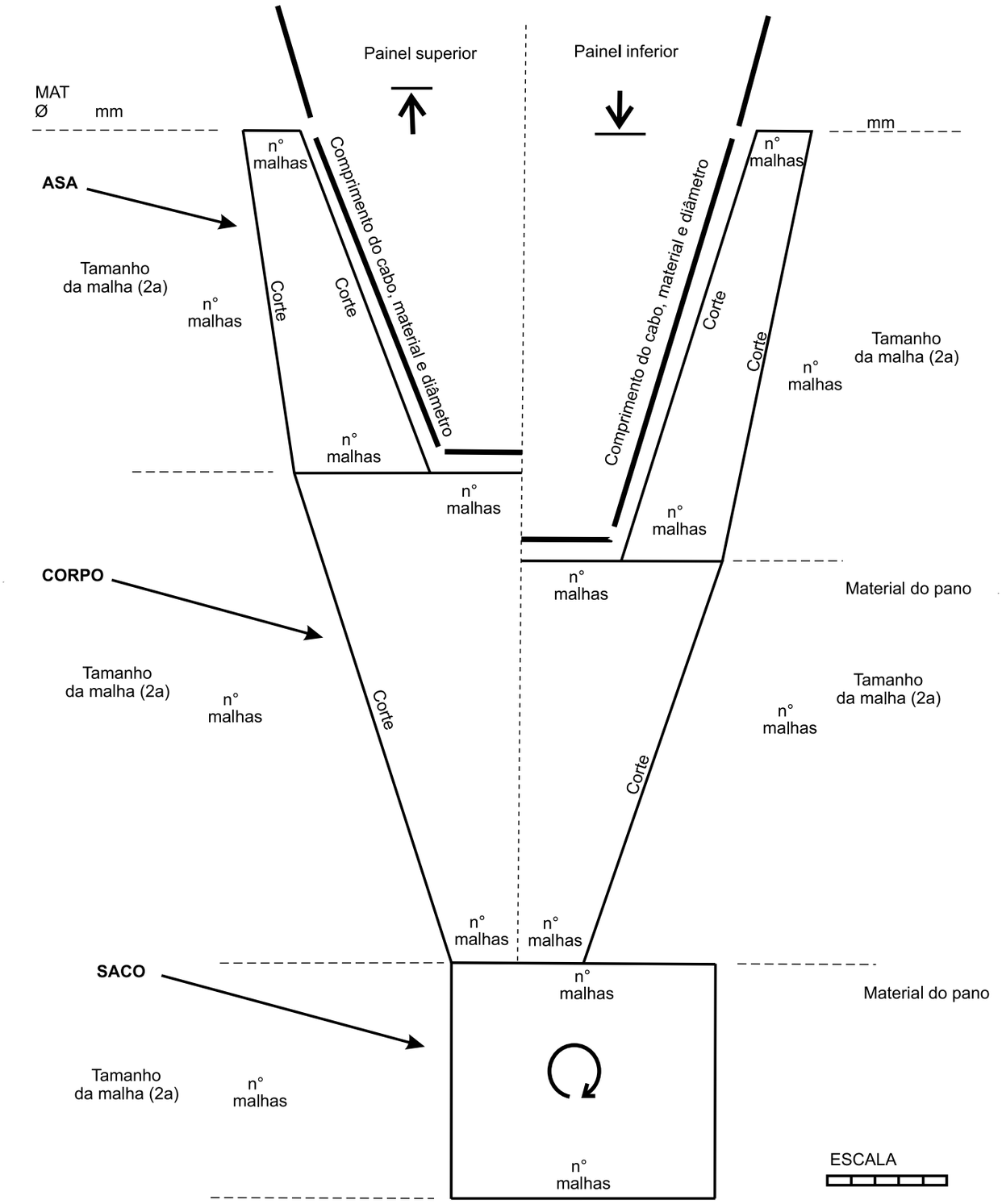

Figura 11. Redes de arrasto

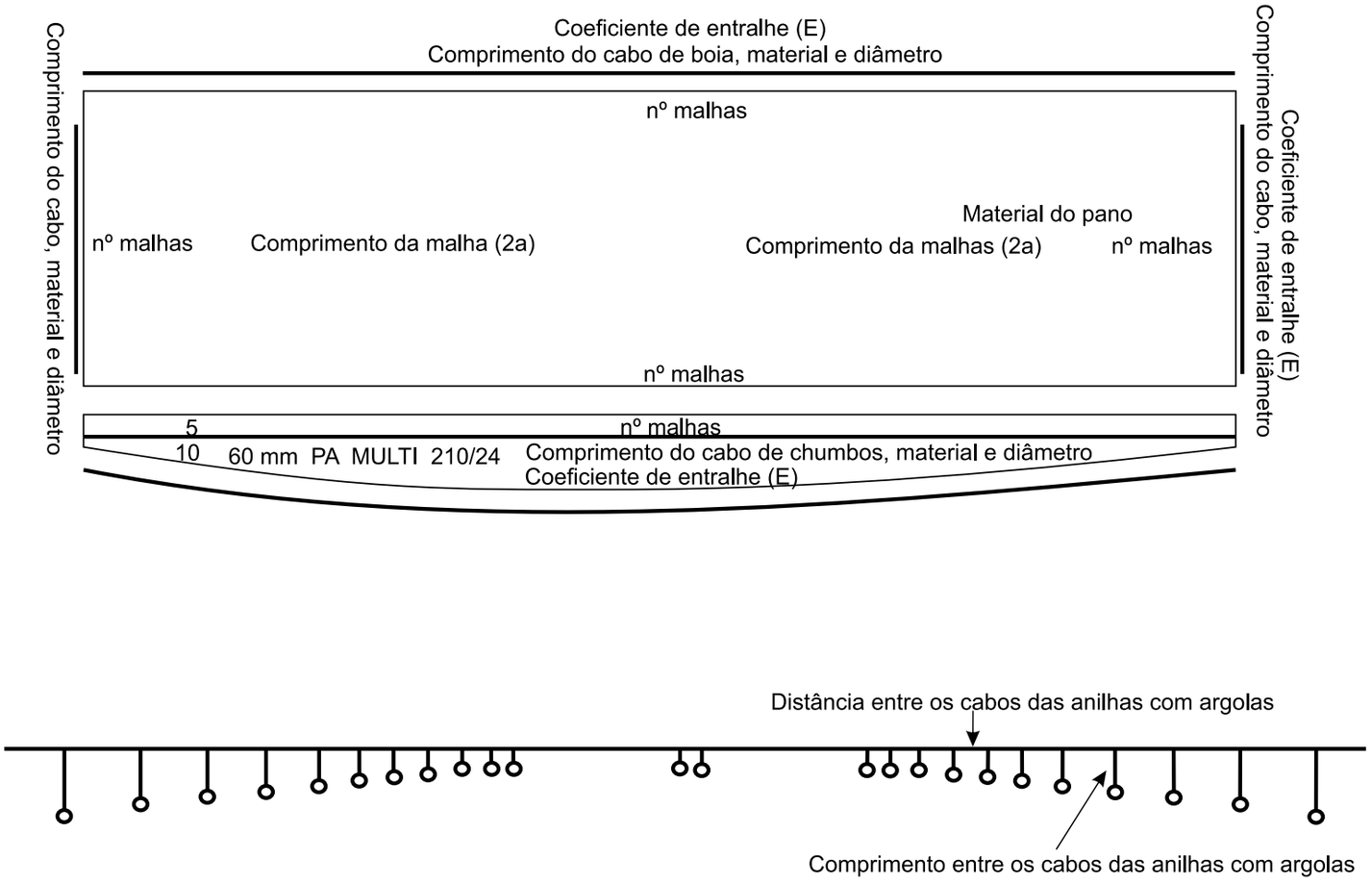

Figura 12. Redes de cerco

Coeficiente de entralhe (E)
Comprimento do cabo de boia, material e diâmetro

n° malhas
n° malhas tamanho da malha (2a) Material do pano n° malhas
n° malhas

Comprimento do cabo de chumbo, material e diâmetro
Coeficiente de entralhe (E)

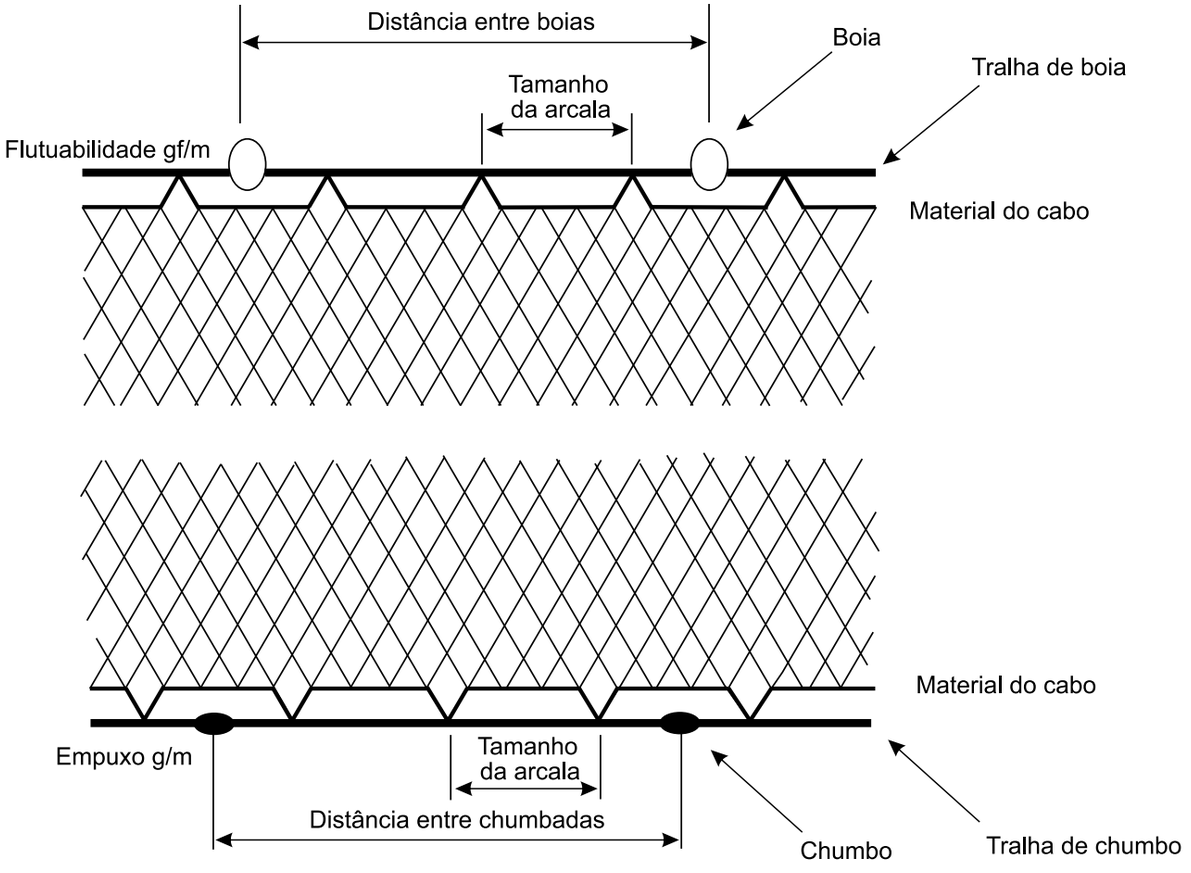

Figura 13. Redes de emalhe

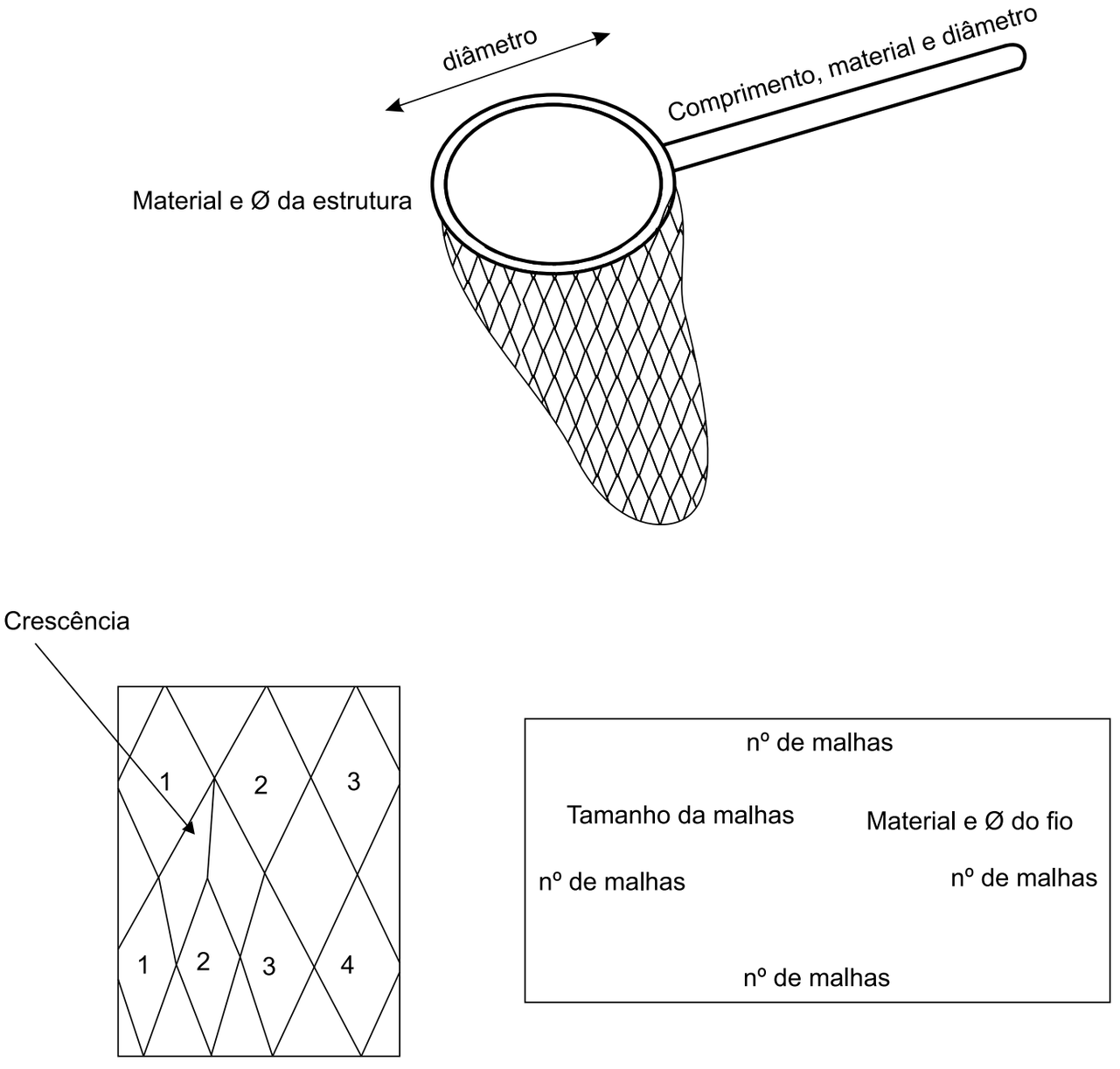

Figura 14. Redes elevadiças

ARMADILHAS

Apetrecho: manzuá
Recurso-alvo: lagosta
Litoral leste cearense

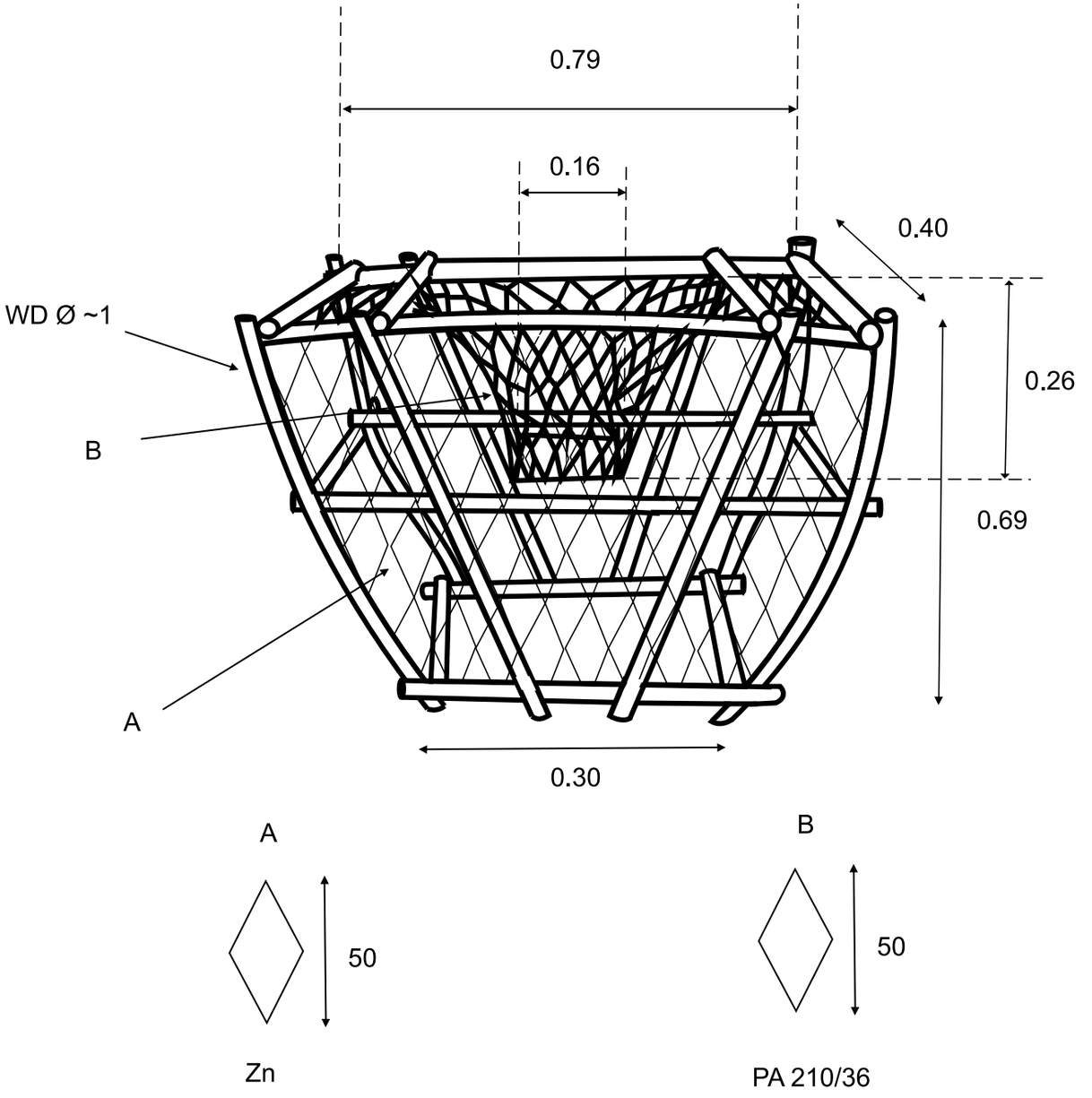

REFERÊNCIAS

Universidade Federal do Ceará - Departamento de Engenharia de Pesca
marinho.rey@gmail.com

Apetrecho: covo ou manzuá
Recursos-alvos: peixes (saramunete)
Litoral norte alagoano (Maragogi)

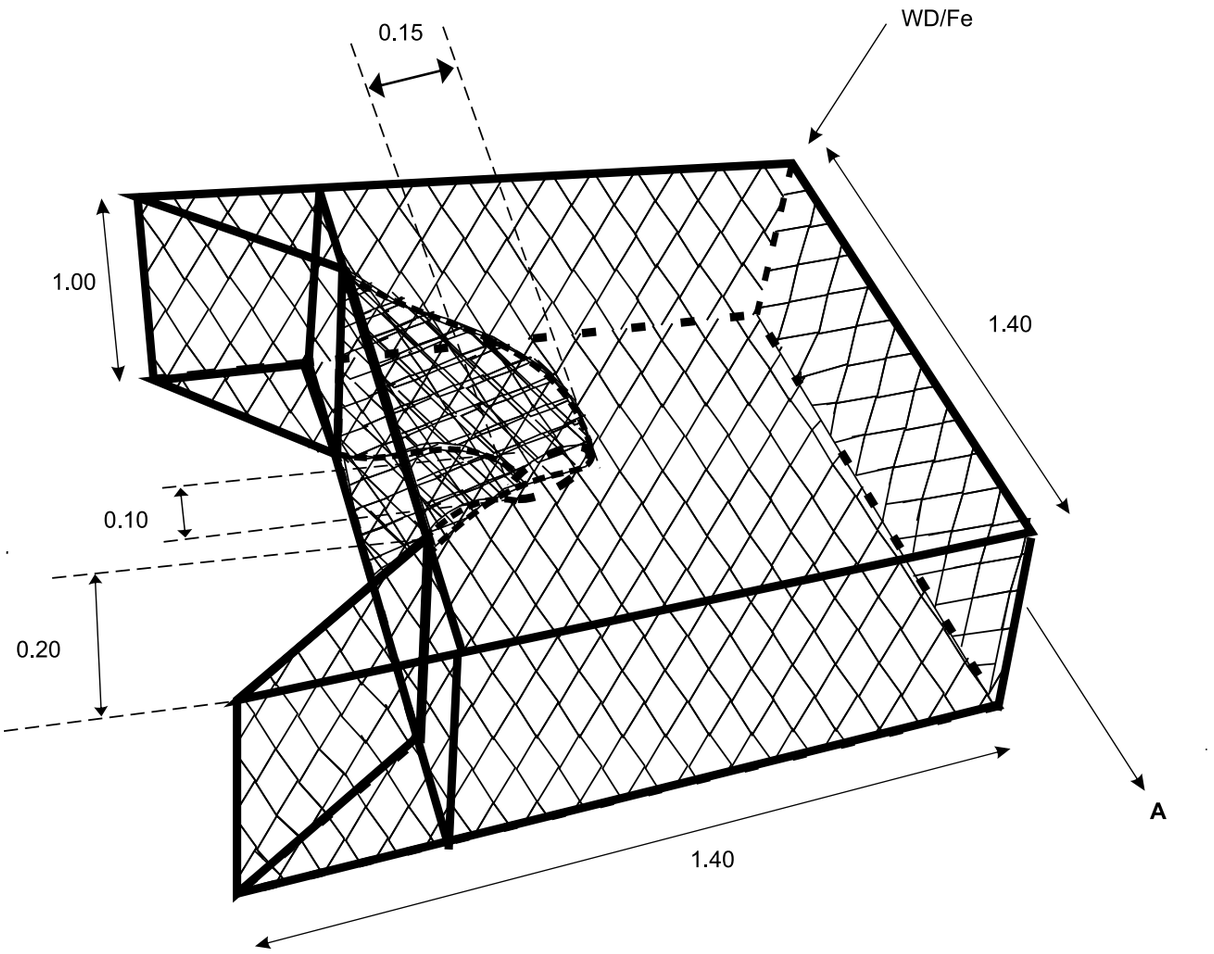

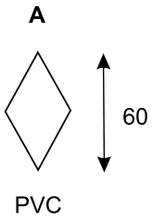

REFERÊNCIAS

Universidade Federal de Alagoas - Unidade de Ensino Penedo
Laboratório de Investigação e Manejo da Pesca - IMAP
oliveira.igordamata@gmail.com, jurandyrengpesca@outlook.com

Apetrecho: covo ou manzuá
Recursos-alvos: lagosta, peixes e polvo
Litoral norte alagoano (Maragogi)

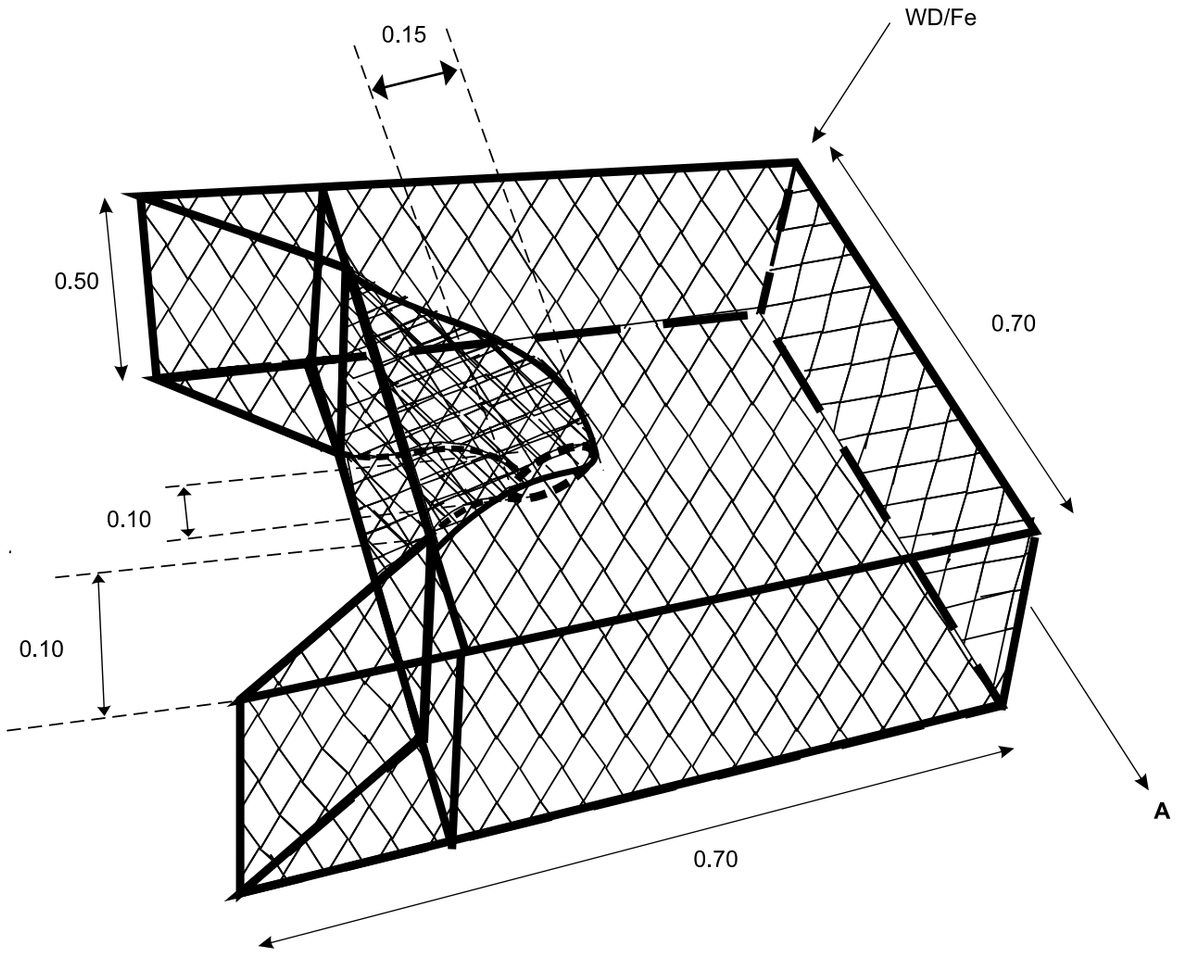

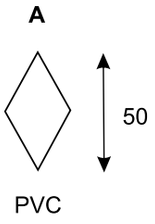

REFERÊNCIAS

Universidade Federal de Alagoas - Unidade de Ensino Penedo
Laboratório de Investigação e Manejo da Pesca – IMAP
oliveira.igordamata@gmail.com, jurandyrengpesca@outlook.com

Apetrecho: covo
Recurso-alvo: lagosta
Ilha de Itamaracá - PE

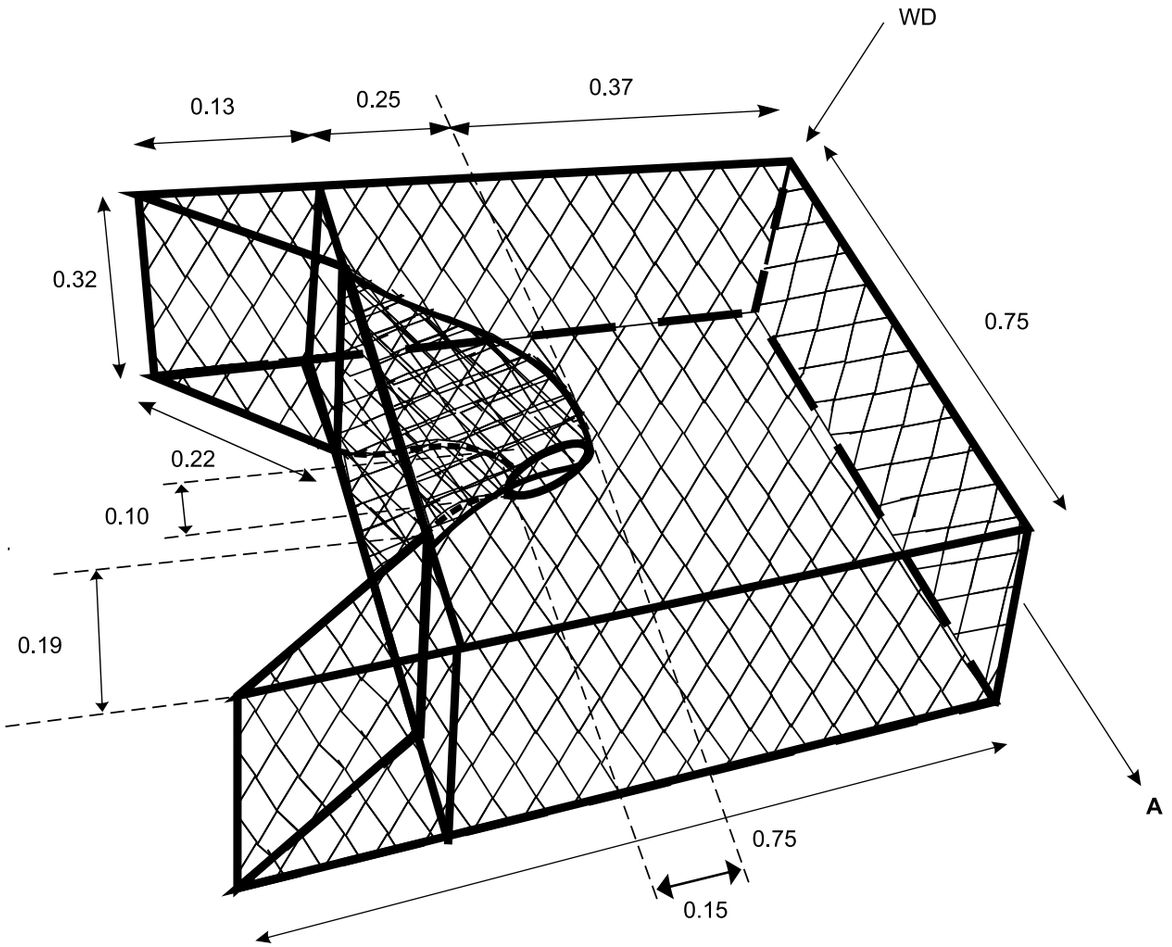

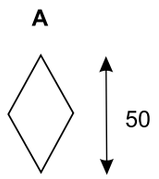

Fe GALV n°18

REFERÊNCIAS

Universidade Federal Rural de Pernambuco
Laboratório de Pesca Sustentável
vanildo.oliveira@ufrpe.br

Apetrecho: covo
Recurso-alvo: lagosta
Recife (Pina) - PE

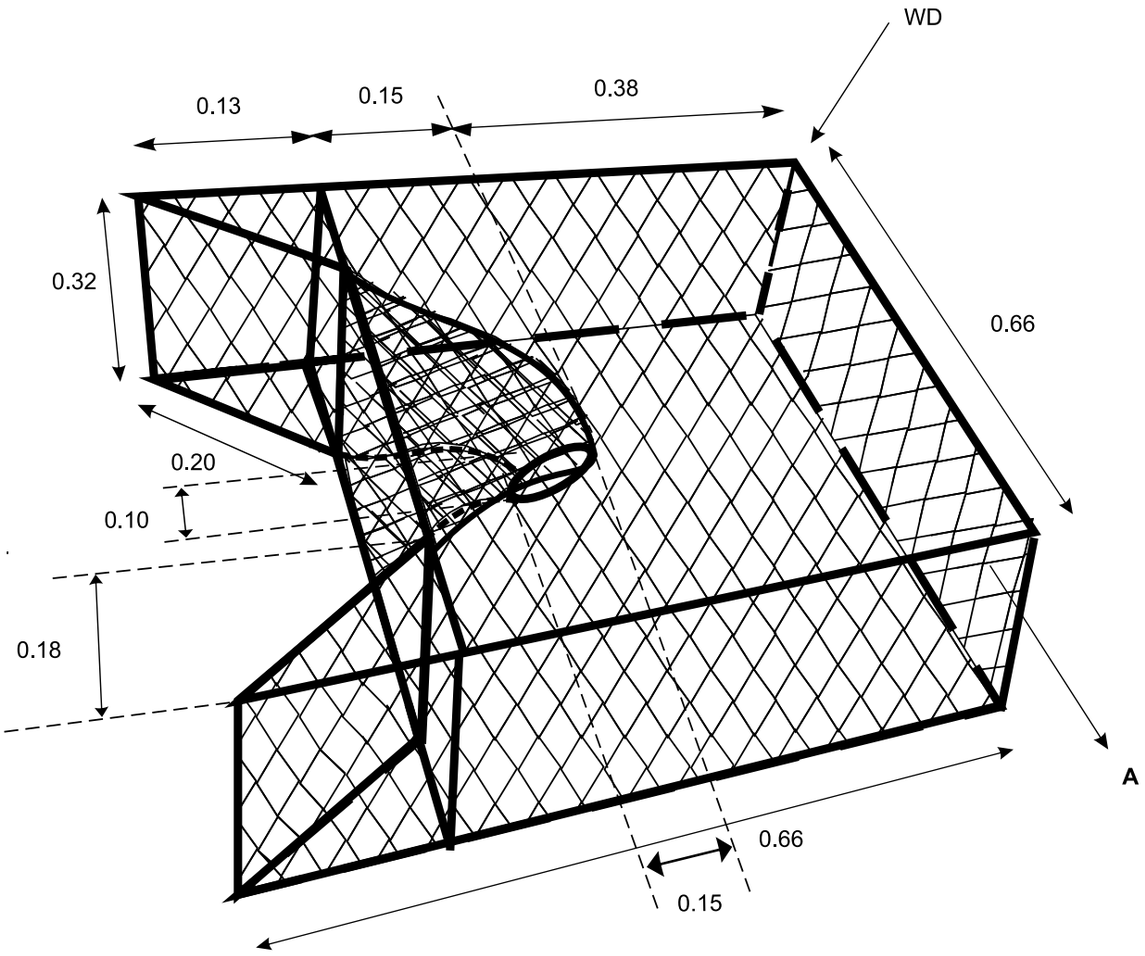

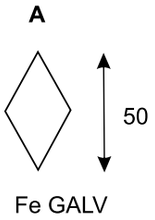

REFERÊNCIAS

Universidade Federal Rural de Pernambuco
Laboratório de Pesca Sustentável
vanildo.oliveira@ufrpe.br

Apetrecho: cangalha
Recurso-alvo: lagosta
Litoral leste cearense

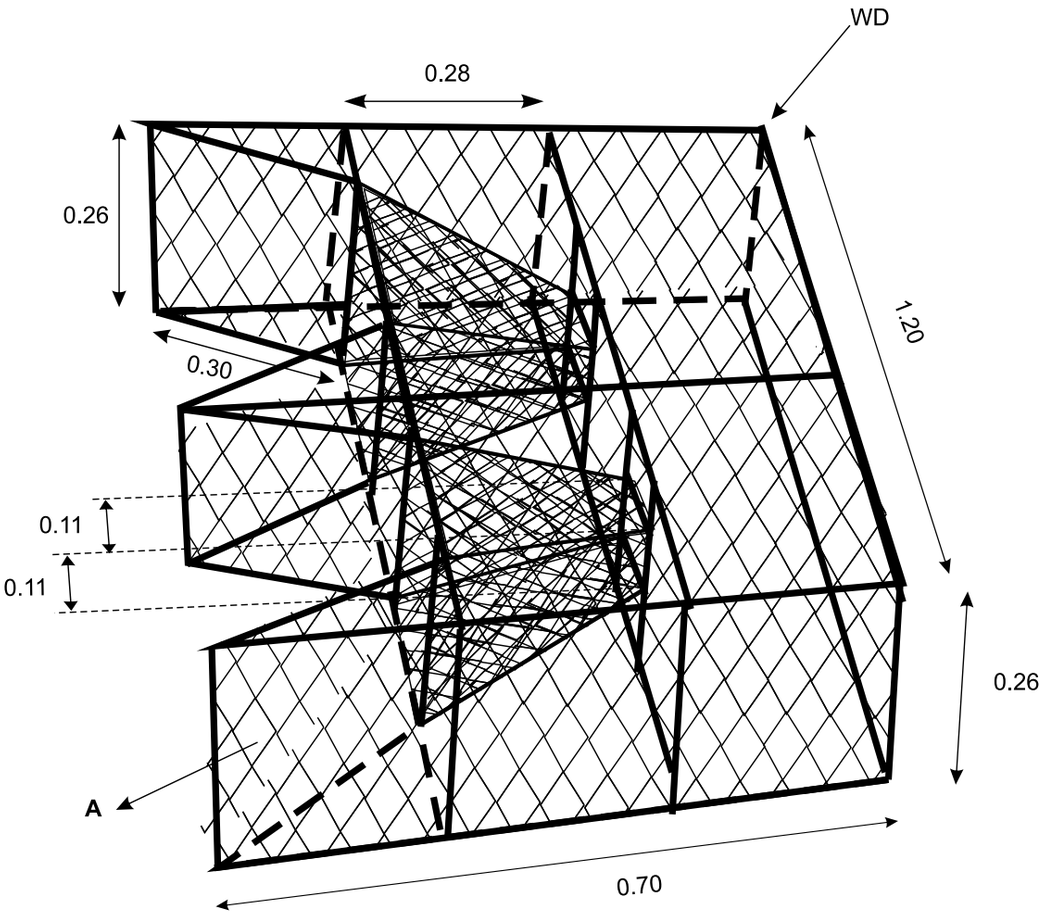

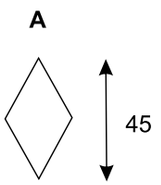

PA MONO 0.6-0.7

REFERÊNCIAS

Universidade Federal do Ceará - Departamento de Engenharia de Pesca
marinho.rey@gmail.com

Apetrecho: covo
Recursos-alvos: lagostim, budião e saramunete
Ilha de Itamaracá - PE

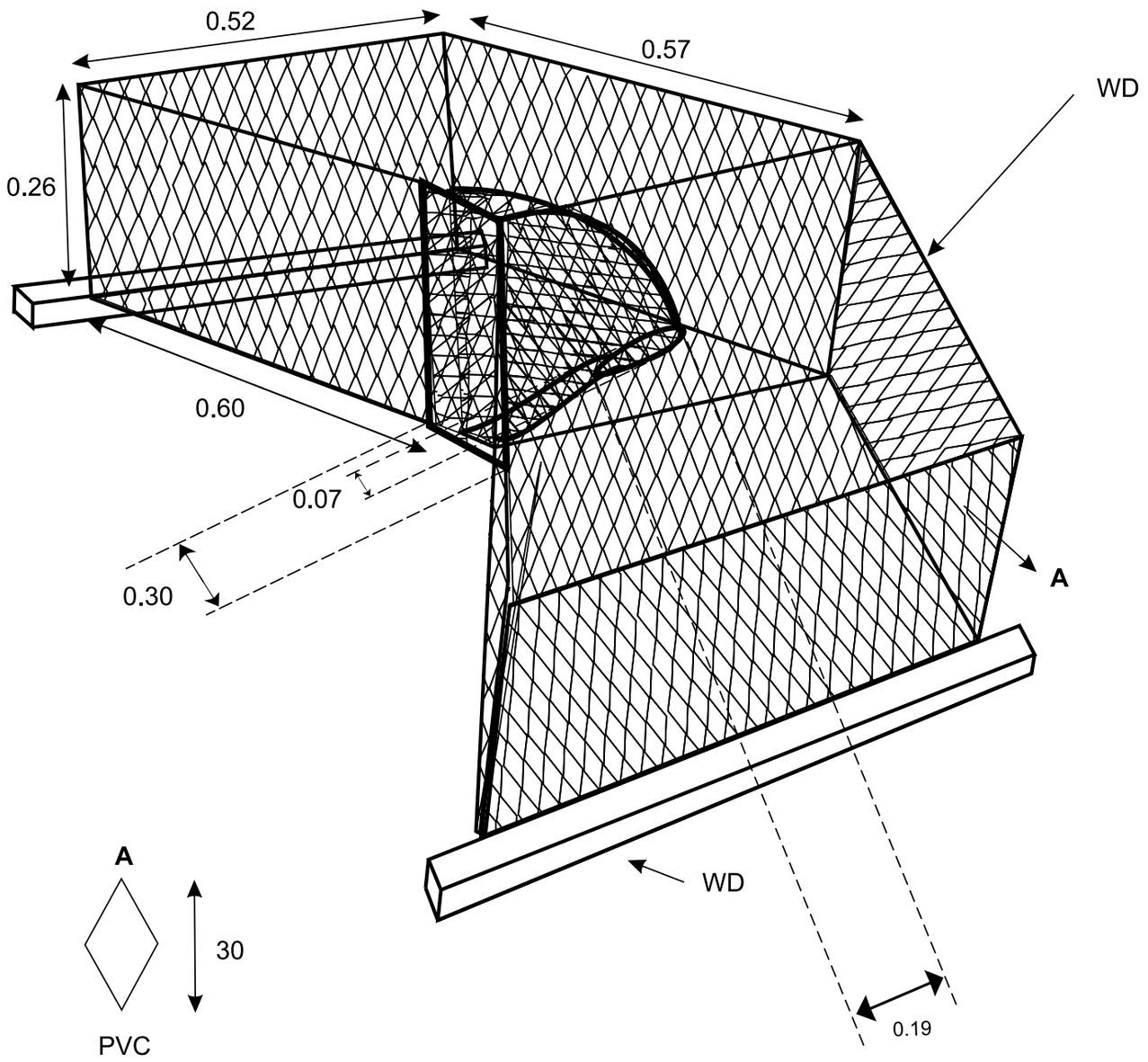

REFERÊNCIAS

Universidade Federal Rural de Pernambuco
Laboratório de Pesca Sustentável
vanildo.oliveira@ufrpe.br

Apetrecho: covo (mar de fora)
Recursos-alvos: saramunete, biquara
Praia de Pontas de Pedra - PE

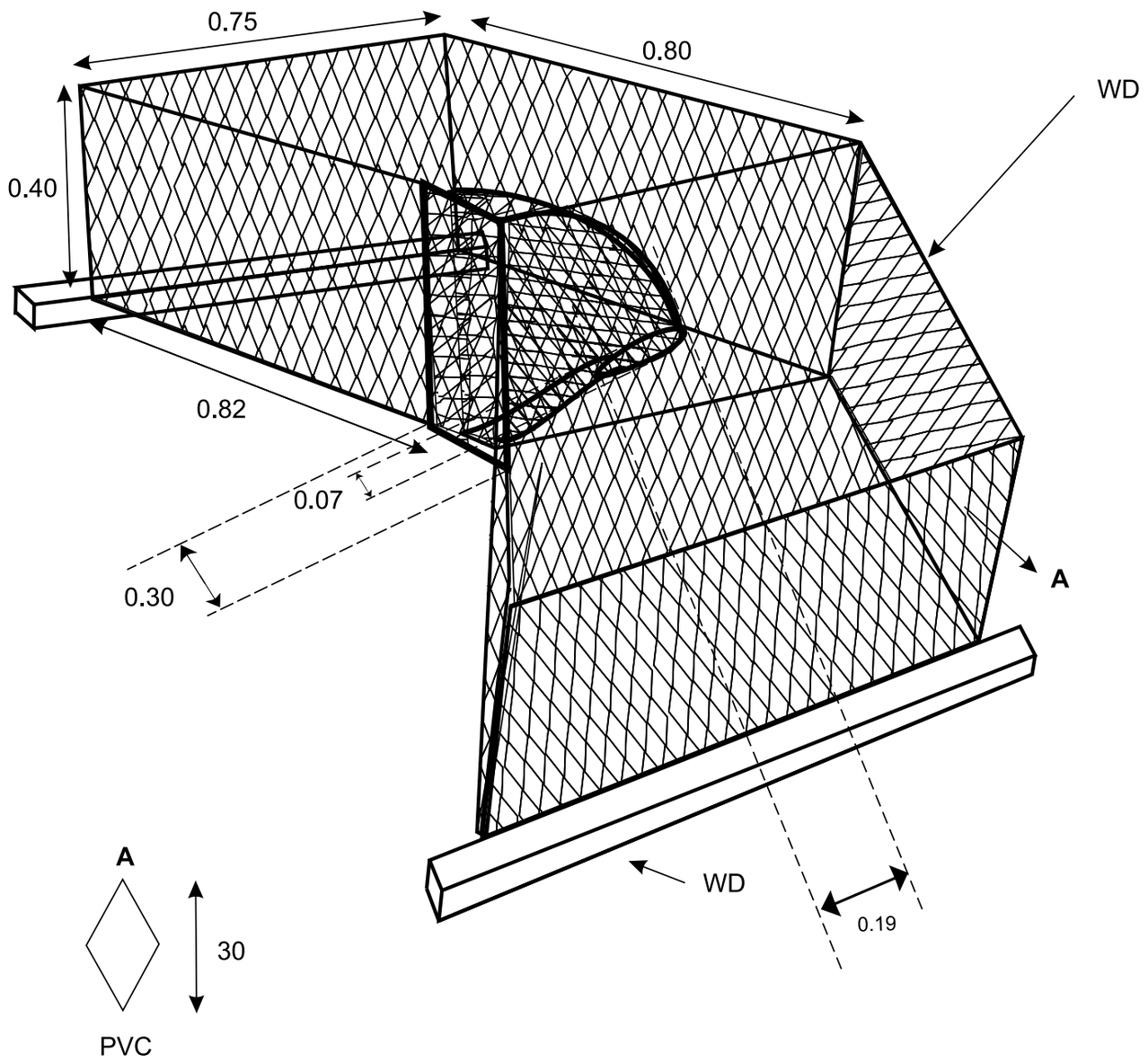

REFERÊNCIAS

Universidade Federal Rural de Pernambuco
Laboratório de Pesca Sustentável
vanildo.oliveira@ufrpe.br

Apetrecho: covo
Recurso-alvo: saramunete
Tamandaré - PE

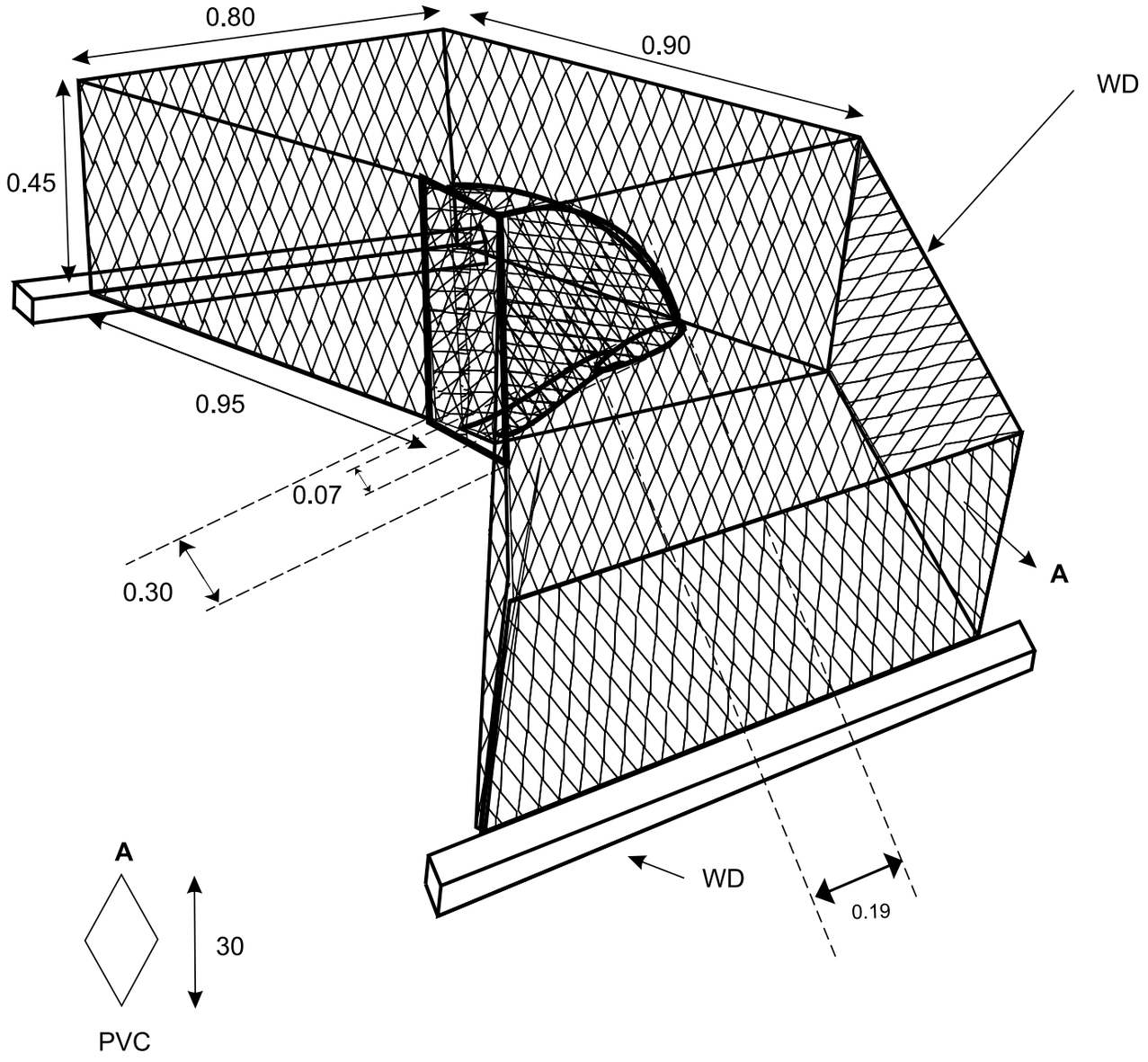

REFERÊNCIAS

Universidade Federal Rural de Pernambuco
Laboratório de Pesca Sustentável
vanildo.oliveira@ufrpe.br

Apetrecho: covo
Recurso-alvo: moreia
Ilha de Itamaracá - PE

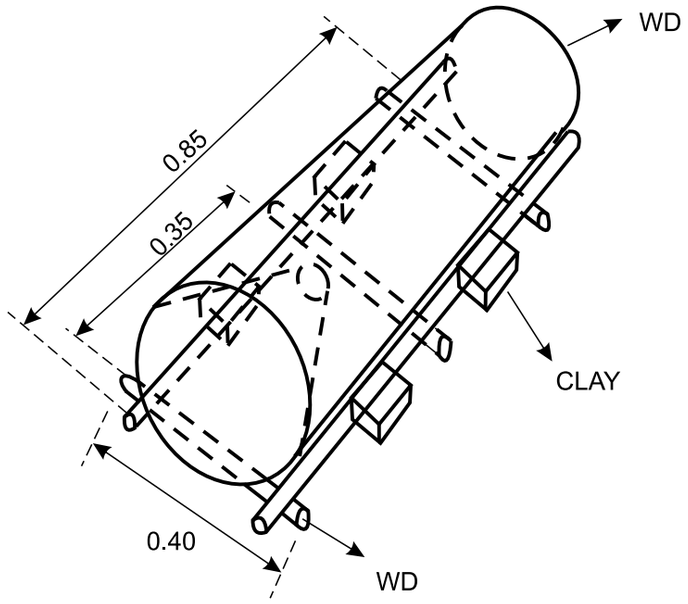

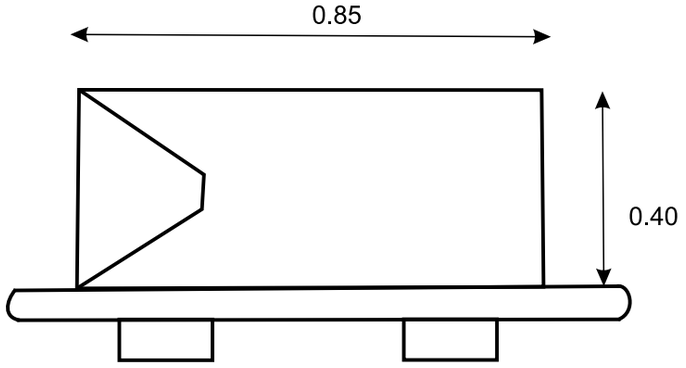

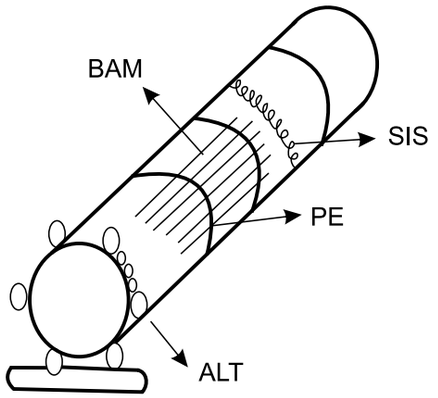

REFERÊNCIAS

Universidade Federal Rural de Pernambuco
Laboratório de Pesca Sustentável
vanildo.oliveira@ufrpe.br

Apetrecho: covo ou manzuá
Recurso-alvo: pargo
Nordeste do Pará

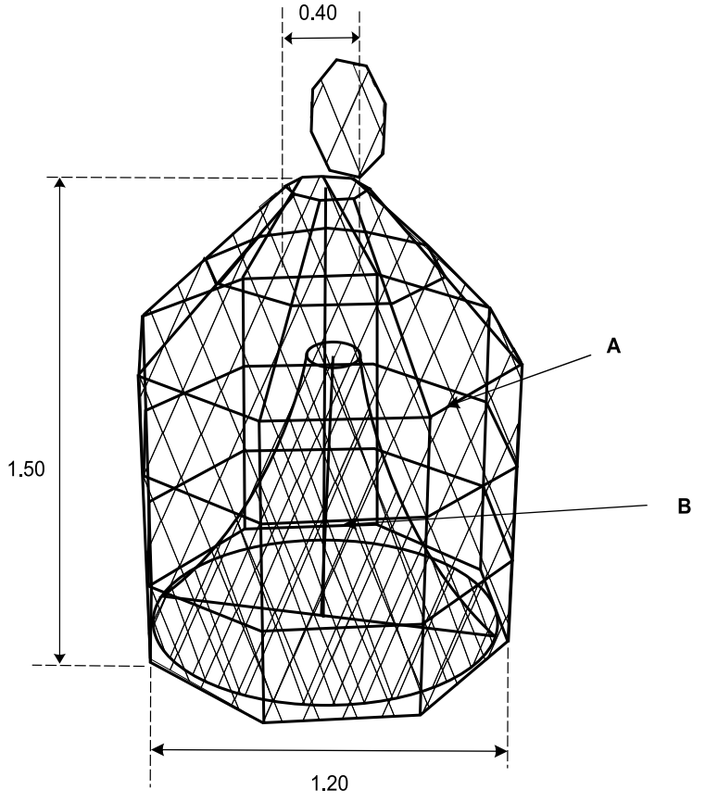

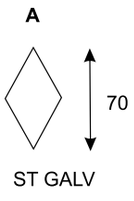

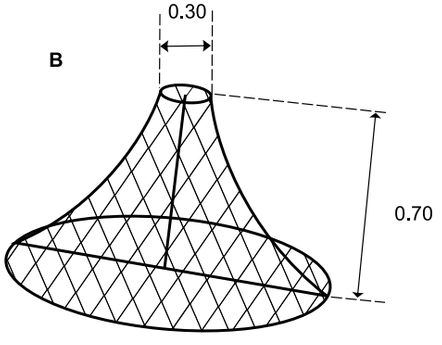

REFERÊNCIAS

Universidade Federal do Pará - Campus de Bragança
rangeldudu@hotmail.com

Apetrecho: covo
Recursos-alvos: ariocó e pargo
Luís Correia - PI

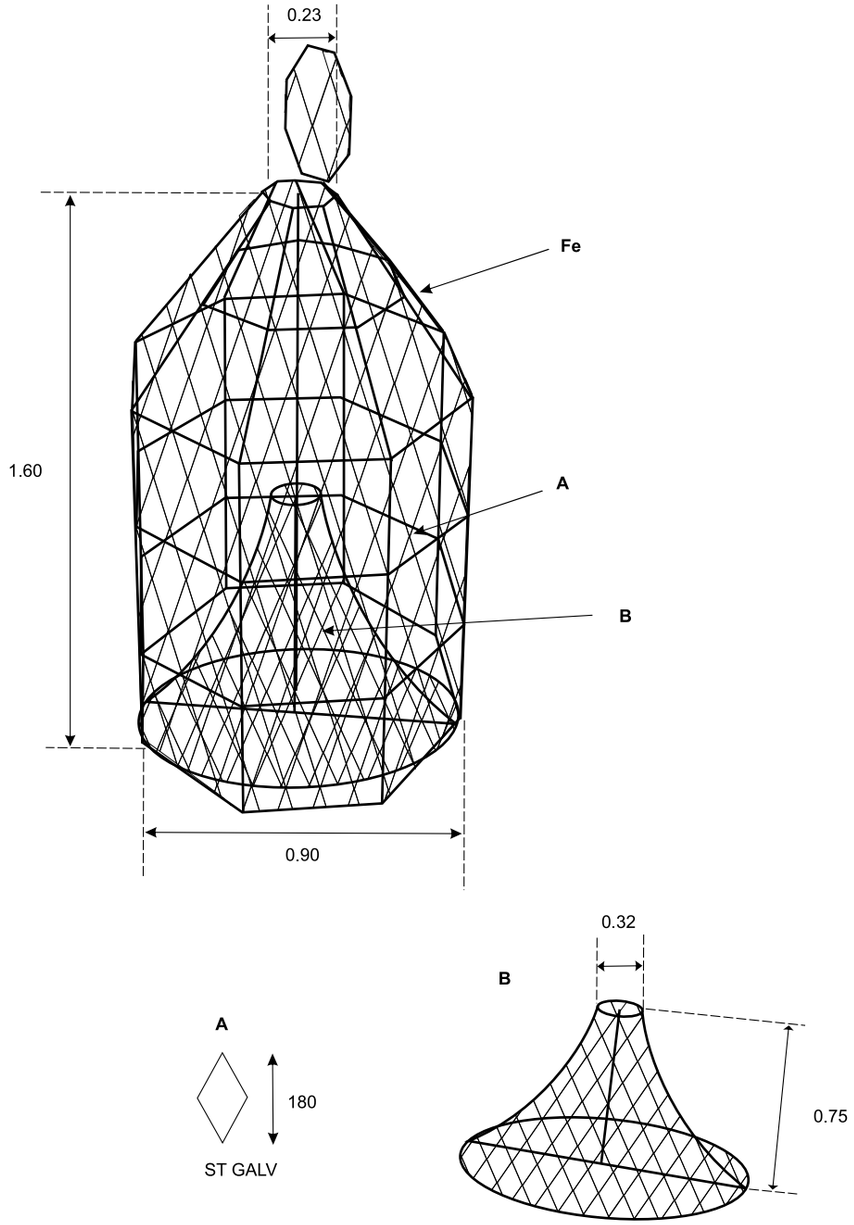

REFERÊNCIAS
Universidade Federal do Piauí - Campus Parnaíba
Departamento de Ciências do Mar
cezaraff@hotmail.com

Apetrecho: covo
Recursos-alvos: caranguejo de profundidade
Rio Grande do Sul

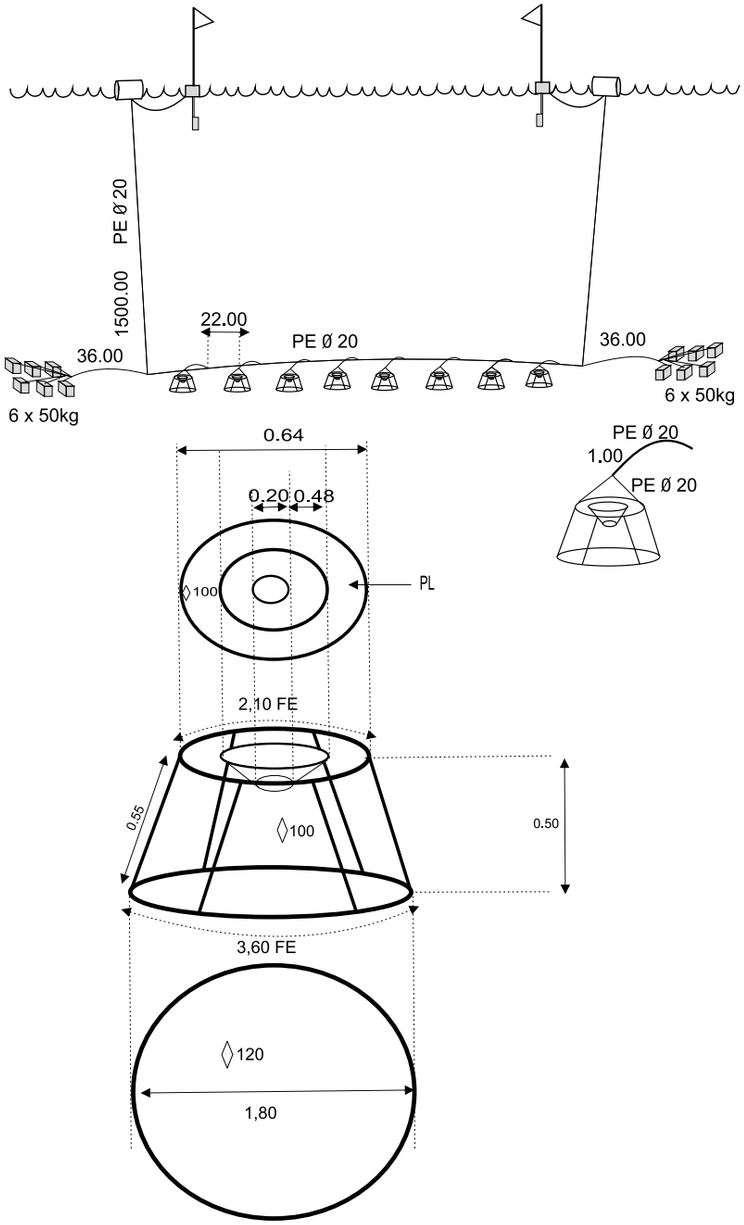

REFERÊNCIAS

Universidade Federal do Rio Grande (FURG)
Laboratório de Tecnologia Pesqueira e Hidroacústica
stefanweigert@gmail.com, abneralves_sf@hotmail.com

Apetrecho: pote
Recurso-alvo: polvo
Rio Grande do Sul

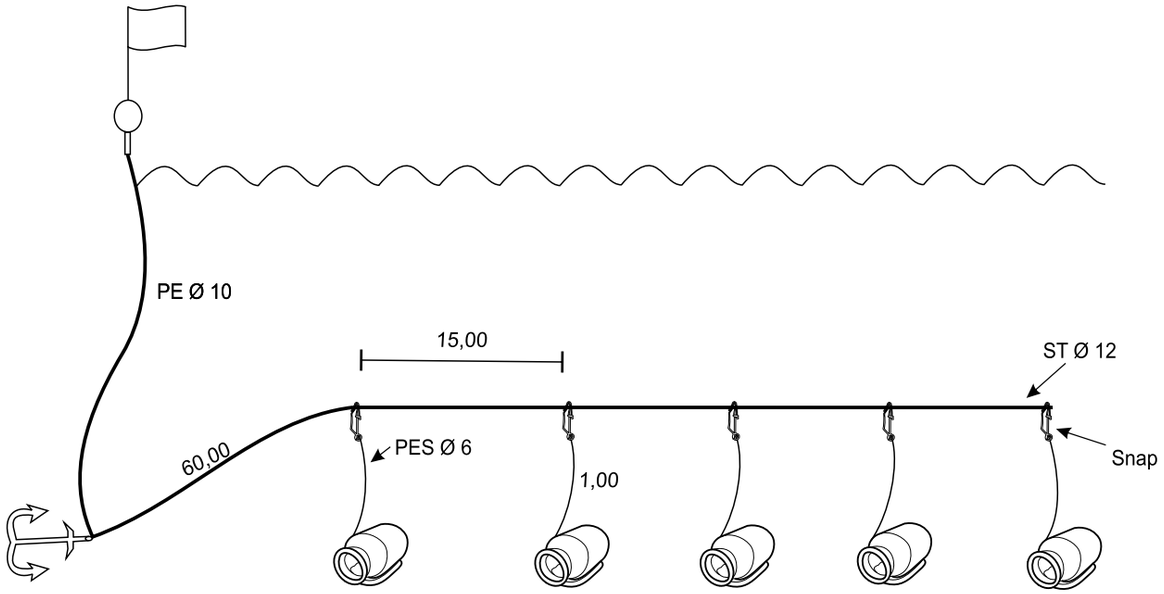

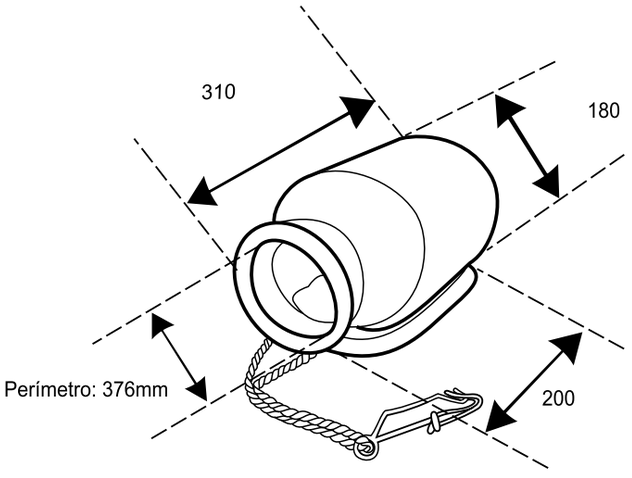

REFERÊNCIAS

Universidade Federal do Rio Grande (FURG)
Laboratório de Tecnologia Pesqueira e Hidroacústica
stefanweigert@gmail.com, abneralves_sf@hotmail.com

Apetrecho: pote
Recurso-alvo: polvo
Santa Catarina

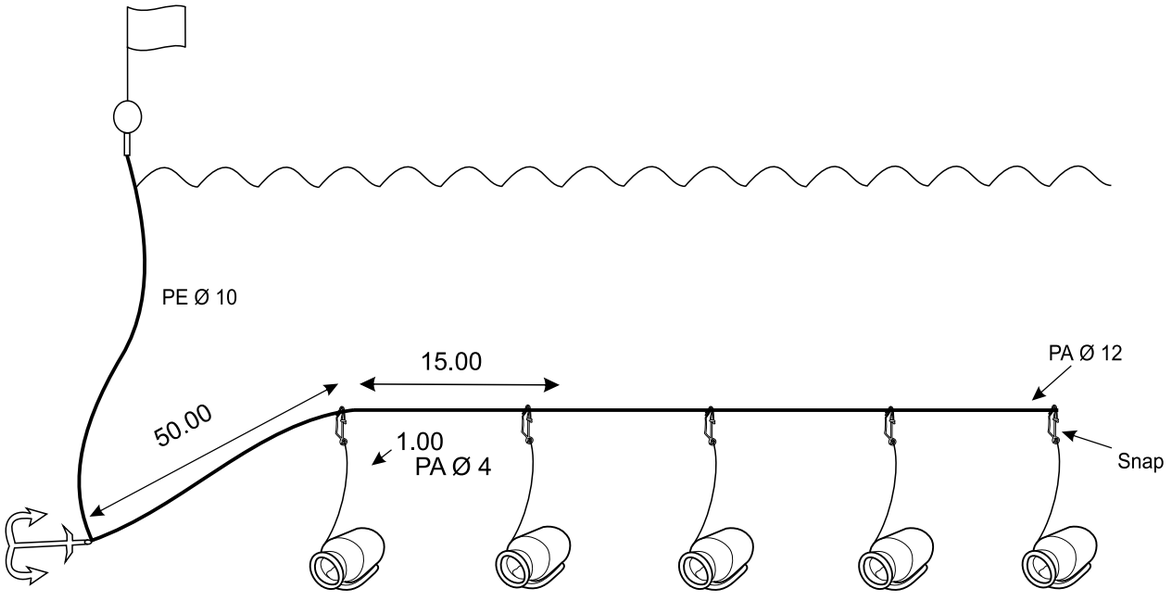

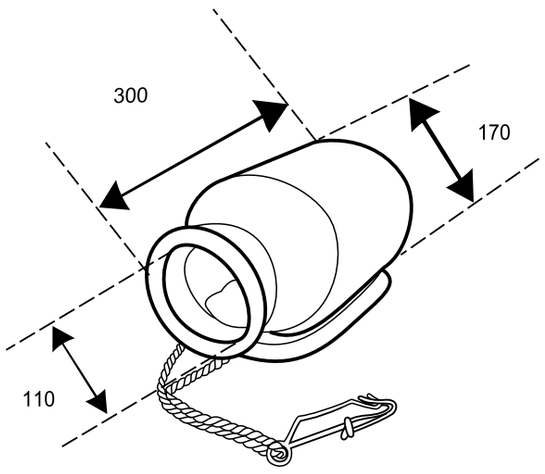

REFERÊNCIAS

Universidade do Estado de Santa Catarina (UDESC - Campus Laguna)
Departamento de Engenharia de Pesca e Ciências Biológicas - DEPB
eduardo.gentil@udesc.br

Apetrecho: aviãozinho
Recurso-alvo: camarão
Santa Catarina

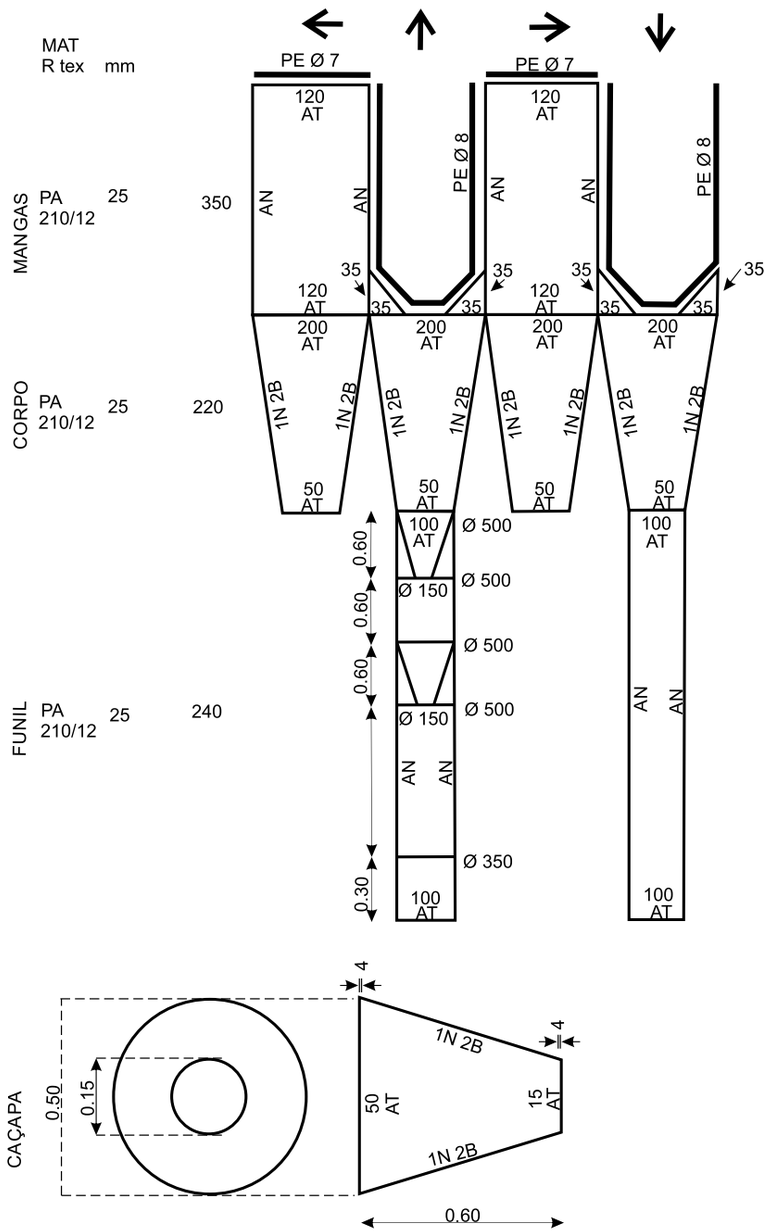

REFERÊNCIAS

Universidade do Estado de Santa Catarina (UDESC - Campus Laguna)
Departamento de Engenharia de Pesca e Ciências Biológicas - DEPB
eduardo.gentil@udesc.br

Apetrecho: aviãozinho com pano do corpo tipo “envelope”
Recurso-alvo: camarão
Rio Grande do Sul

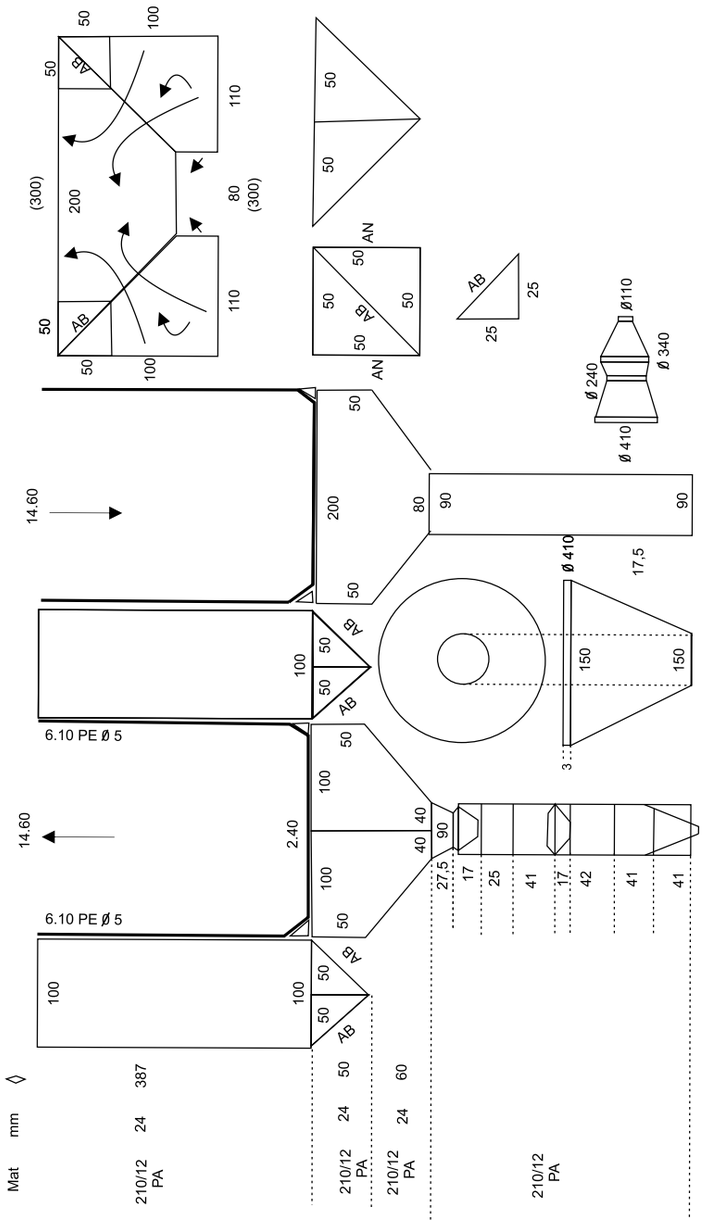

REFERÊNCIAS

Universidade Federal do Rio Grande (FURG)
Laboratório de Tecnologia Pesqueira e Hidroacústica
stefanweigert@gmail.com, abneralves_sf@hotmail.com, vinibiologia@yahoo.com.br

Apetrecho: aviãozinho
Recurso-alvo: camarão
Rio Grande do Sul

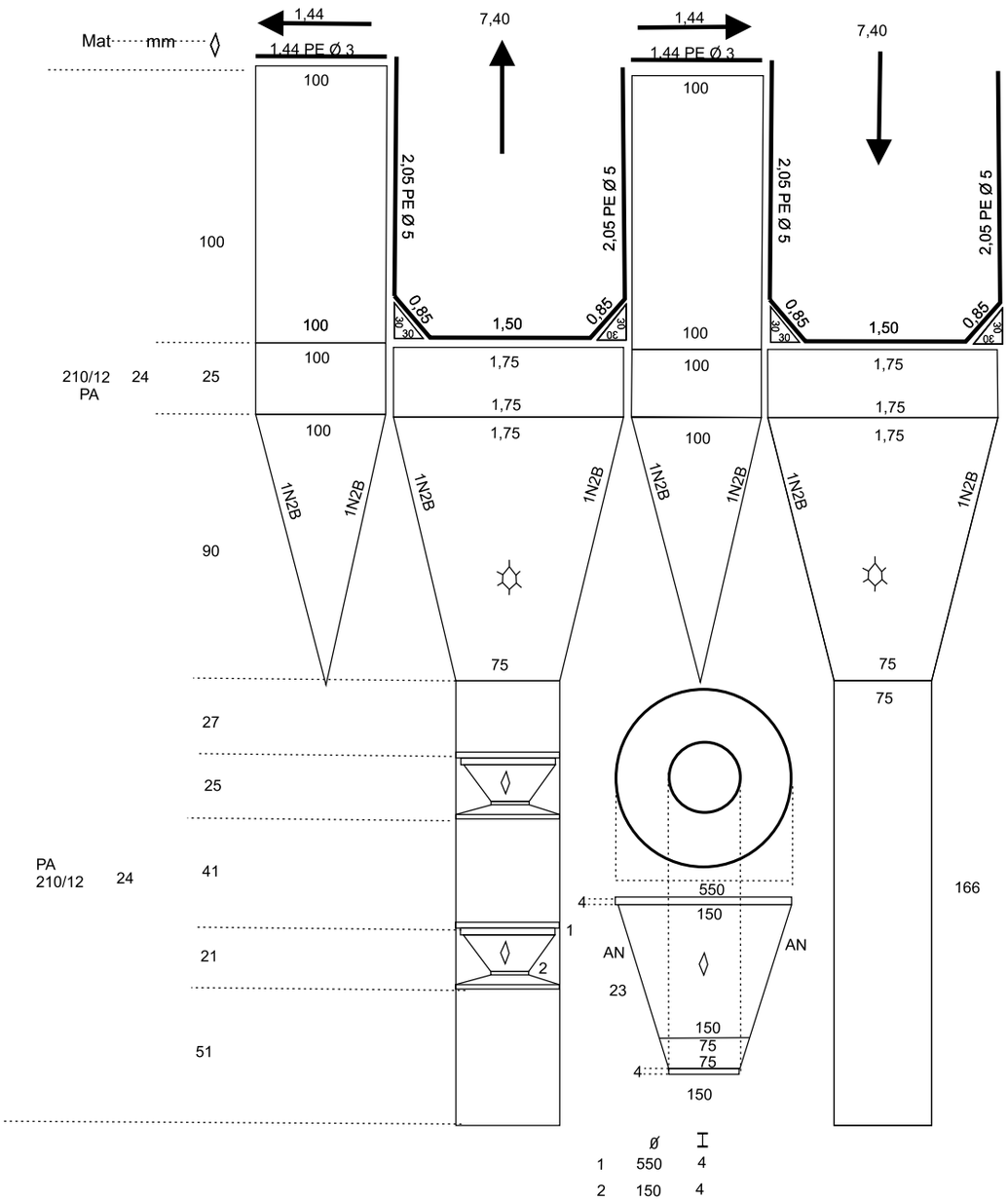

REFERÊNCIAS

Universidade Federal do Rio Grande (FURG)
Laboratório de Tecnologia Pesqueira e Hidroacústica
stefanweigert@gmail.com, abneralves_sf@hotmail.com, vinibiologia@yahoo.com.br

Apetrecho: rede de saco (4 panos)
Recurso-alvo: camarão-rosa
Lagos dos Patos - RS

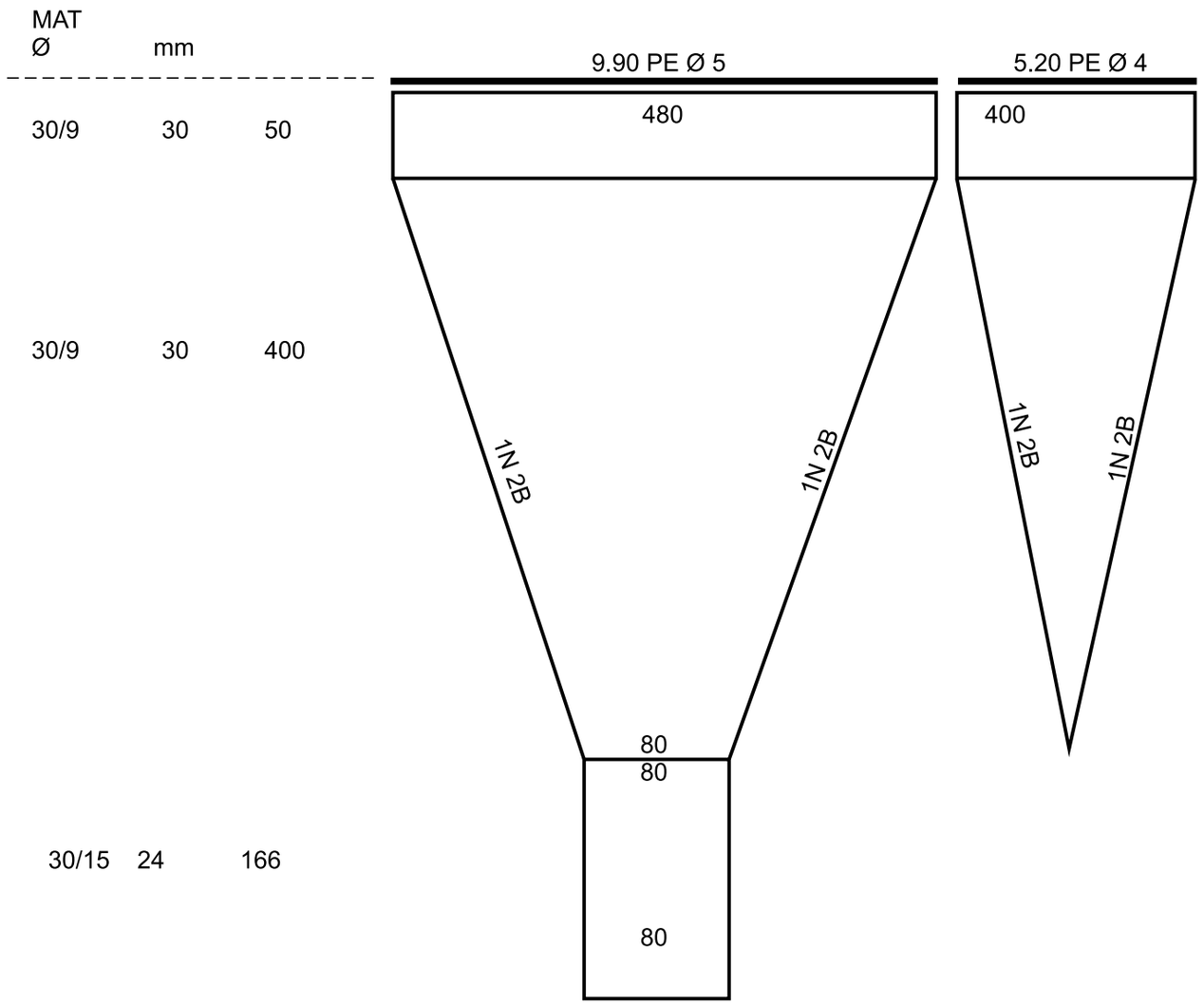

REFERÊNCIAS
Universidade Federal do Rio Grande (FURG)
Laboratório de Tecnologia Pesqueira e Hidroacústica
stefanweigert@gmail.com, abneralves_sf@hotmail.com, vinibiologia@yahoo.com.br

Apetrecho: coca de puxar
Recursos-alvos: camarão e siri
Santa Catarina

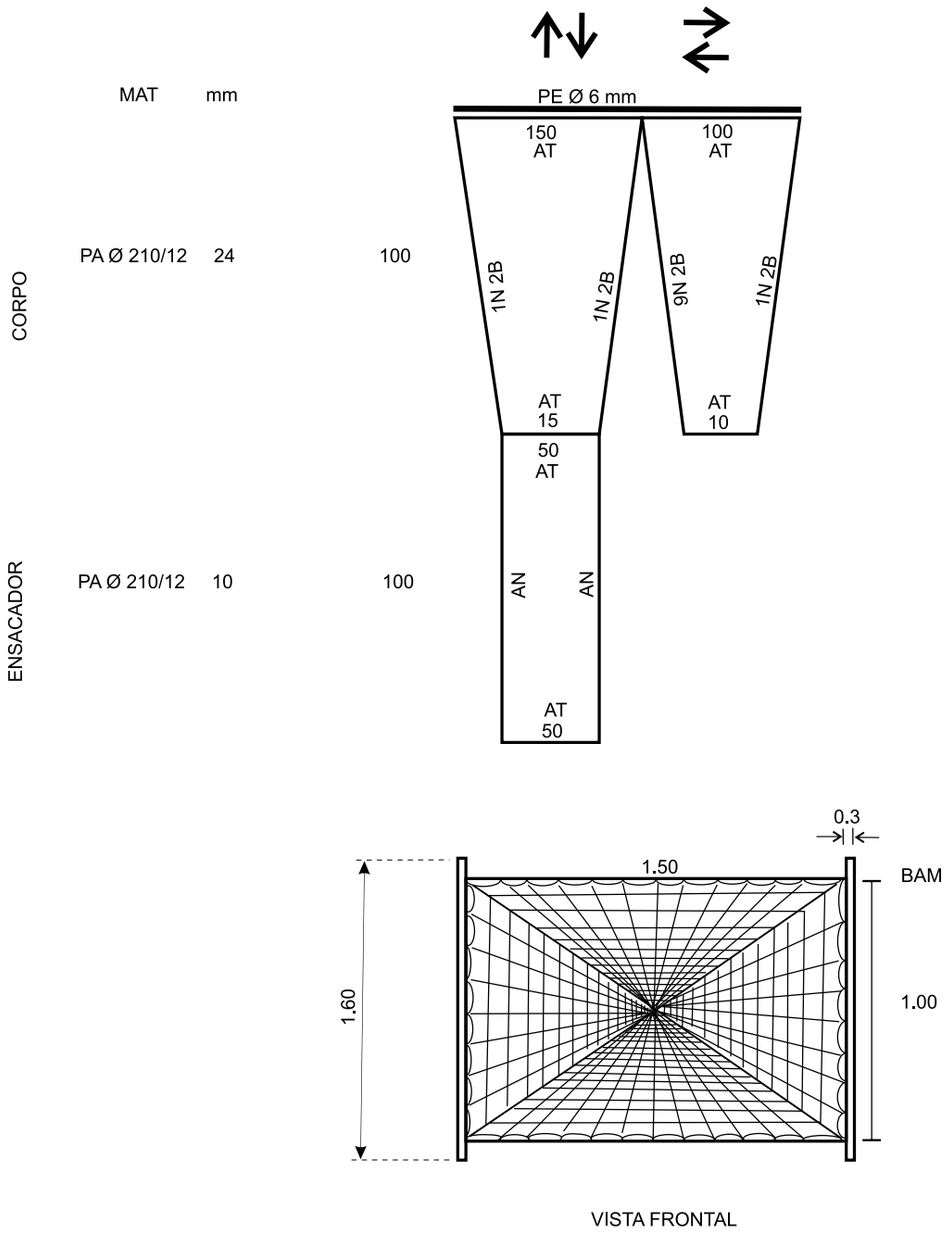

REFERÊNCIAS

Universidade do Estado de Santa Catarina (UDESC - Campus Laguna)
Departamento de Engenharia de Pesca e Ciências Biológicas - DEPB
eduardo.gentil@udesc.br

Apetrecho: rede de saco
Recurso-alvo: camarão
Santa Catarina

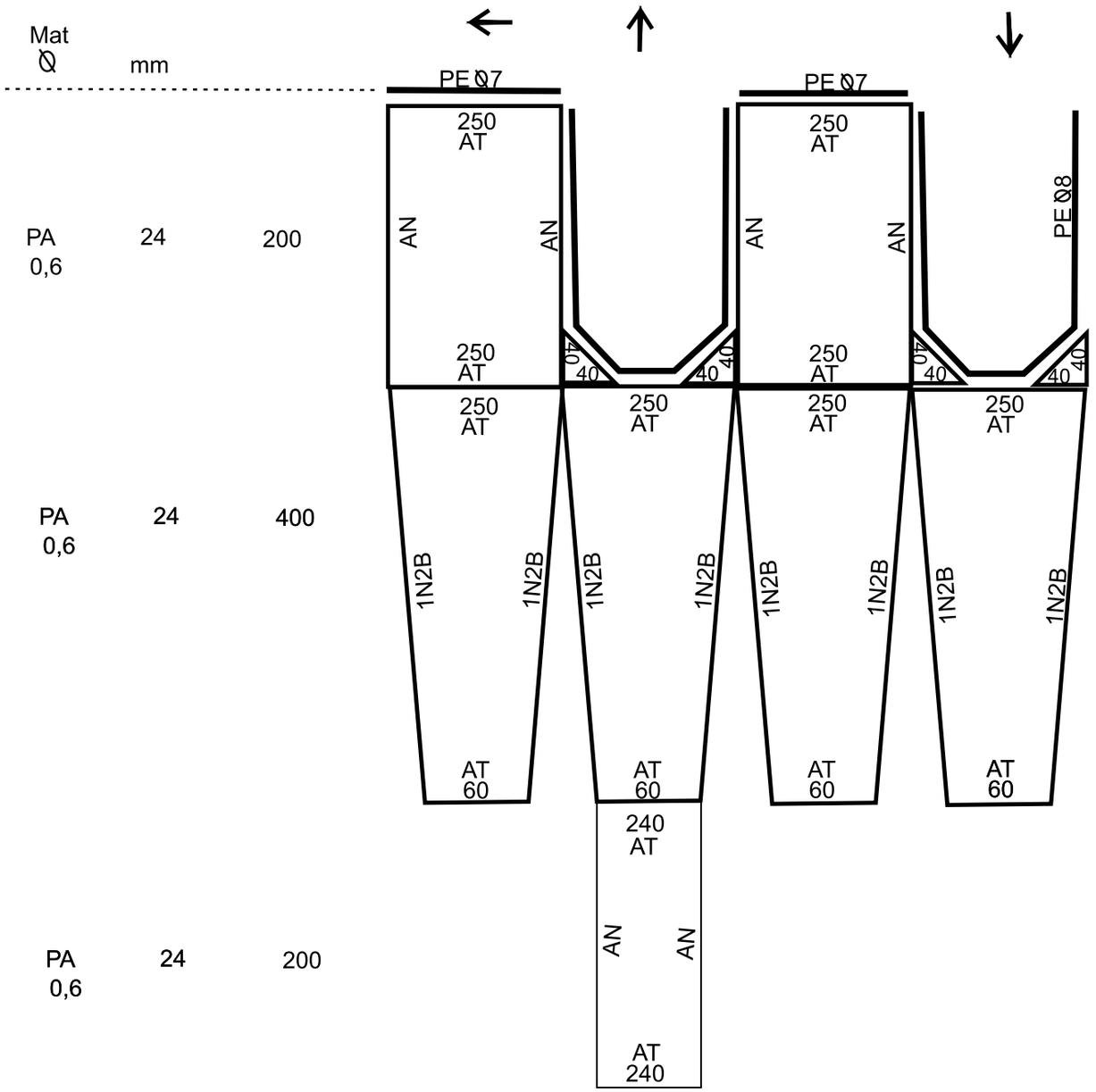

REFERÊNCIAS
Universidade do Estado de Santa Catarina (UDESC - Campus Laguna)
Departamento de Engenharia de Pesca e Ciências Biológicas - DEPB
eduardo.gentil@udesc.br

Apetrecho: bernunça
Recurso-alvo: camarão
Santa Catarina

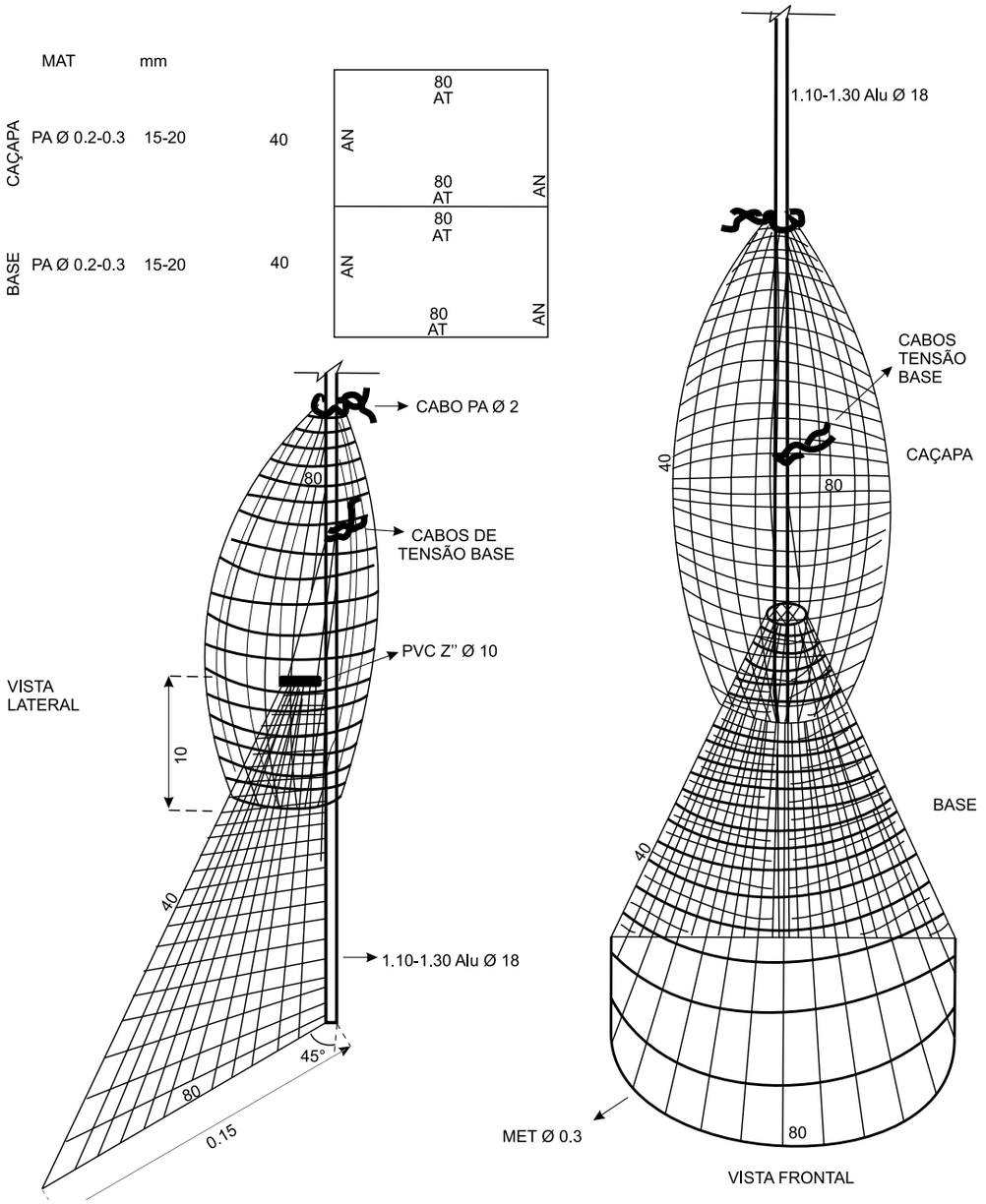

REFERÊNCIAS

Universidade do Estado de Santa Catarina (UDESC - Campus Laguna)
Departamento de Engenharia de Pesca e Ciências Biológicas - DEPB
eduardo.gentil@udesc.br

Apetrecho: fisga
Recurso-alvo: linguado
Santa Catarina

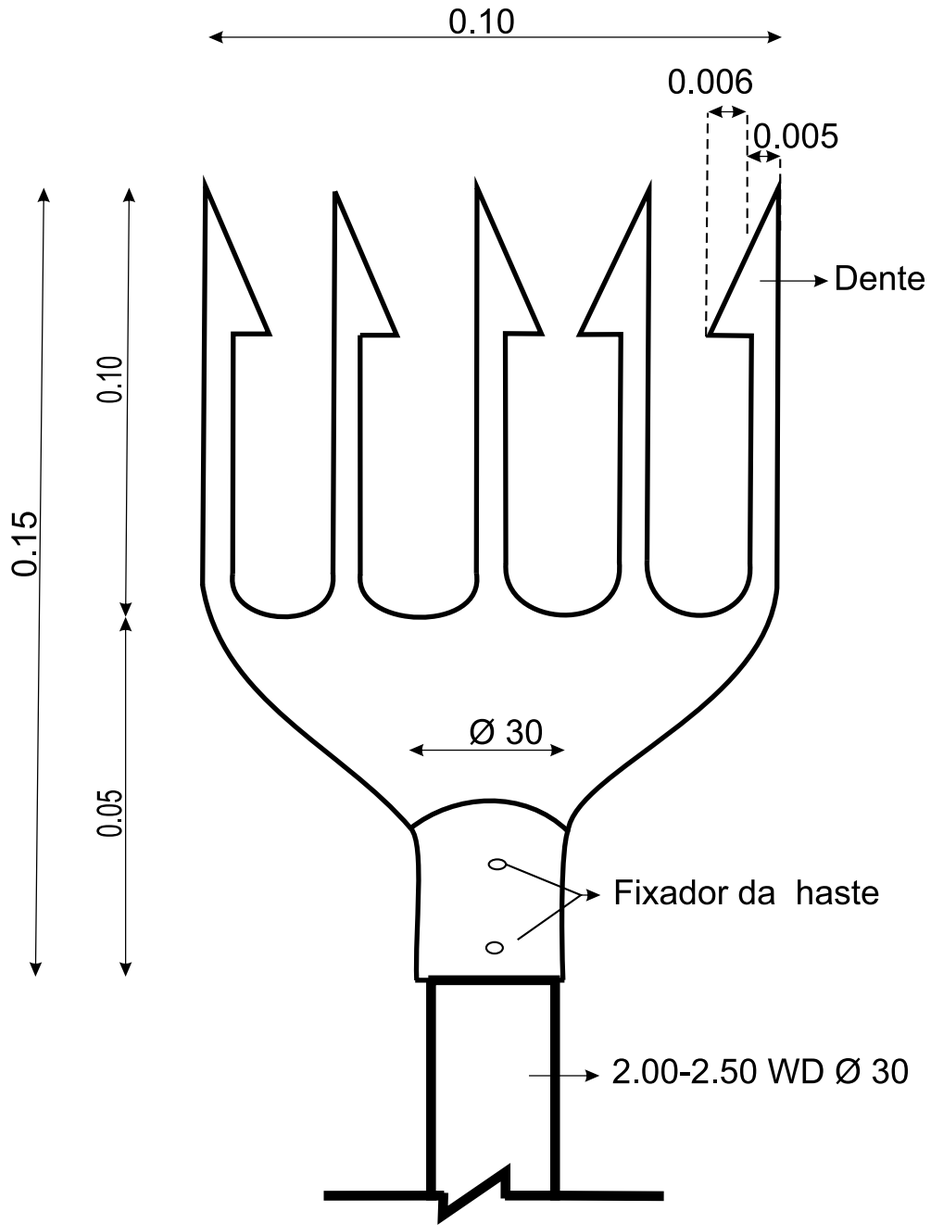

REFERÊNCIAS
Universidade do Estado de Santa Catarina (UDESC - Campus Laguna)
Departamento de Engenharia de Pesca e Ciências Biológicas - DEPB
eduardo.gentil@udesc.br

Apetrecho: ratoeira
Recurso-alvo: caranguejo
Piaçabuçu - AL

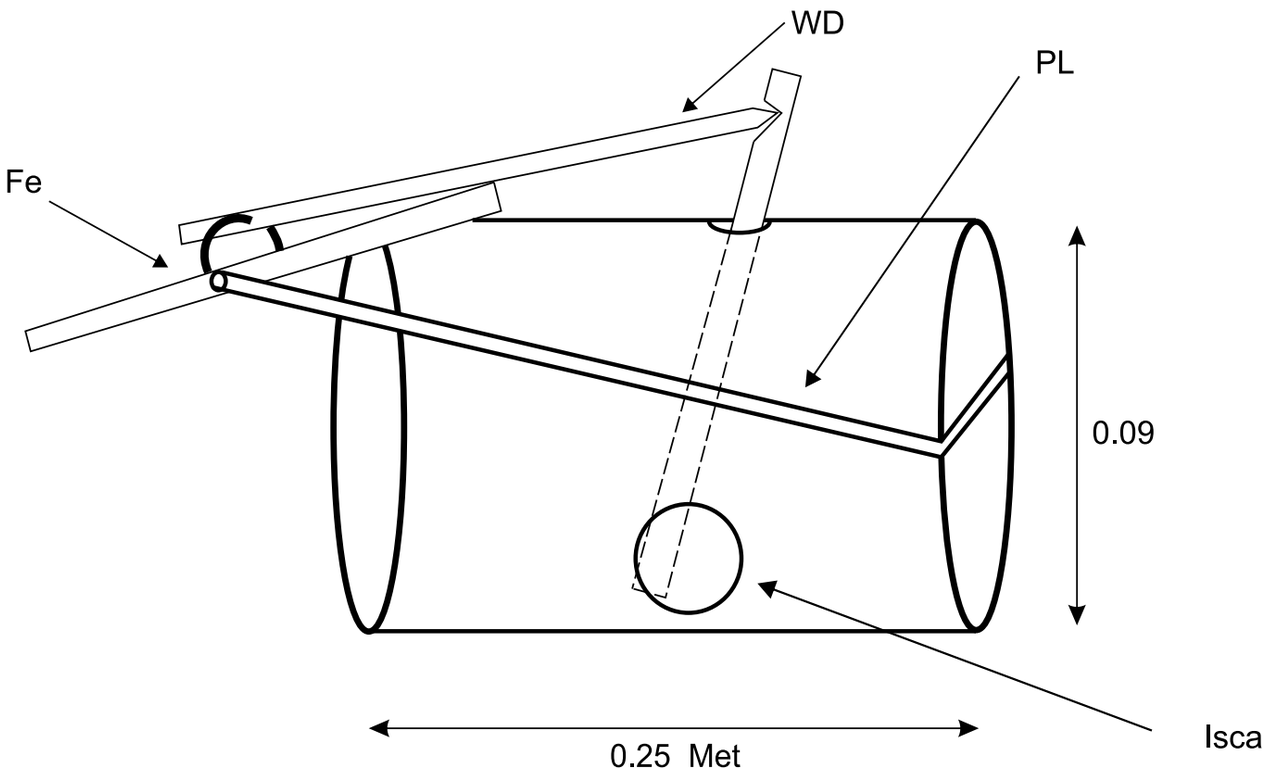

REFERÊNCIAS

Universidade Federal de Alagoas - Unidade de Ensino Penedo
Laboratório de Investigação e Manejo da Pesca - IMAP
oliveira.igordamata@gmail.com, jurandyrengpesca@outlook.com

ARTES DE COBRIR

Apetrecho: tarrafa
Recursos-alvos: peixes de pequeno porte e camarão
Todo litoral alagoano

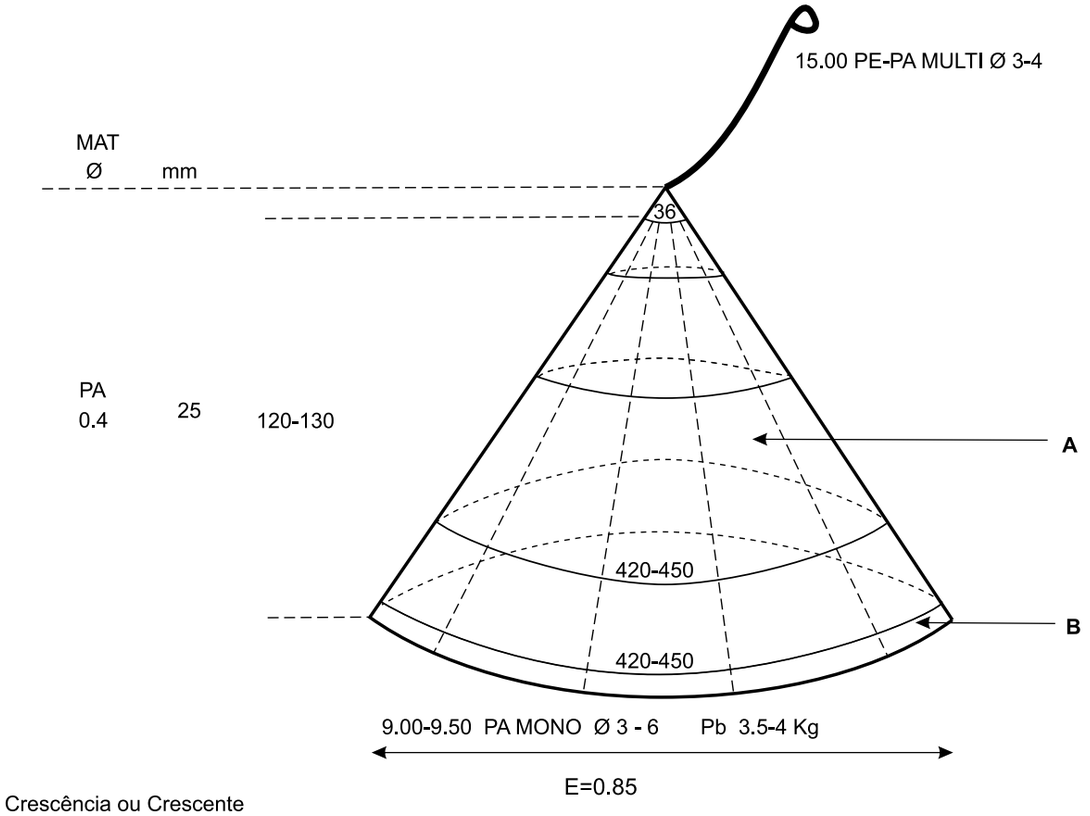

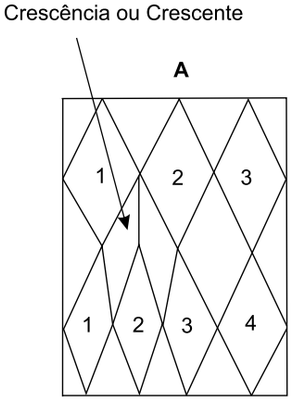

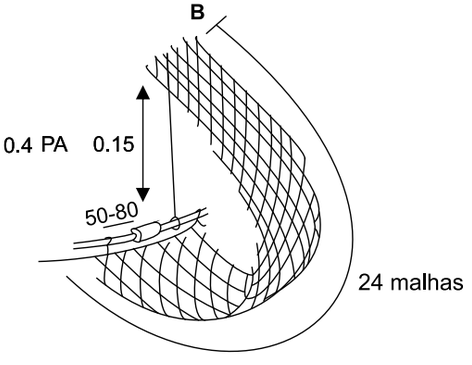

REFERÊNCIAS

Universidade Federal de Alagoas - Unidade de Ensino Penedo
Laboratório de Investigação e Manejo da Pesca - IMAP
oliveira.igordamata@gmail.com, jurandyrengpesca@outlook.com

Apetrecho: tarrafa
Recursos-alvos: bagre, capareba, tainha e saúna
Ipojuca (Porto de Galinhas) – PE

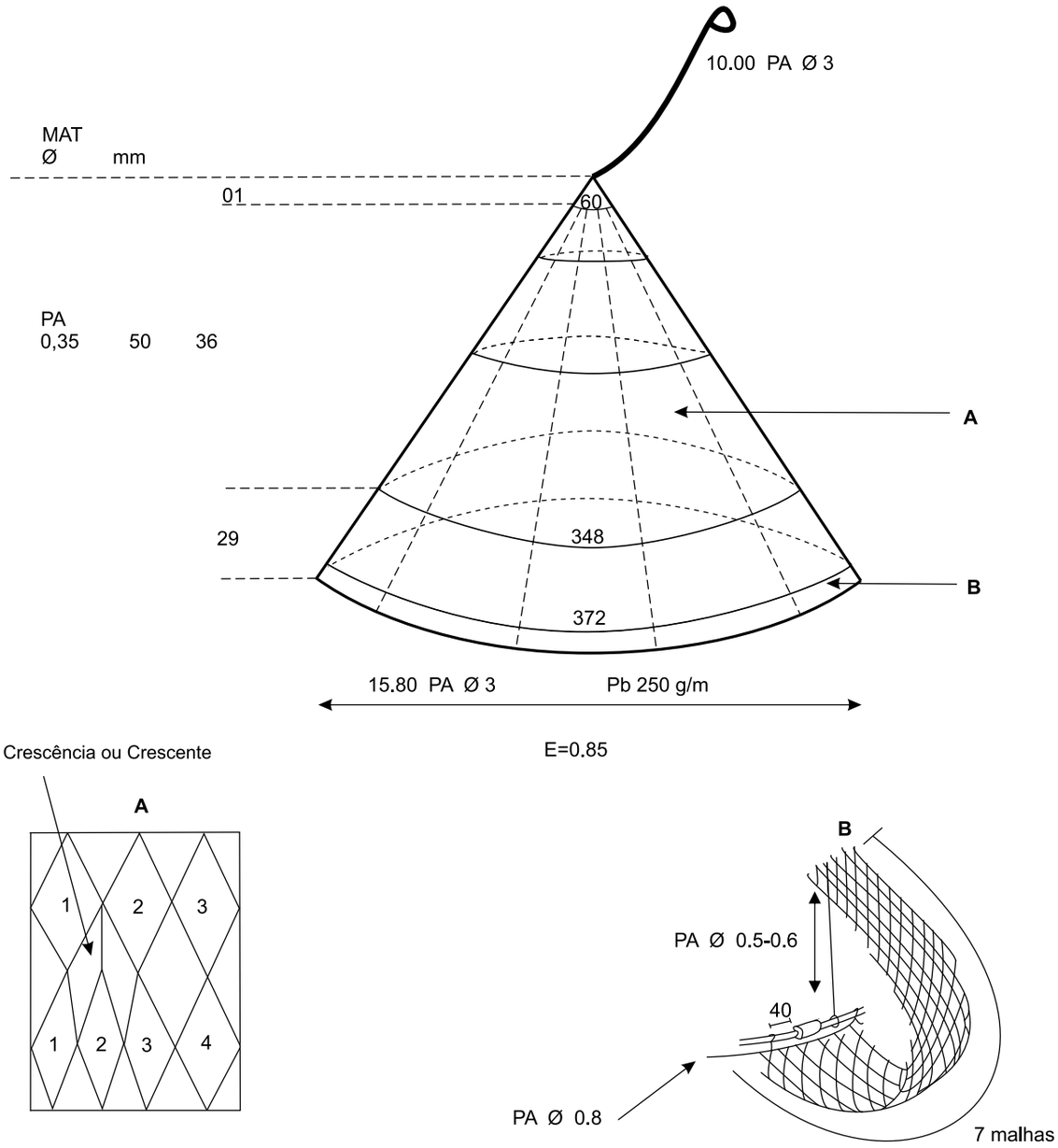

REFERÊNCIAS

Universidade Federal Rural de Pernambuco
Laboratório de Pesca Sustentável
vanildo.oliveira@ufrpe.br

Apetrecho: tarrafa
Recursos-alvos: camorim, capareba, tainha e saúna
Itapissuma – PE

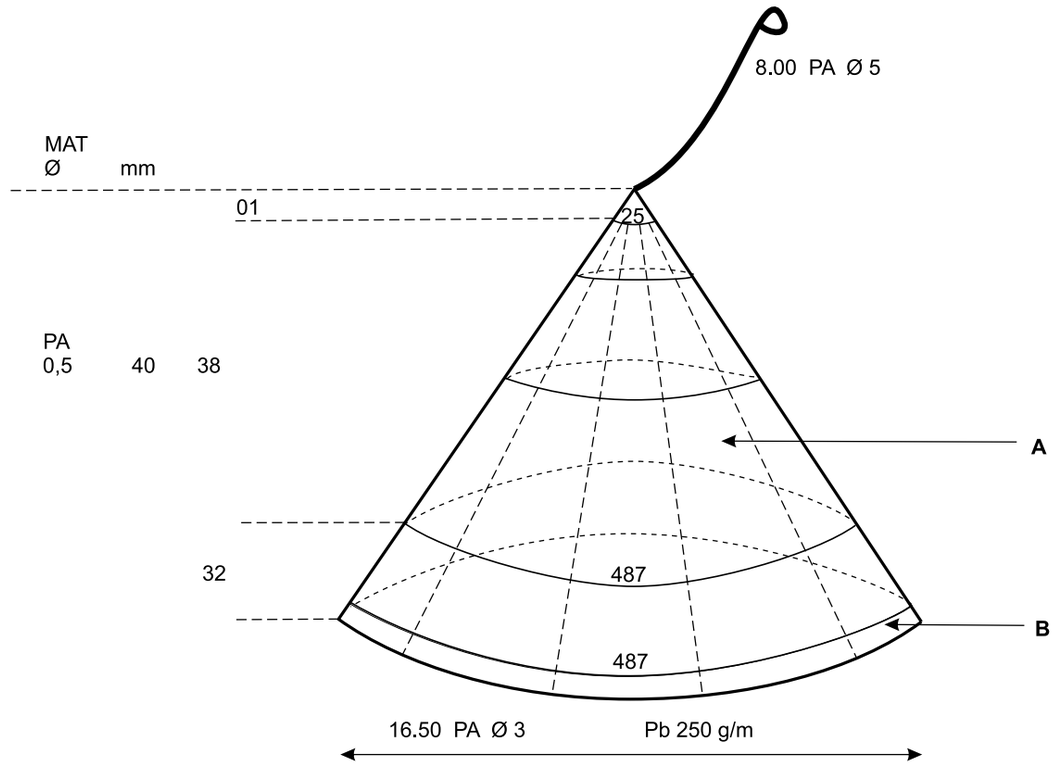

E=0.85

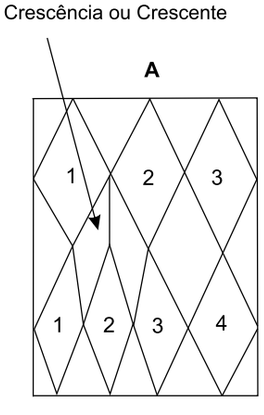

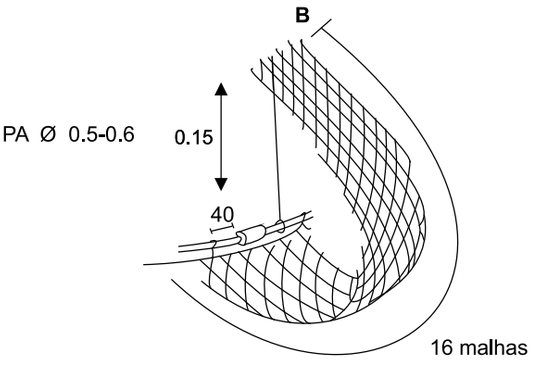

REFERÊNCIAS

Universidade Federal Rural de Pernambuco
Laboratório de Pesca Sustentável
vanildo.oliveira@ufrpe.br

Apetrecho: tarrafa
Recursos-alvos: capareba, tainha e saúna
Jaboatão dos Guararapes - PE

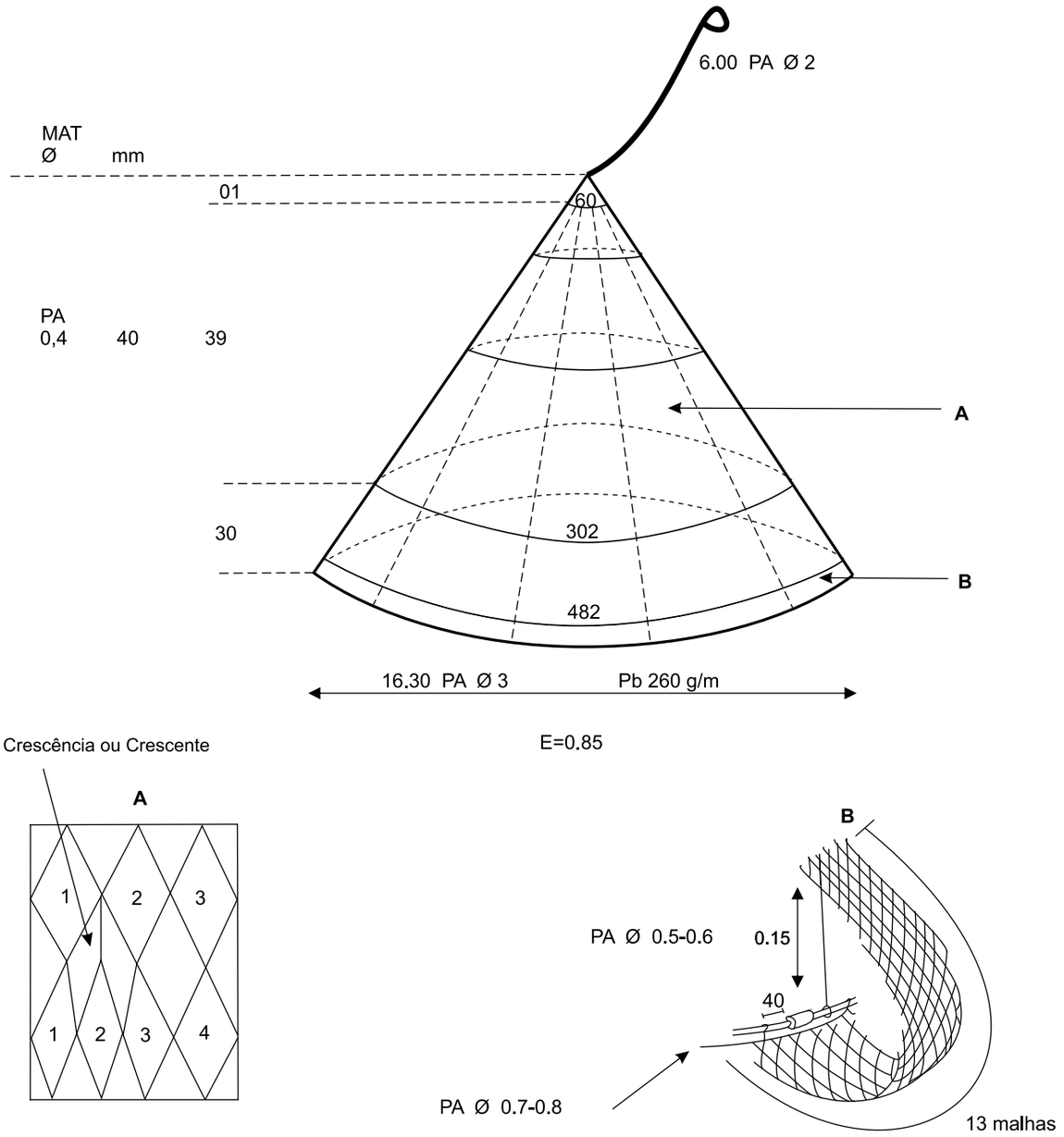

REFERÊNCIAS

Universidade Federal Rural de Pernambuco
Laboratório de Pesca Sustentável
vanildo.oliveira@ufrpe.br

Apetrecho: tarrafa
Recursos-alvos: tainha e saúna
Sirinhaém - PE

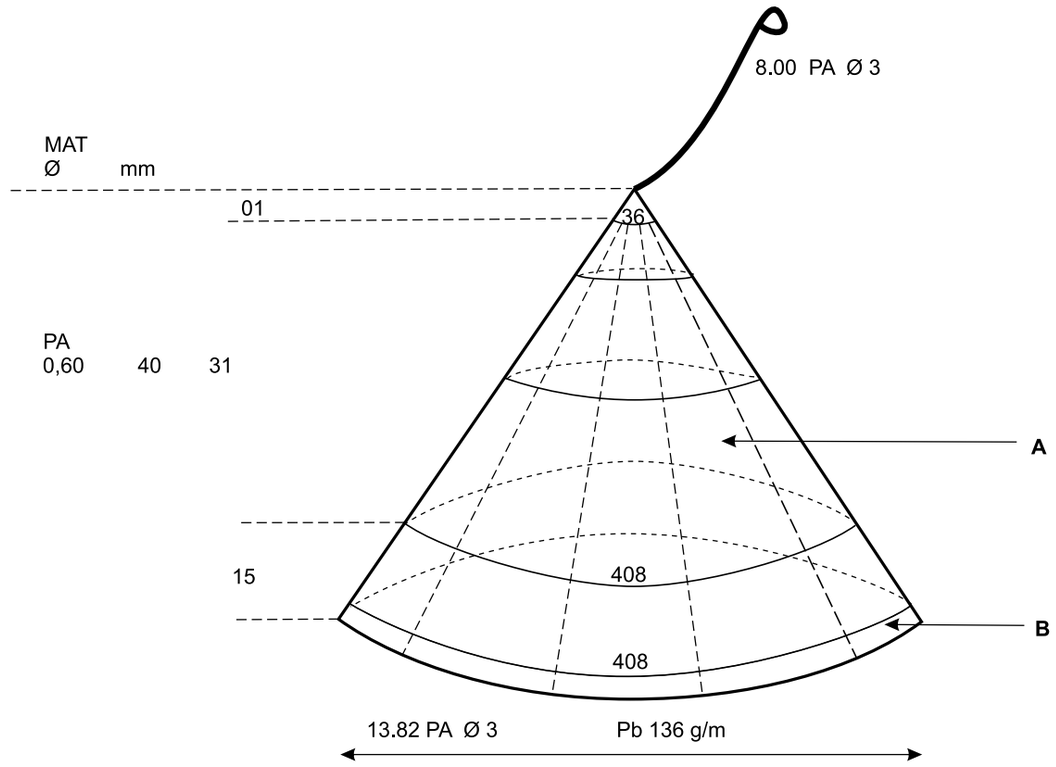

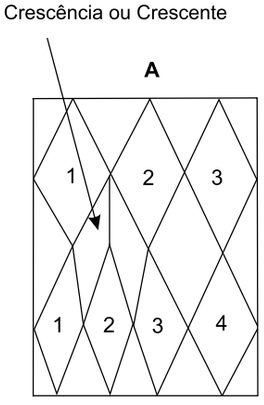

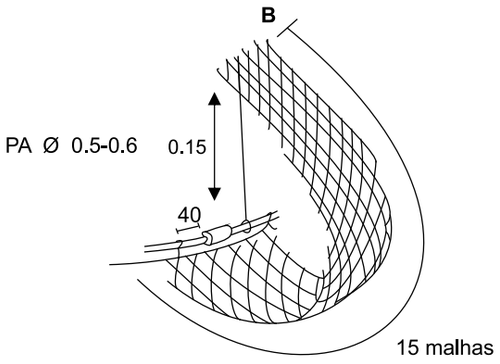

REFERÊNCIAS

Universidade Federal Rural de Pernambuco
Laboratório de Pesca Sustentável
vanildo.oliveira@ufrpe.br

Apetrecho: tarrafa de tenso curto
Recursos-alvos: camarão e peixes
Santa Catarina

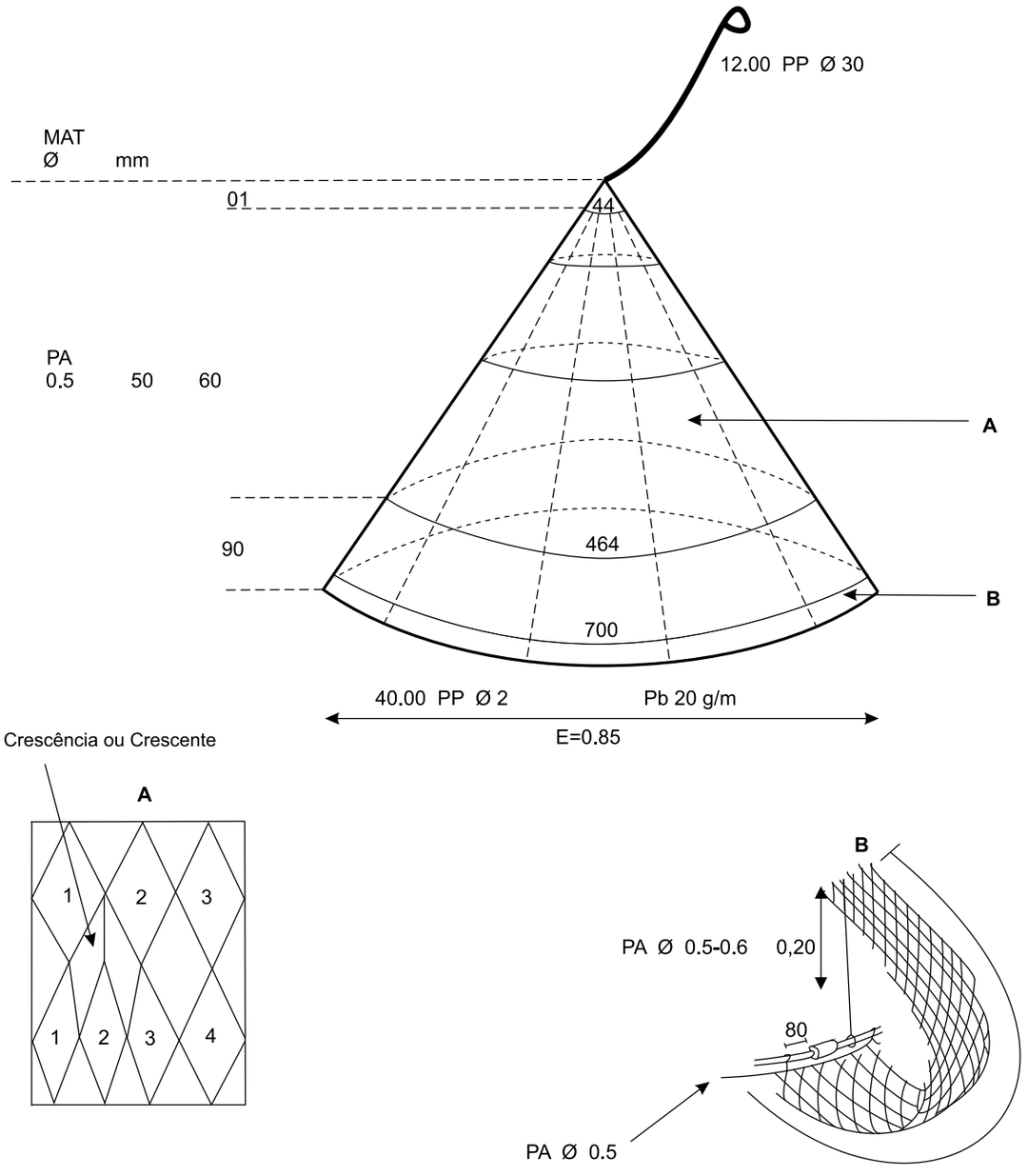

REFERÊNCIAS

Universidade do Estado de Santa Catarina (UDESC - Campus Laguna)
Departamento de Engenharia de Pesca e Ciências Biológicas - DEPB
eduardo.gentil@udesc.br

Apetrecho: tarrafa
Recursos-alvos: tainha e papa-terra
Rio Grande do Sul

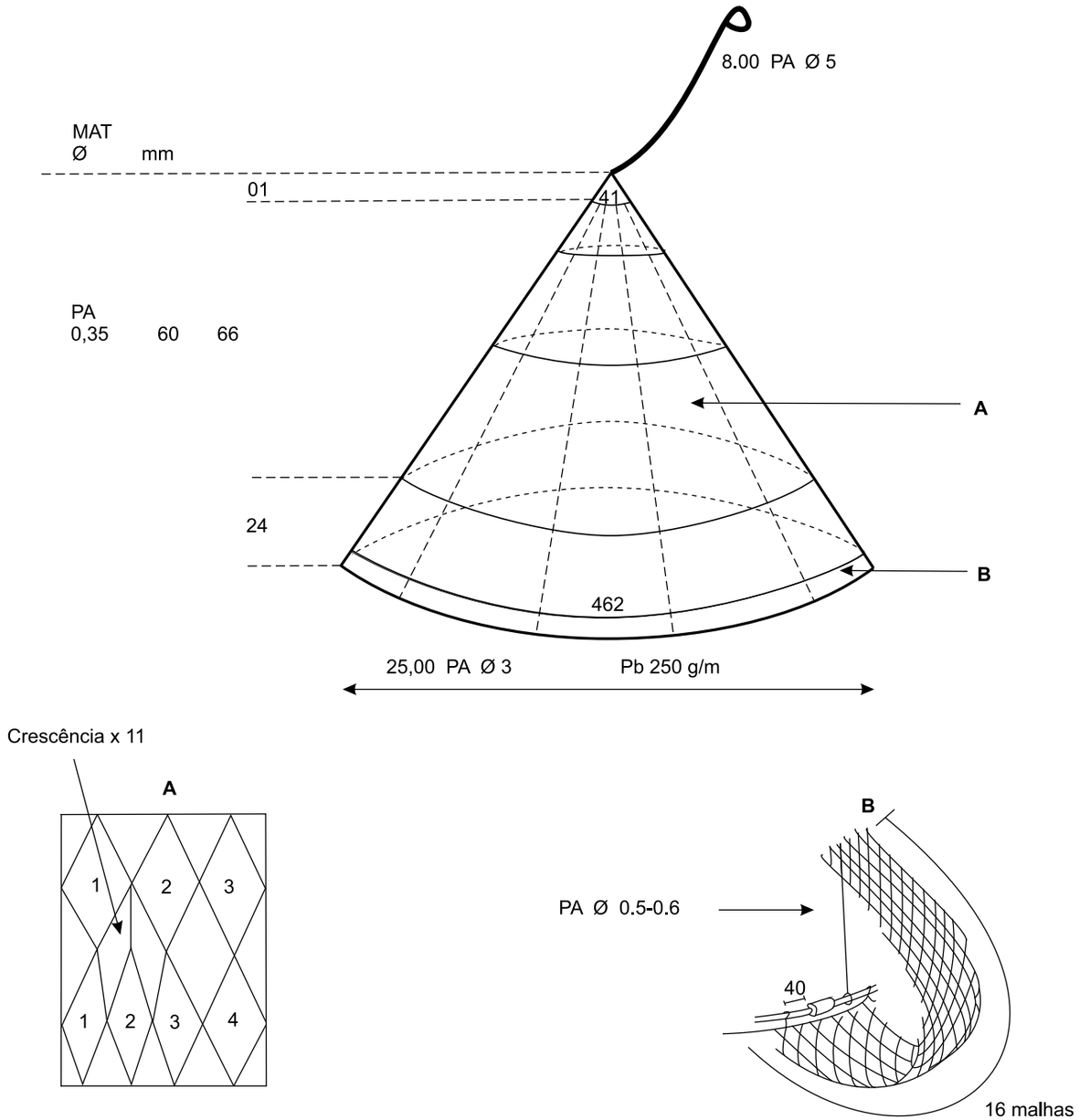

REFERÊNCIAS

Universidade Federal do Rio Grande (FURG)
Laboratório de Tecnologia Pesqueira e Hidroacústica
stefanweigert@gmail.com, abneralves_sf@hotmail.com, mlang.oceano@gmail.com

LINHAS E ANZÓIS

Apetrecho: espinhel artesanal
Recursos-alvos: tubarão e cação
Piaçabuçu - AL

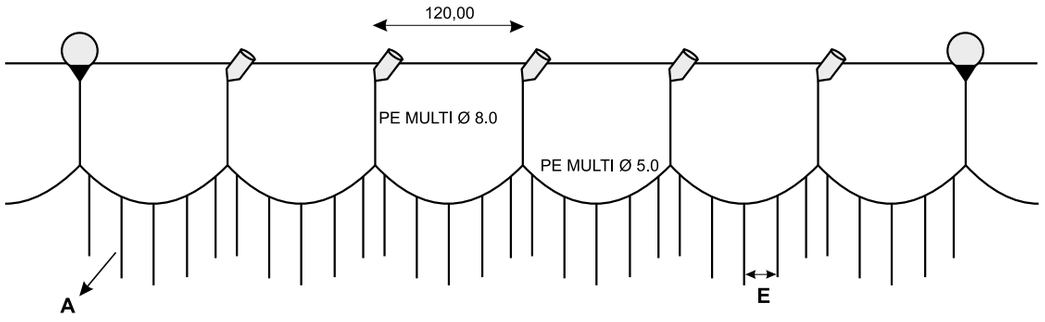

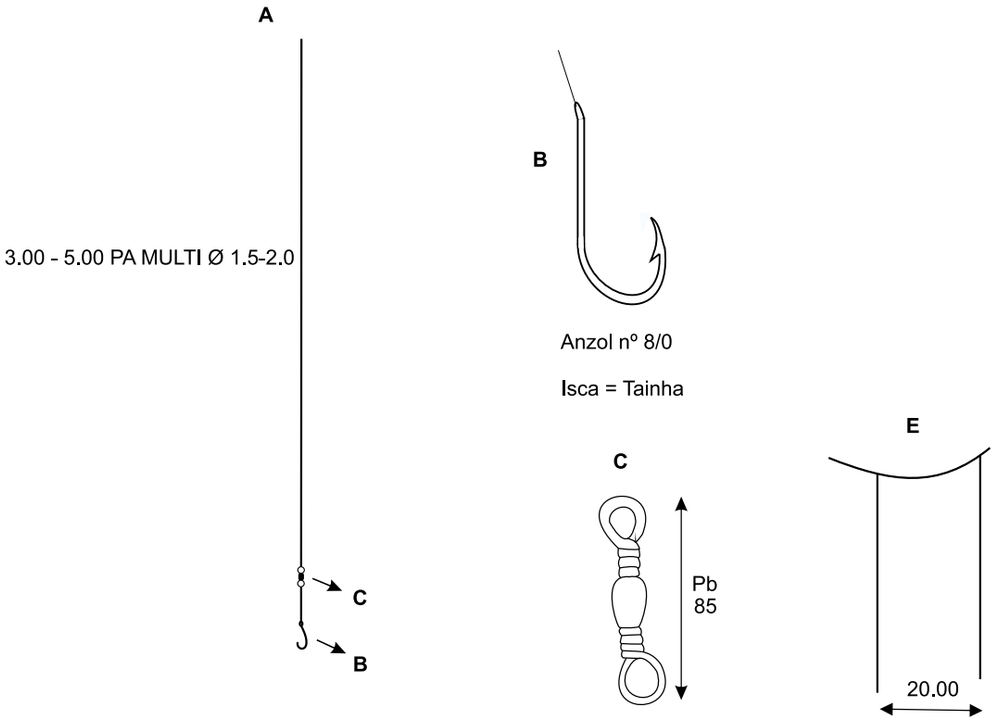

REFERÊNCIA

Universidade Federal de Alagoas - Unidade de Ensino Penedo
Laboratório de Investigação e Manejo da Pesca - IMAP
oliveira.igordamata@gmail.com, jurandyrengpesca@outlook.com

Apetrecho: espinhel artesanal de superfície
Recursos-alvos: dourado, cavala, cação, atum e agulhão
Maceió até o litoral norte alagoano

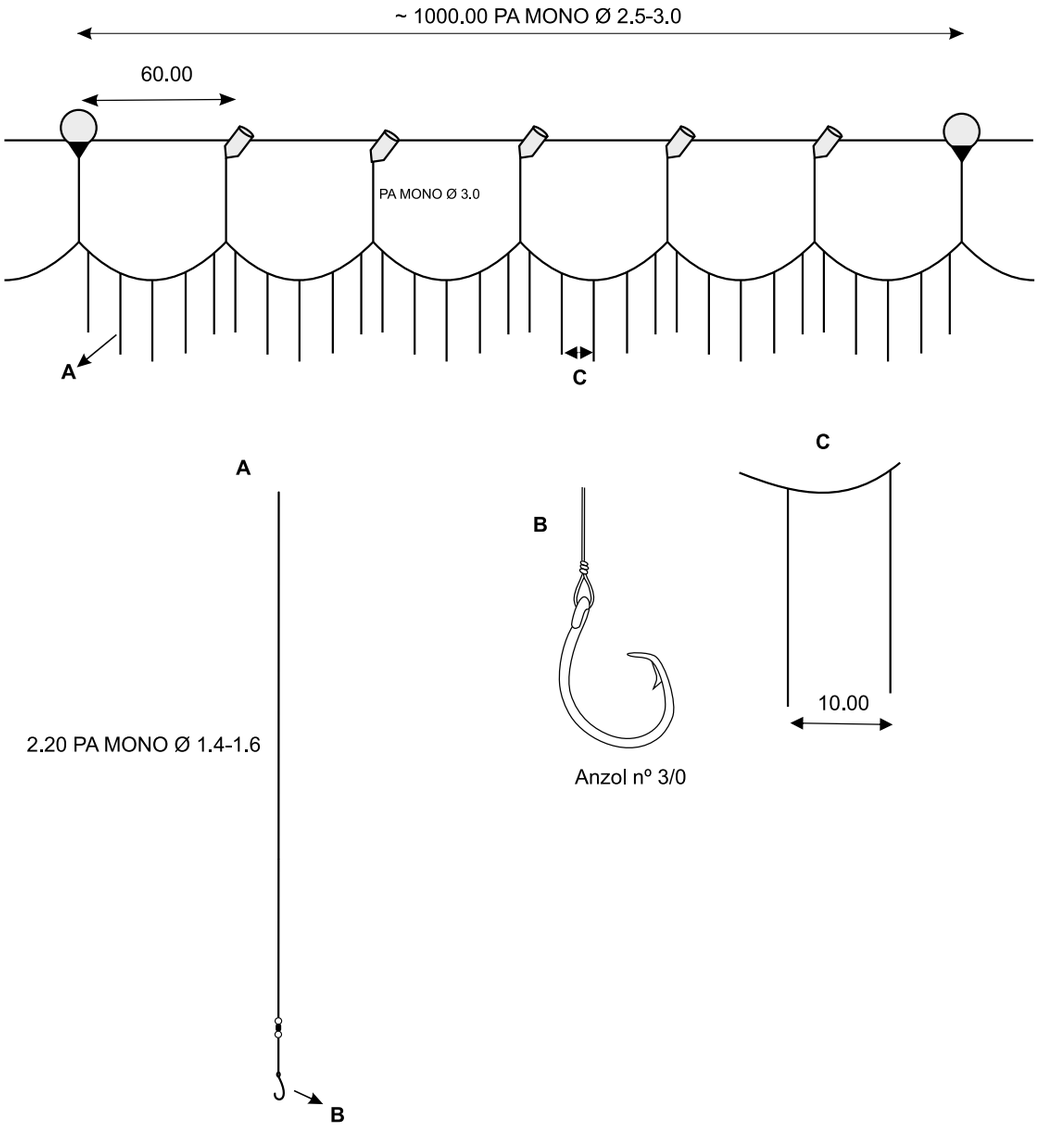

REFERÊNCIA

Universidade Federal de Alagoas - Unidade de Ensino Penedo
Laboratório de Investigação e Manejo da Pesca - IMAP
oliveira.igordamata@gmail.com, jurandyrengpesca@outlook.com

Apetrecho: espinhel de superfície
Recursos-alvos: grandes peixes pelágicos
Santa Catarina

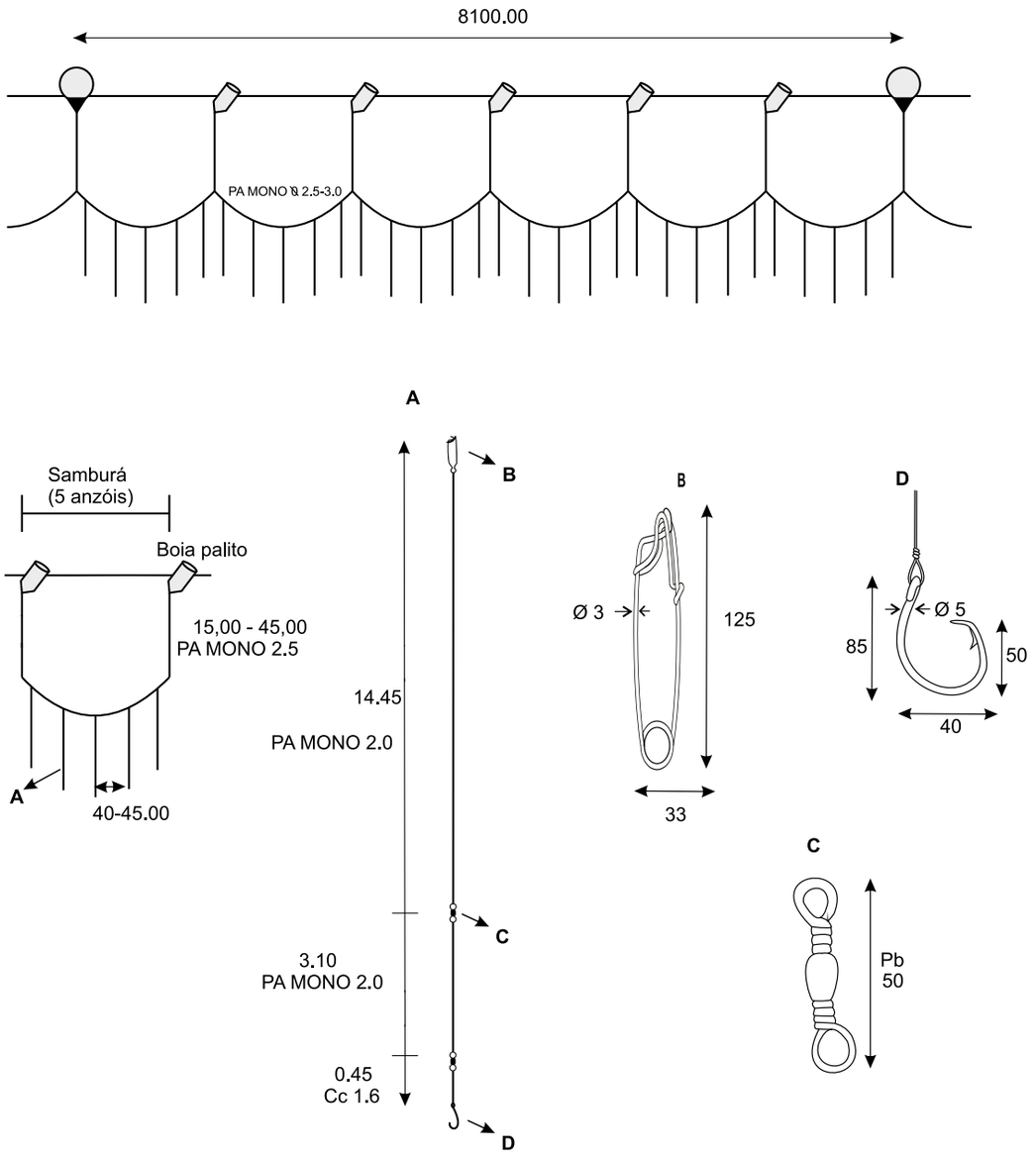

REFERÊNCIA
Universidade do Estado de Santa Catarina (UDESC - Campus Laguna)
Departamento de Engenharia de Pesca e Ciências Biológicas - DEPB
eduardo.gentil@udesc.br

Apetrecho: espinhel de superfície
Recursos-alvos: espadarte, atuns, tubarão-azul, peixe-prego.
Rio Grande do Sul

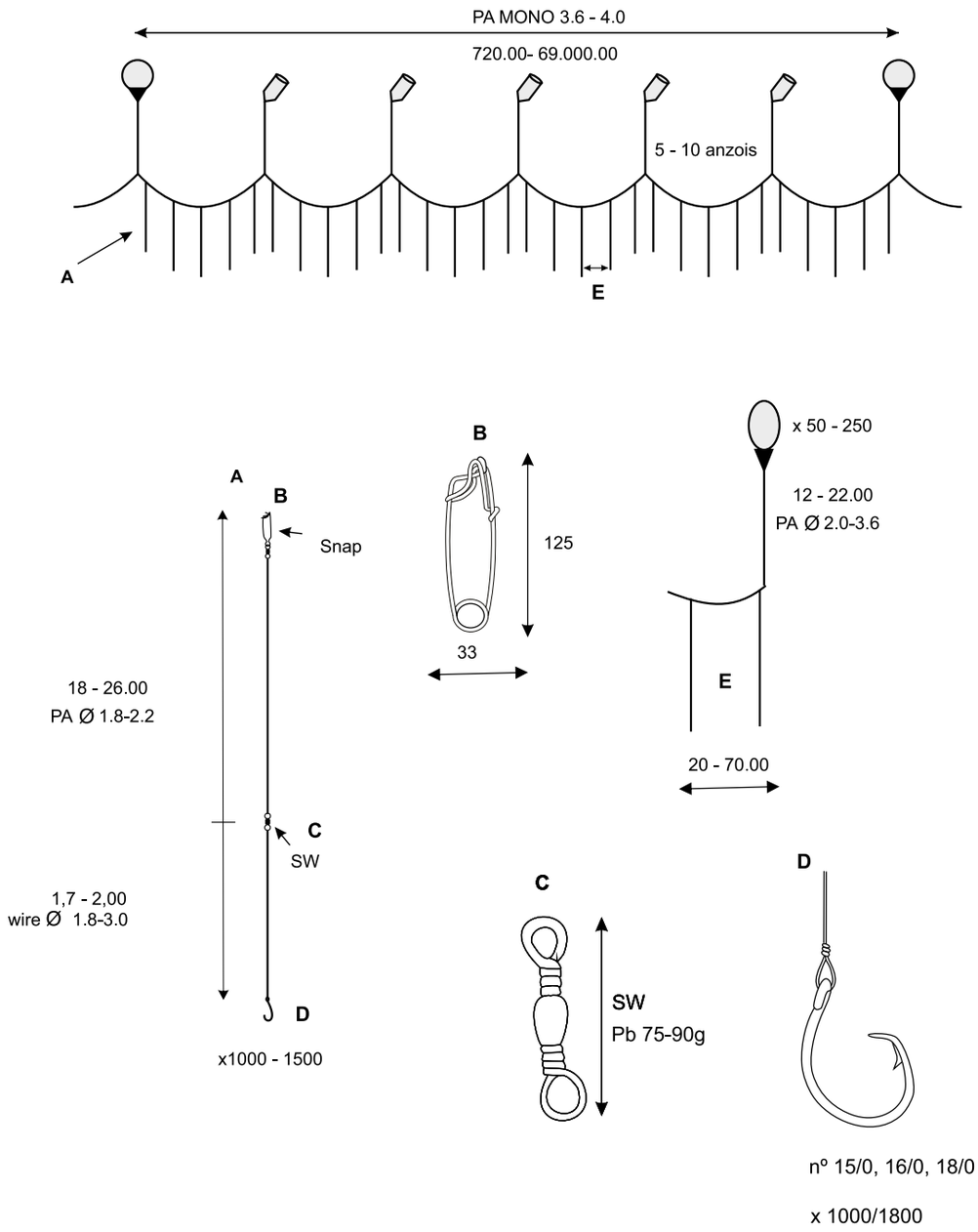

REFERÊNCIA

Universidade Federal do Rio Grande (FURG)
Laboratório de Tecnologia Pesqueira e Hidroacústica
stefanweigert@gmail.com, abneralves_sf@hotmail.com, sergioestima@yahoo.com.br

Apetrecho: espinhel de superfície
Recurso-alvo: dourado
Litoral – ES

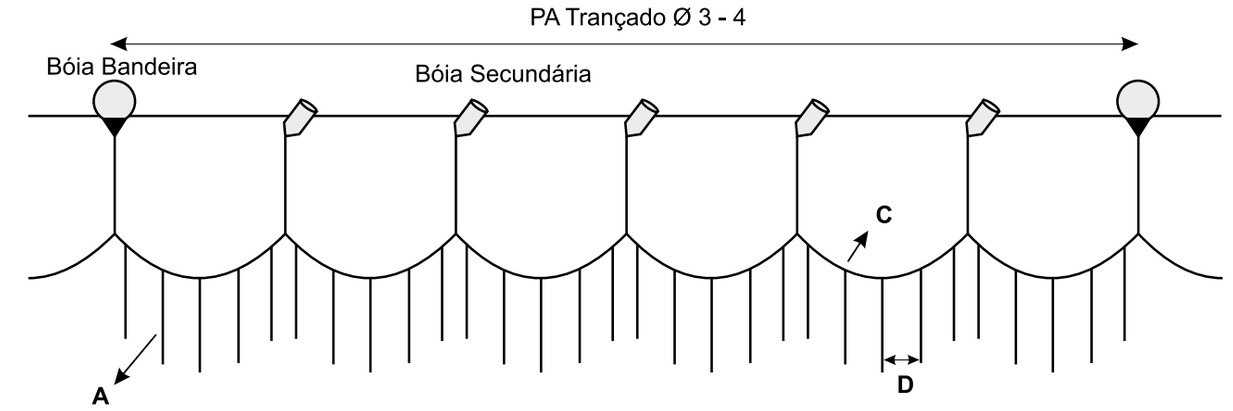

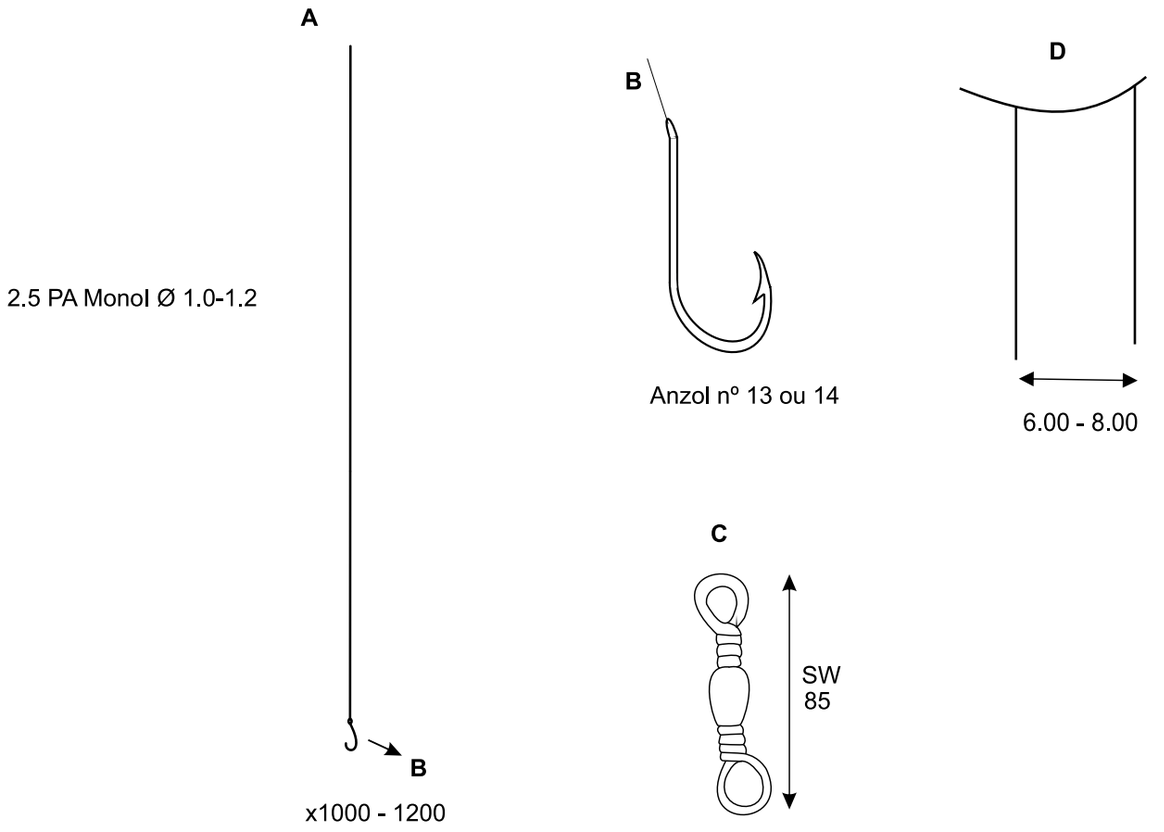

REFERÊNCIA

Instituto Federal do Espírito Santo - Campus Piúma
vhsilva@ifes.edu.br

Apetrecho: groseira
Recursos-alvos: xaréu e prejereba
Piaçabuçu - AL

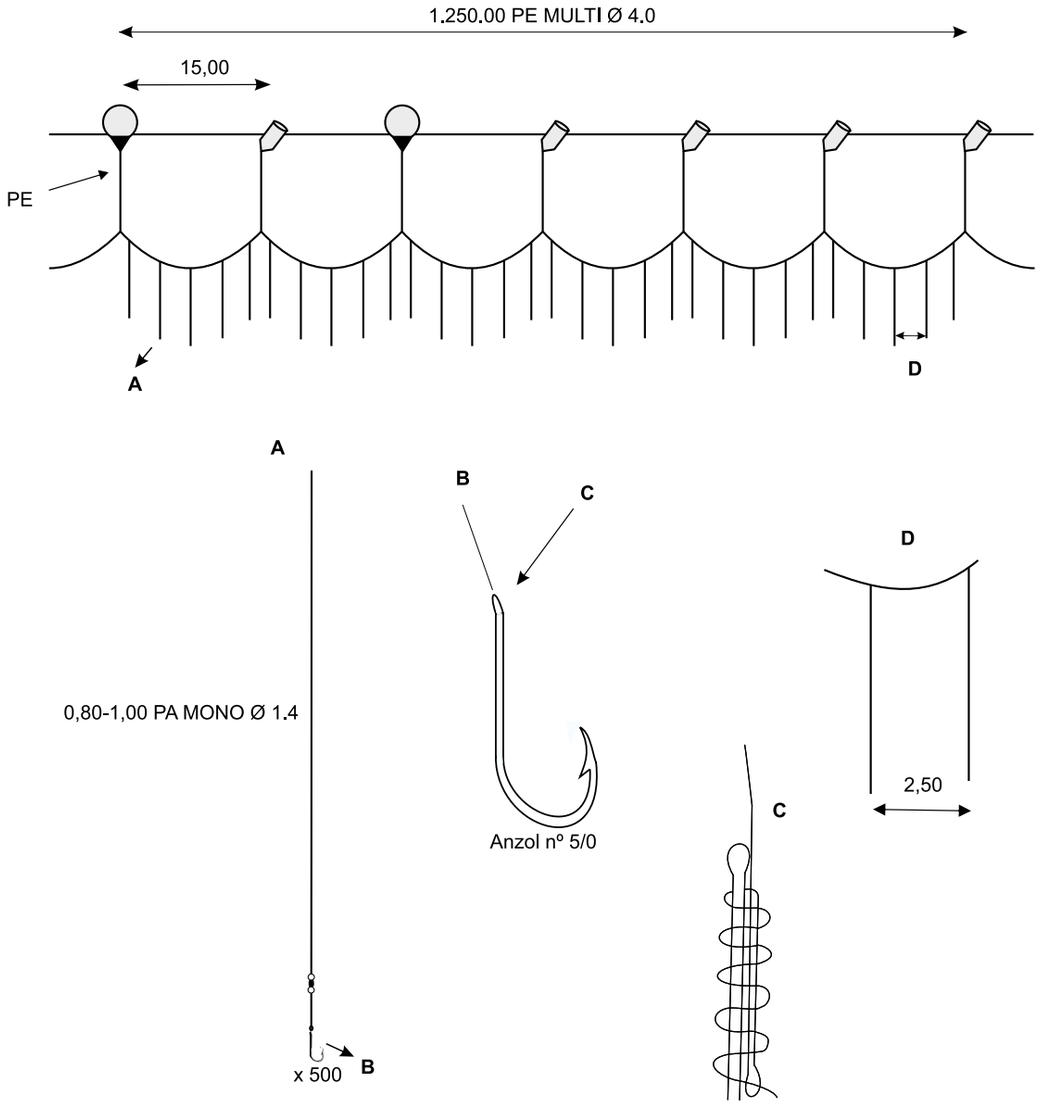

REFERÊNCIA

Universidade Federal de Alagoas - Unidade de Ensino Penedo
Laboratório de Investigação e Manejo da Pesca - IMAP
oliveira.igordamata@gmail.com, jurandyrengpesca@outlook.com

Apetrecho: espinhel de meia água
Recursos-alvos: peixes pelágicos (atuns e afins)
Região Nordeste

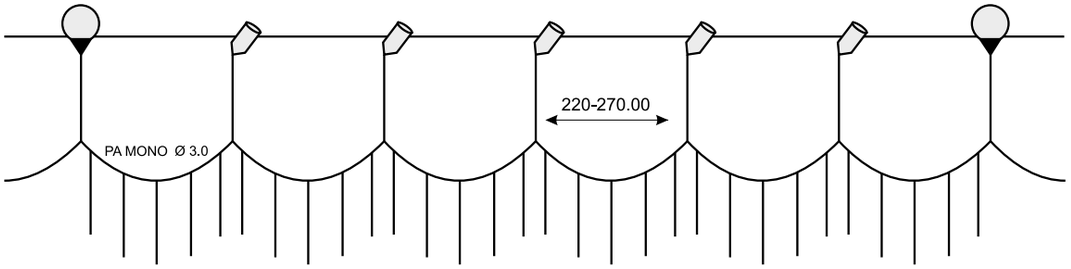

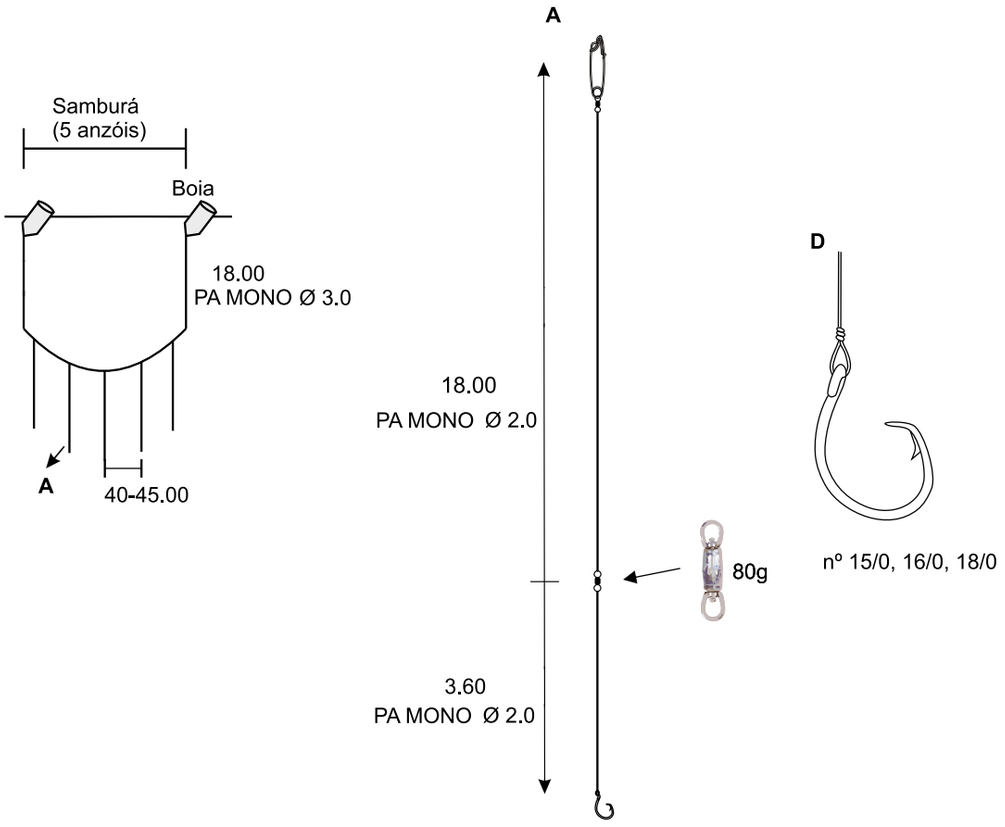

REFERÊNCIA
Universidade Federal Rural de Pernambuco
pachecodive@hotmail.com

Apetrecho: espinhel *longline*
Recursos-alvos: atum, meca
Litoral – ES

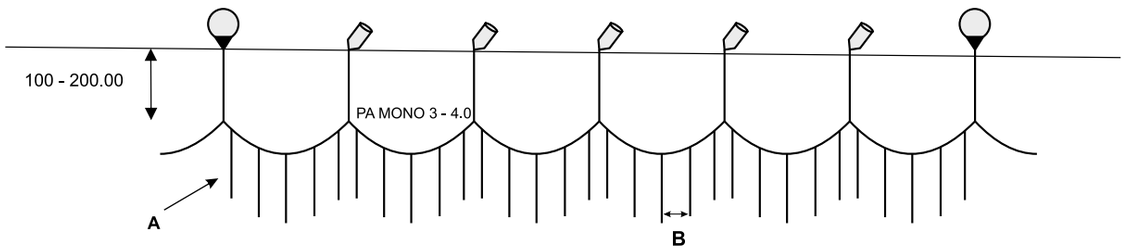

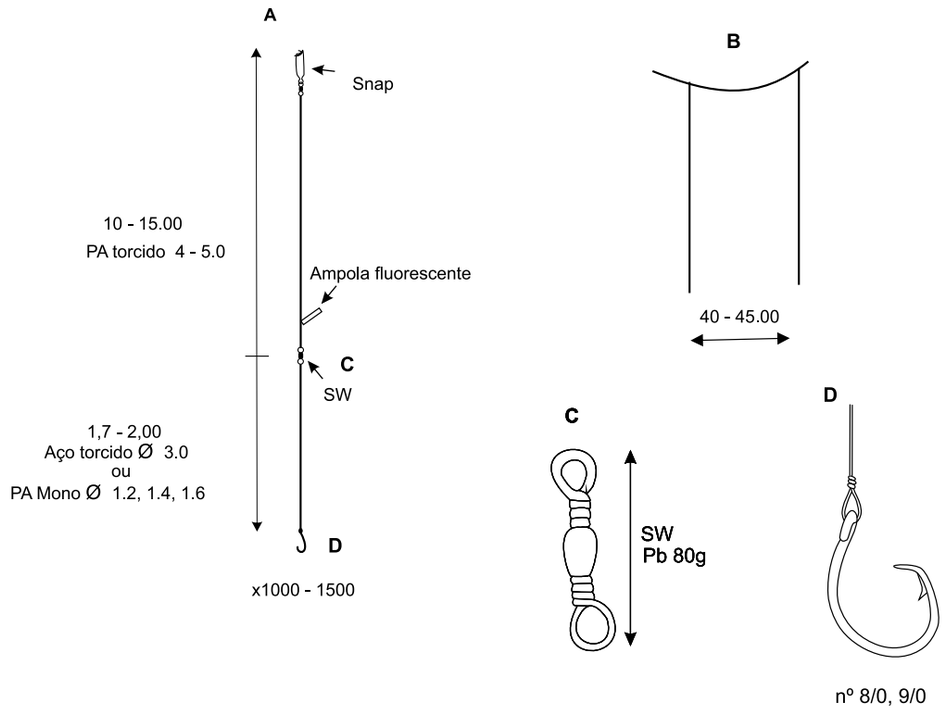

REFERÊNCIA

Instituto Federal do Espírito Santo - Campus Piúma
juarez.coelho@ifes.edu.br, vhsilva@ifes.edu.br

Apetrecho: groseira
Recursos-alvos: bagres
Piaçabuçu - AL

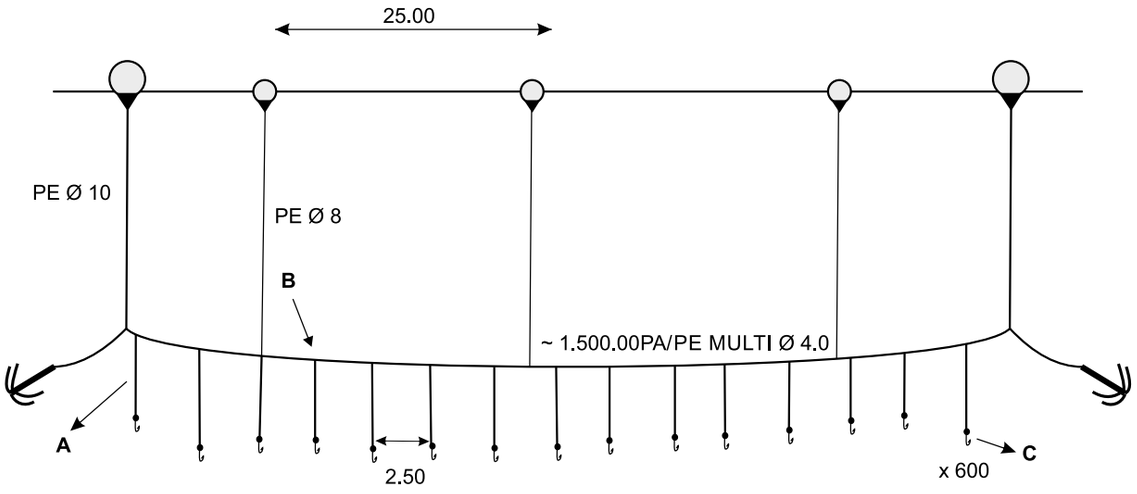

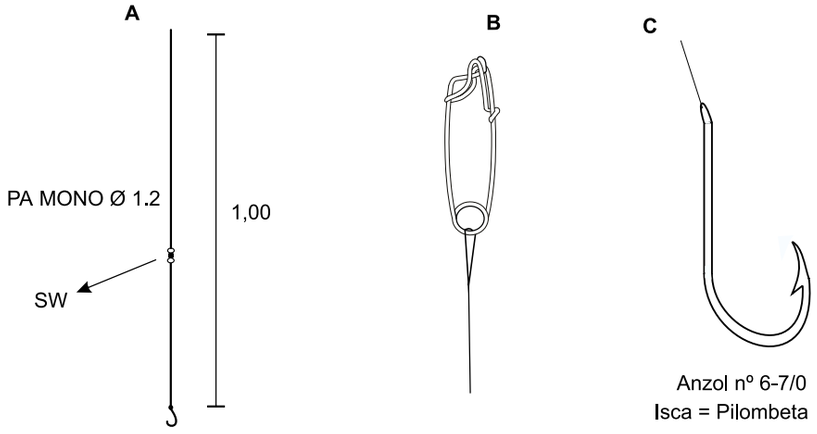

REFERÊNCIA

Universidade Federal de Alagoas - Unidade de Ensino Penedo
Laboratório de Investigação e Manejo da Pesca - IMAP
oliveira.igordamata@gmail.com, jurandyrengpesca@outlook.com

Apetrecho: espinhel artesanal de fundo
Recursos-alvos: sirigado, cioba, cação, atum e dentão
Maragogi e Jaguará - AL

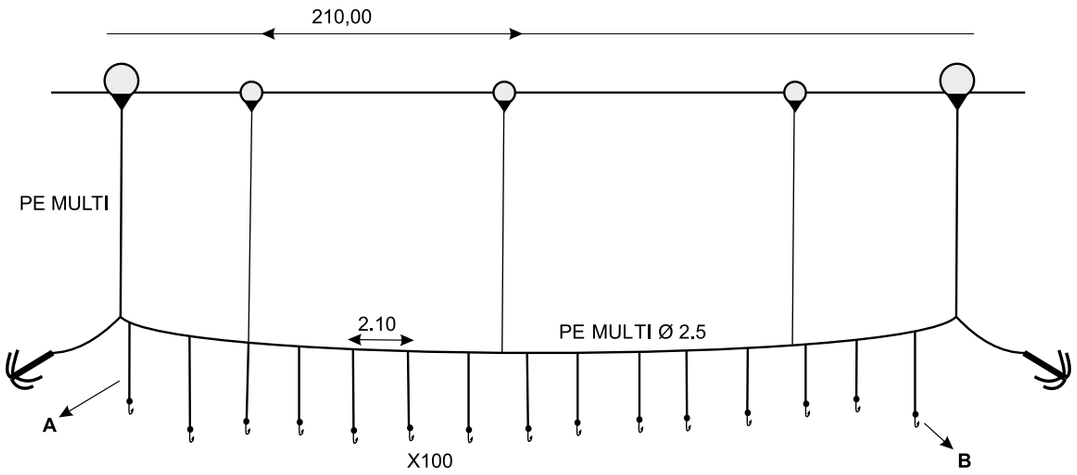

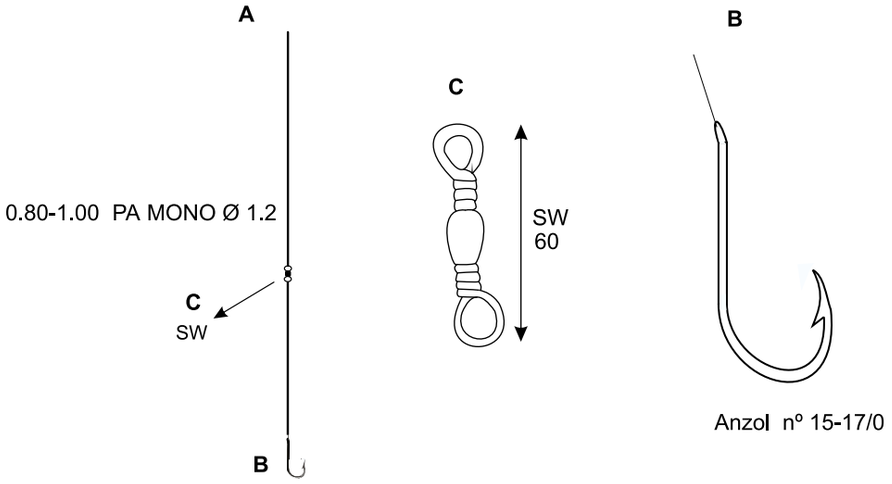

REFERÊNCIA

Universidade Federal de Alagoas - Unidade de Ensino Penedo
Laboratório de Investigação e Manejo da Pesca - IMAP
oliveira.igordamata@gmail.com, jurandyrengpesca@outlook.com

Apetrecho: espinhel de fundo
Recursos-alvos: badejo, cherne, dentão.
Litoral – ES

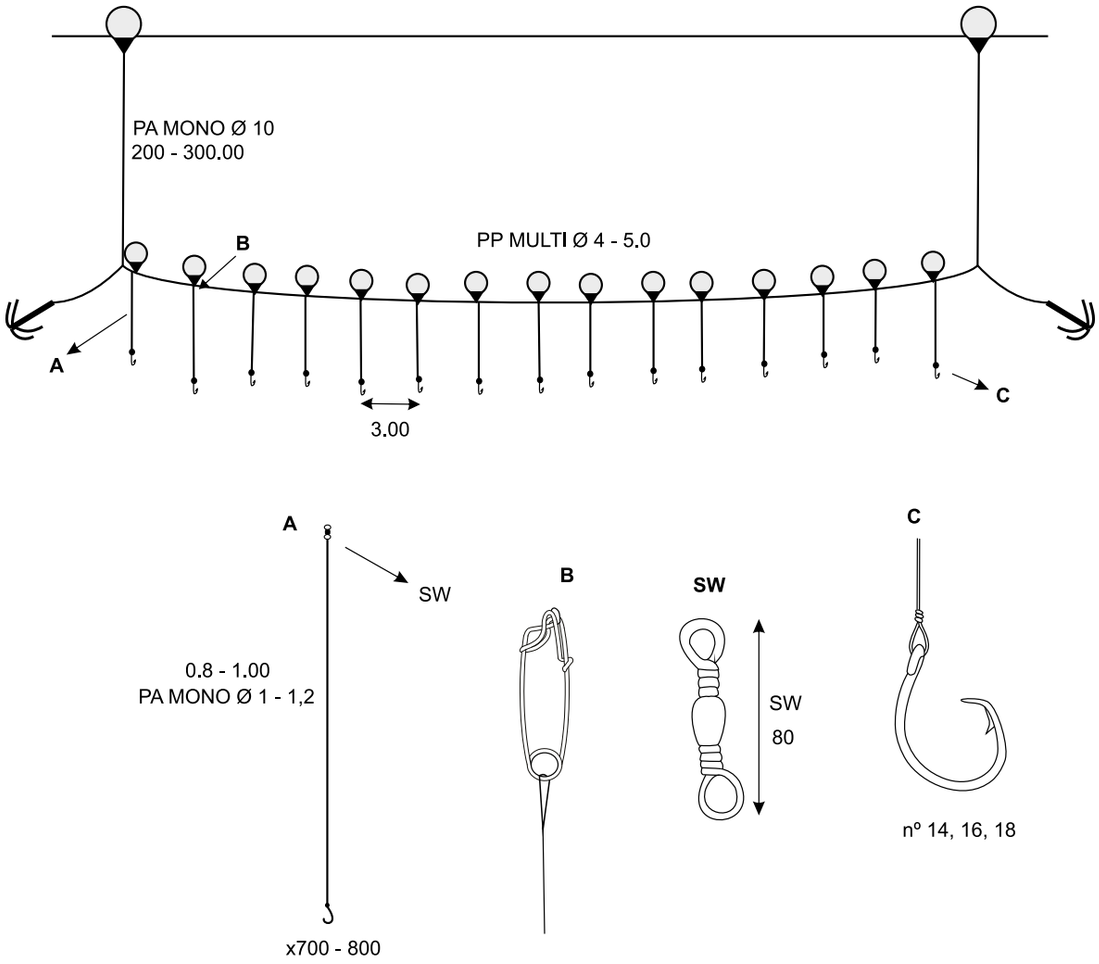

REFERÊNCIA
Instituto Federal do Espírito Santo - Campus Piúma
juarez.coelho@ifes.edu.br, vhsilva@ifes.edu.br

Apetrecho: espinhel de fundo
Recursos-alvos: abrótea e sarrão
Rio Grande do Sul

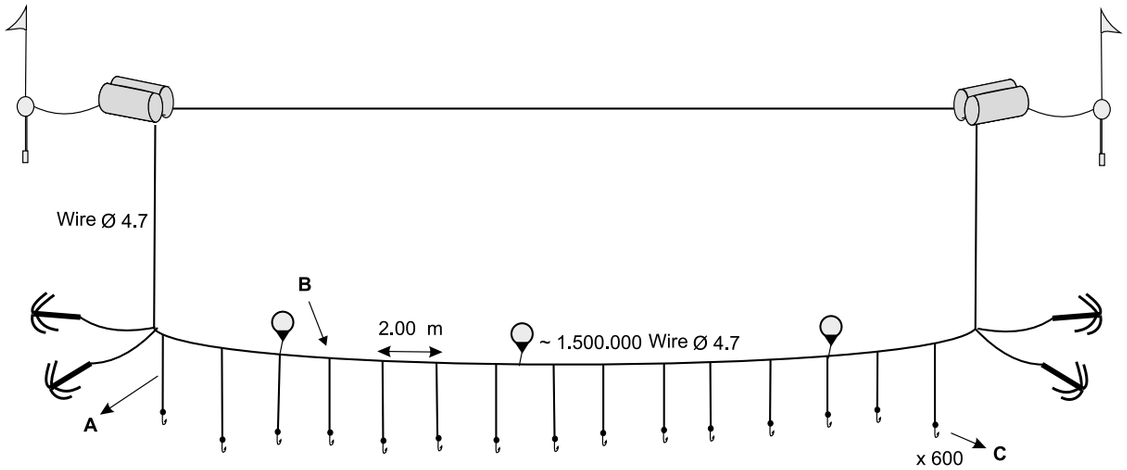

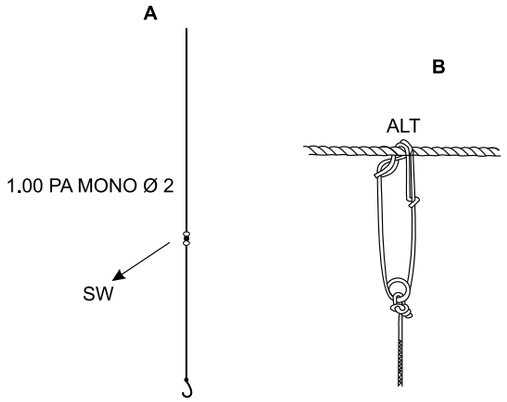

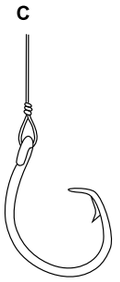

Anzol circular Mustad Tuna Circle Hook nº 13/0

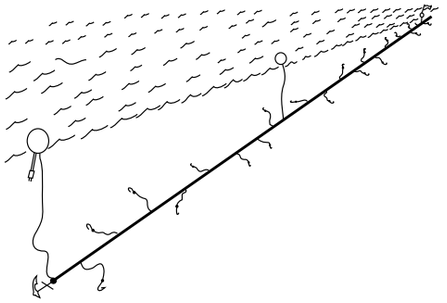

REFERÊNCIA

Universidade Federal do Rio Grande (FURG)
Laboratório de Tecnologia Pesqueira e Hidroacústica
stefanweigert@gmail.com, abneralves_sf@hotmail.com

Apetrecho: espinhel para siri
Recurso-alvo: siri
Santa Catarina

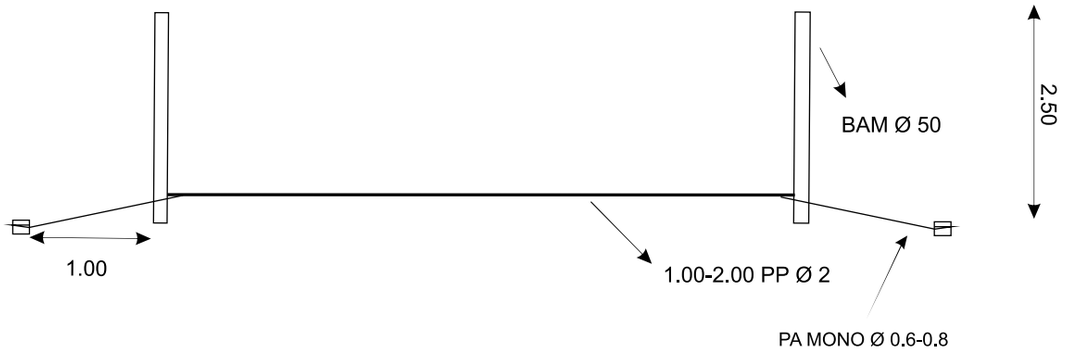

REFERÊNCIA

Universidade do Estado de Santa Catarina (UDESC - Campus Laguna)
Departamento de Engenharia de Pesca e Ciências Biológicas - DEPB
eduardo.gentil@udesc.br

Apetrecho: espinhel artesanal ou cordinha
Recurso-alvo: siri
Rio Grande do Sul

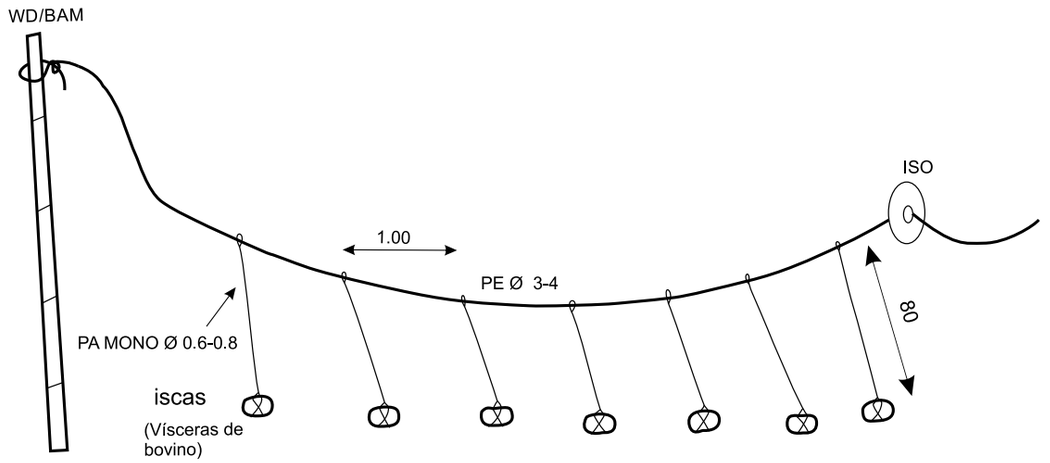

REFERÊNCIA

Universidade Federal do Rio Grande (FURG)
Laboratório de Tecnologia Pesqueira e Hidroacústica
stefanweigert@gmail.com, abneralves_sf@hotmail.com

Apetrecho: pinduaba
Recursos-alvos: peixes de pequeno porte
Ilha de Itamaracá - PE

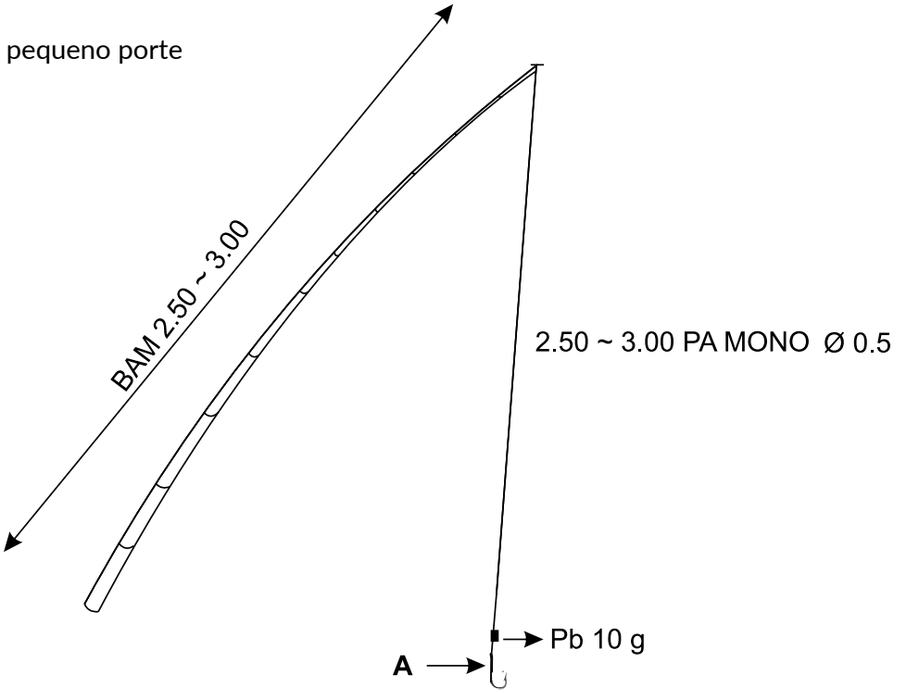

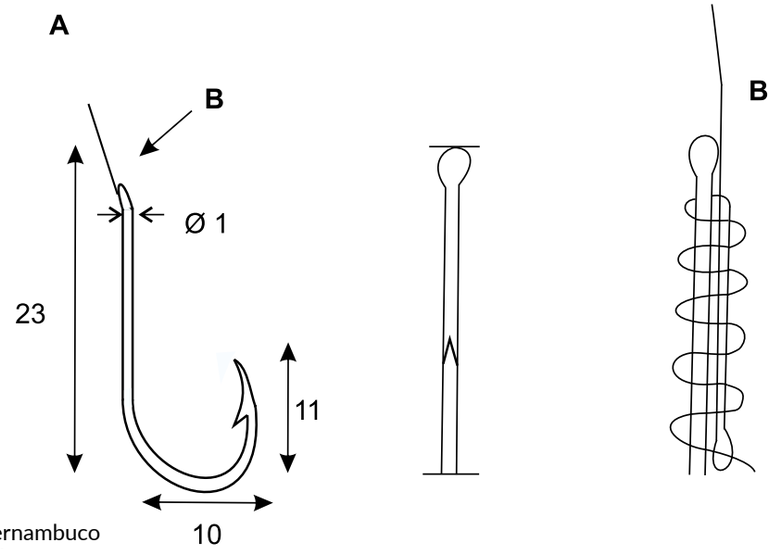

REFERÊNCIA

Universidade Federal Rural de Pernambuco
Laboratório de Pesca Sustentável
vanildo.oliveira@ufrpe.br

Apetrecho: linha de corso
Recursos-alvos: peixes pelágicos
Olinda (Ilha do Maruim) - PE

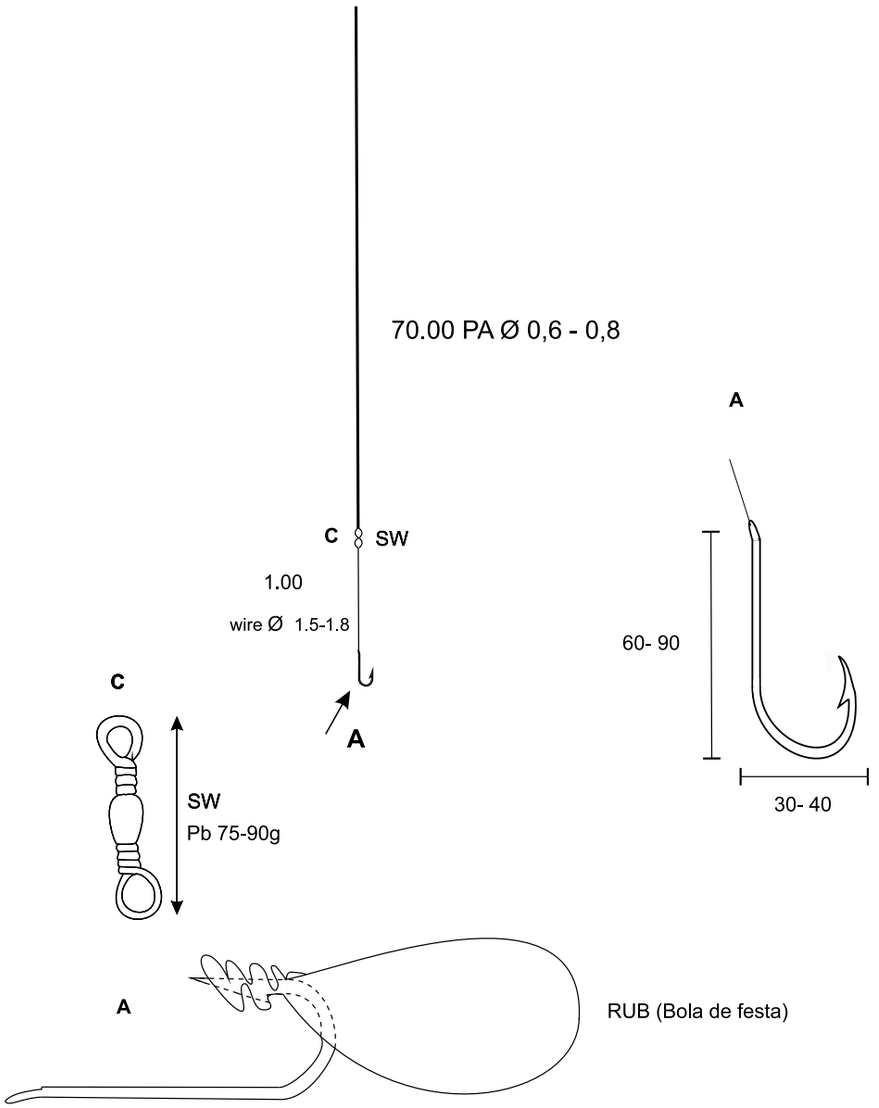

REFERÊNCIA
Universidade Federal Rural de Pernambuco
Laboratório de Pesca Sustentável
vanildo.oliveira@ufrpe.br

Apetrecho: linha de mão
Recursos-alvos: pequenos pelágicos
Alagoas

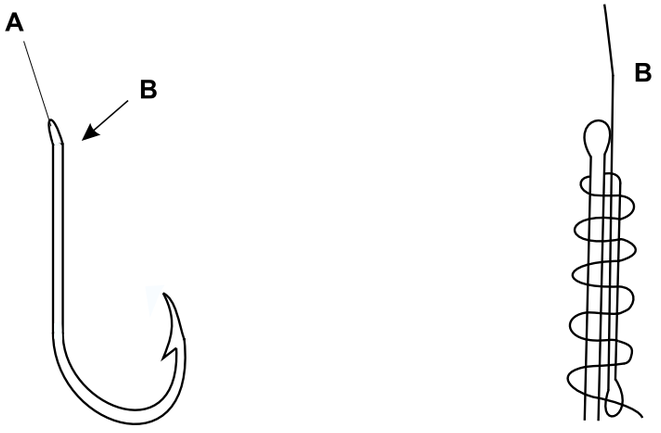

Anzol nº 1-17/0

REFERÊNCIA

Universidade Federal de Alagoas - Unidade de Ensino Penedo
Laboratório de Investigação e Manejo da Pesca - IMAP
oliveira.igordamata@gmail.com, jurandyrengpesca@outlook.com

Apetrecho: linha de fundo
Recursos-alvos: arabaiana, sirigado e garoupa
Olinda (Ilha do Maruim) - PE

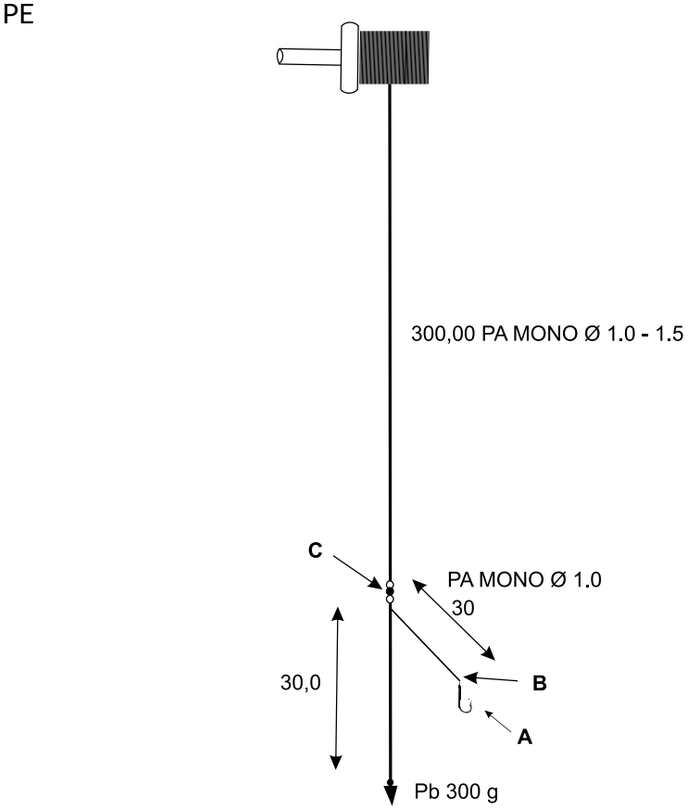

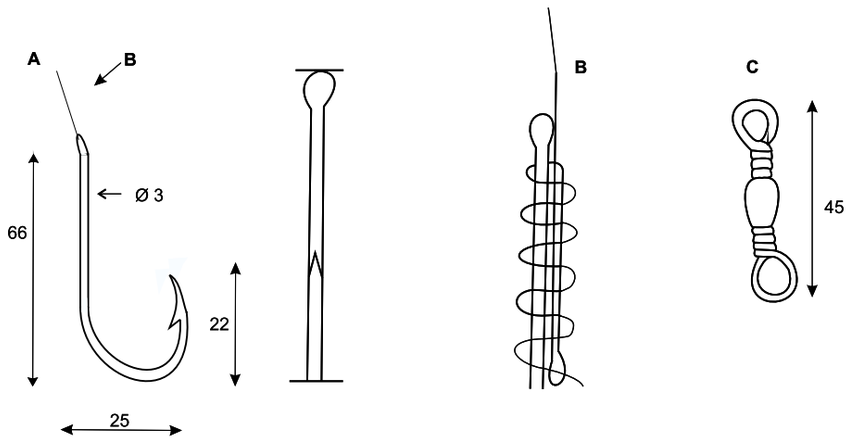

REFERÊNCIA

Universidade Federal Rural de Pernambuco
Laboratório de Pesca Sustentável
vanildo.oliveira@ufrpe.br

Apetrecho: linha de mão
Recursos-alvos: guarajuba, arabaiana e sirigado
Olinda (Ilha do Maruim) - PE

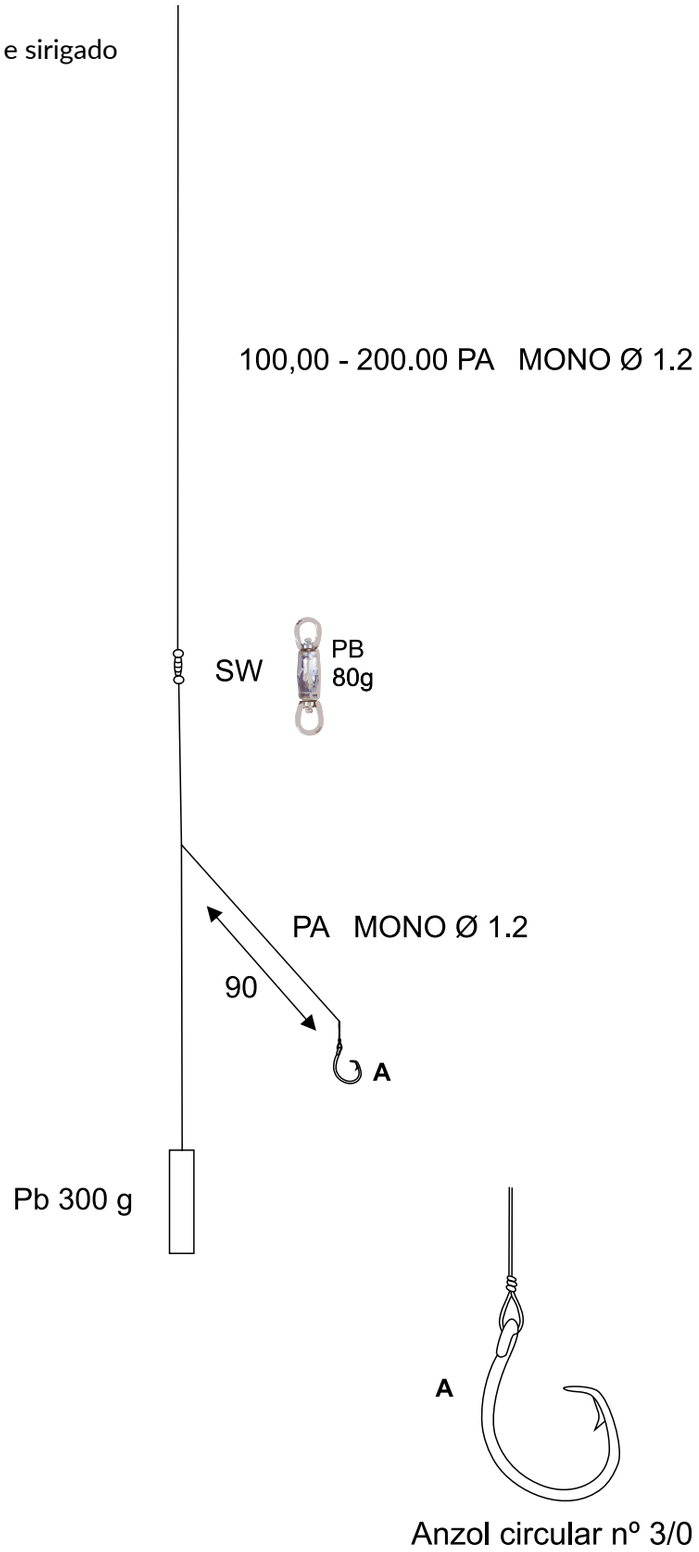

REFERÊNCIA
Universidade Federal Rural de Pernambuco
Laboratório de Pesca Sustentável
vanildo.oliveira@ufrpe.br

Apetrecho: pinduré
Recursos-alvos: bagre e raia
Igarassu e Itapissuma - PE

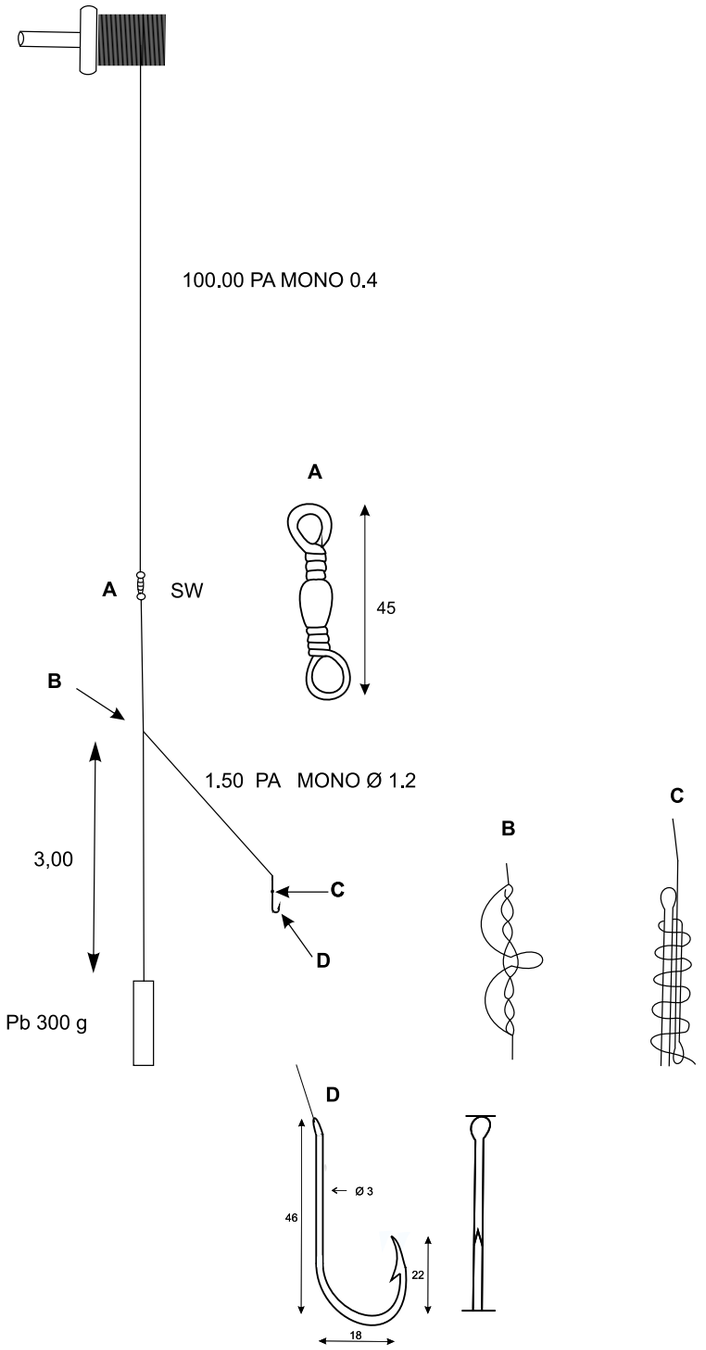

REFERÊNCIA

Universidade Federal Rural de Pernambuco
Laboratório de Pesca Sustentável
vanildo.oliveira@ufrpe.br

Apetrecho: linha de mão
Recursos-alvos: ariocó, pargos, xaréus e camurupim
Litoral do Piaui

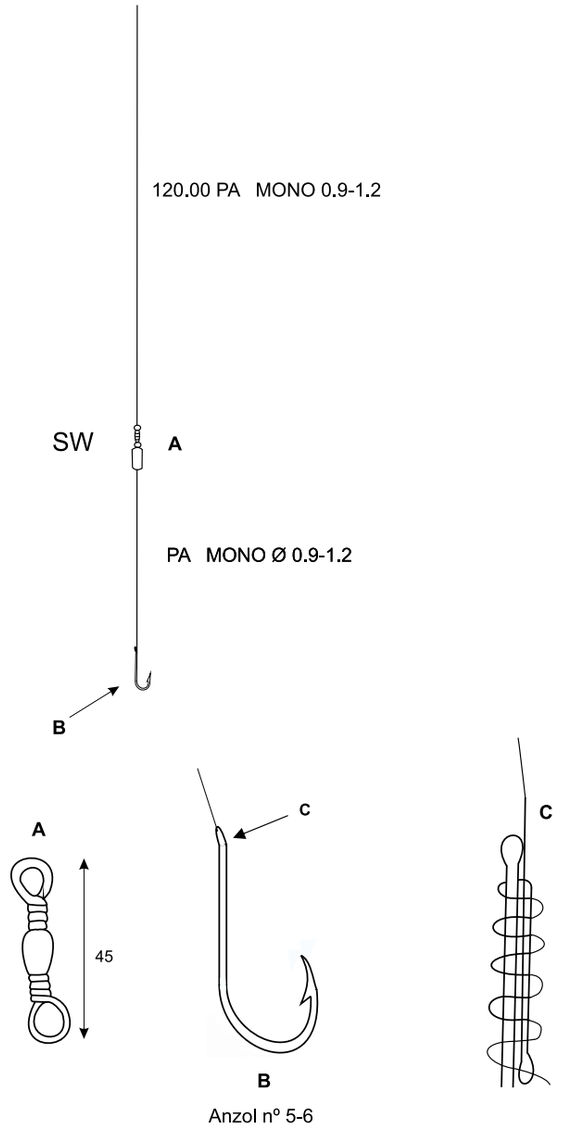

Anzol nº 5-6

REFERÊNCIA
Universidade Federal do Piauí - Campus Parnaíba
Departamento de Ciências do Mar
cezaraff@hotmail.com

Apetrecho: linha de mão
Recursos-alvos: peixes vermelhos, robalos e bagres
Região costeira do Rio Grande do Norte

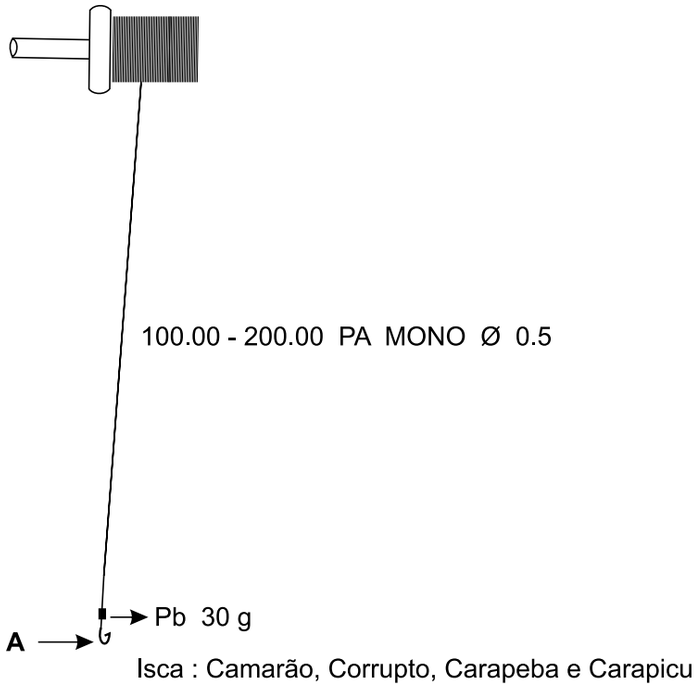

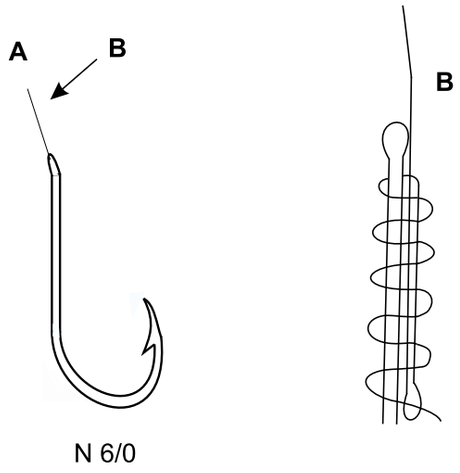

N 6/0

REFERÊNCIA
Universidade Federal Rural do Semi-árido - UFERSA
hghazin@hotmail.com

Apetrecho: vara com isca viva, anzol sem barbela
Recursos-alvos: bonito-listrado, bonito-cachorro, albacora-laje, albacora-bandolim e dourado
Rio Grande do Sul

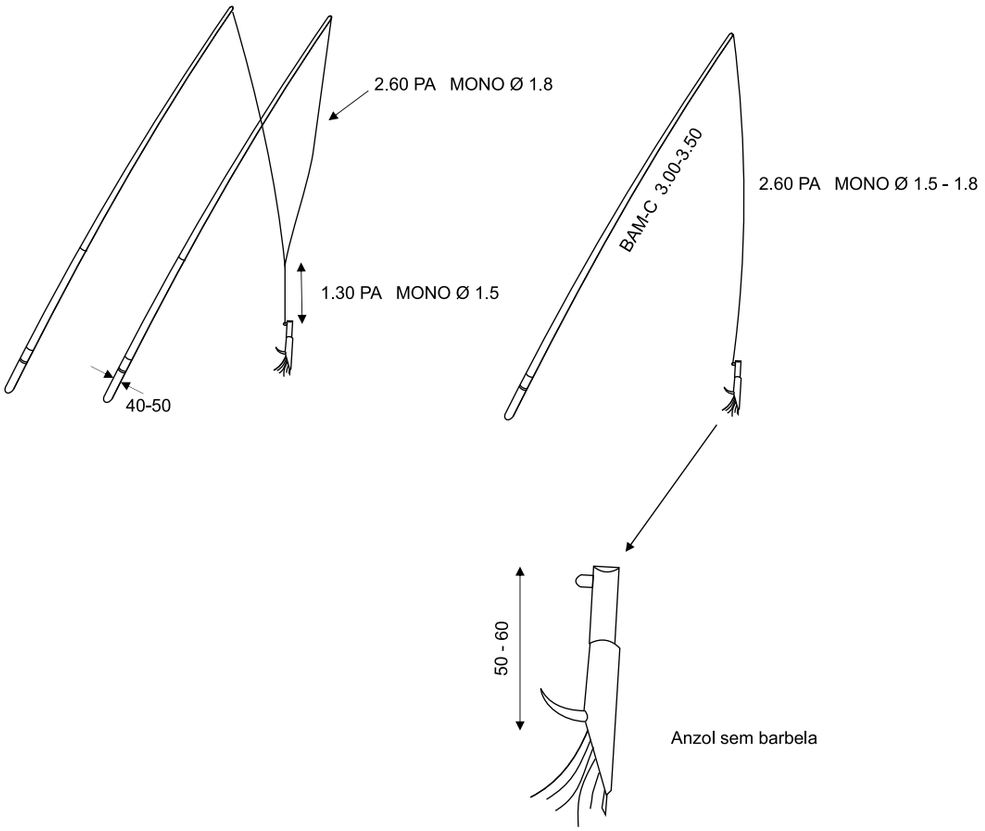

REFERÊNCIA
Universidade Federal do Rio Grande (FURG)
Laboratório de Tecnologia Pesqueira e Hidroacústica
stefanweigert@gmail.com, abneralves_sf@hotmail.com, julianocoletto@hotmail.com

REDES DE ARRASTO

Apetrecho: rede de arrasto
Recurso-alvo: camarão
Pontal do Peba - AL

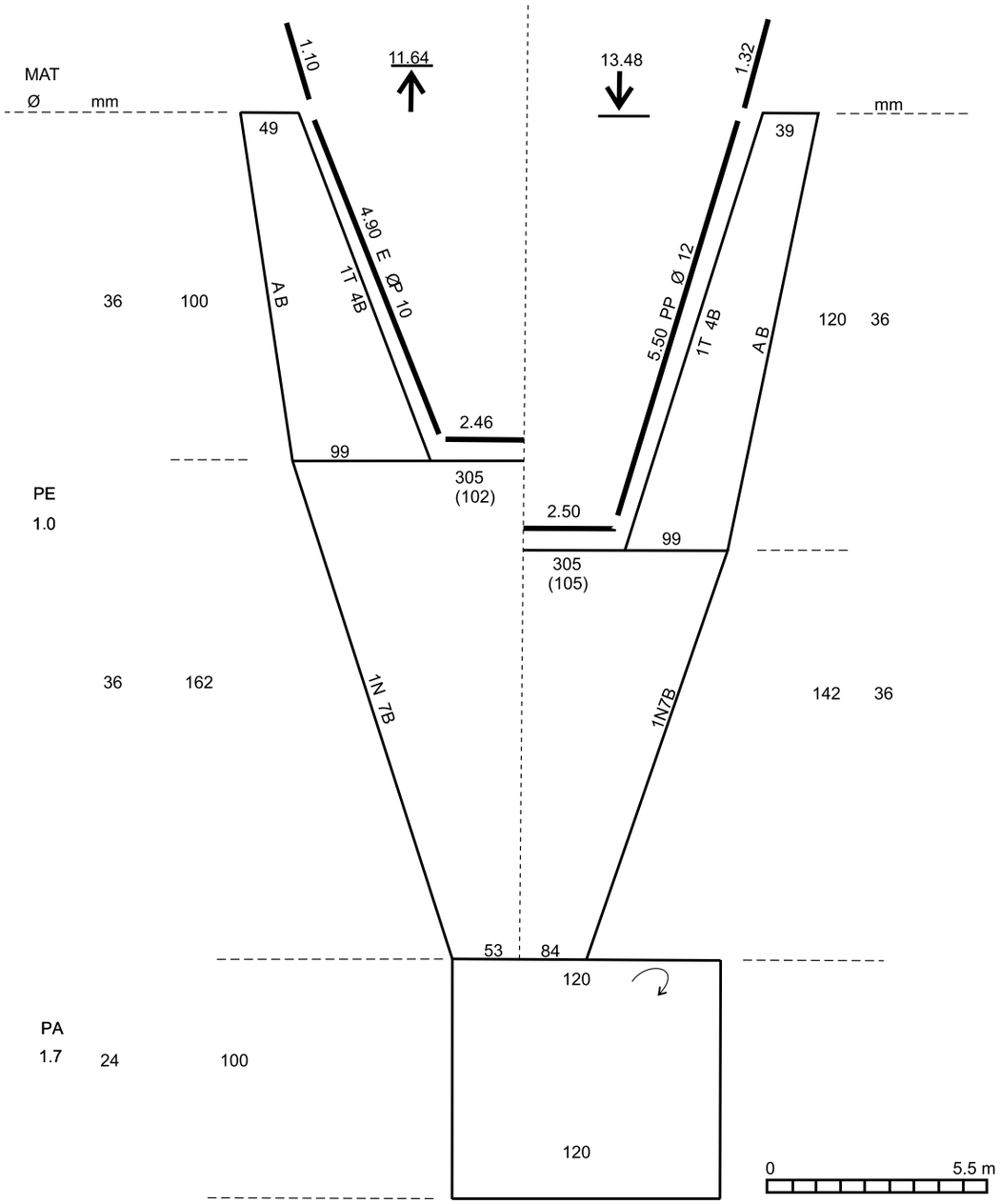

REFERÊNCIA
Universidade Federal Rural de Pernambuco
Laboratório de Pesca Sustentável
vanildo.oliveira@ufrpe.br

Apetrecho: arrasto de fundo, com portas
Recurso-alvo: camarão
Pontal do Peba - AL

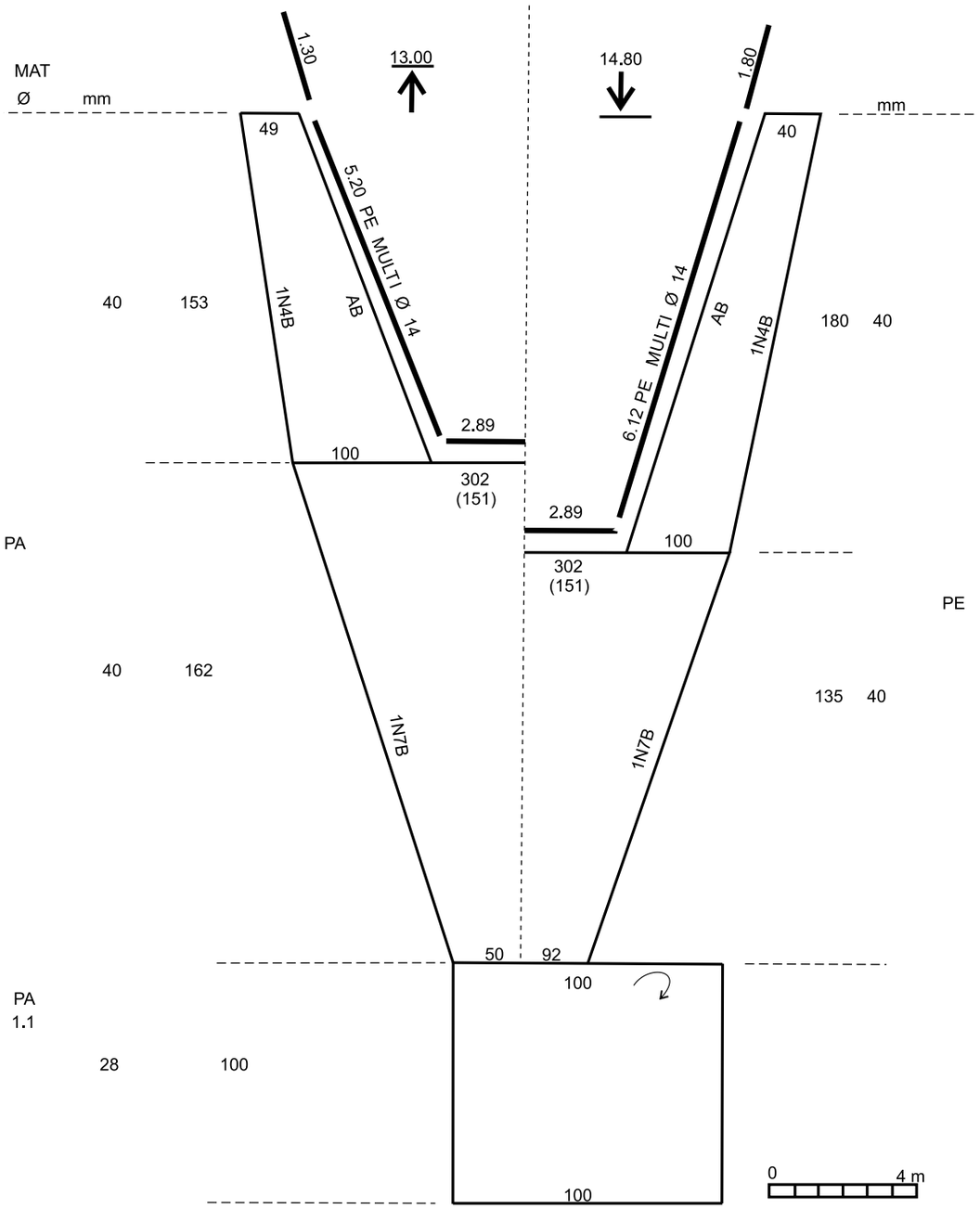

REFERÊNCIA

Universidade Federal de Alagoas - Unidade de Ensino Penedo
Laboratório de Investigação e Manejo da Pesca - IMAP
oliveira.igordamata@gmail.com, jurandyrengpesca@outlook.com

Apetrecho: rede de arrasto
Recurso-alvo: camarão
Belém - PA

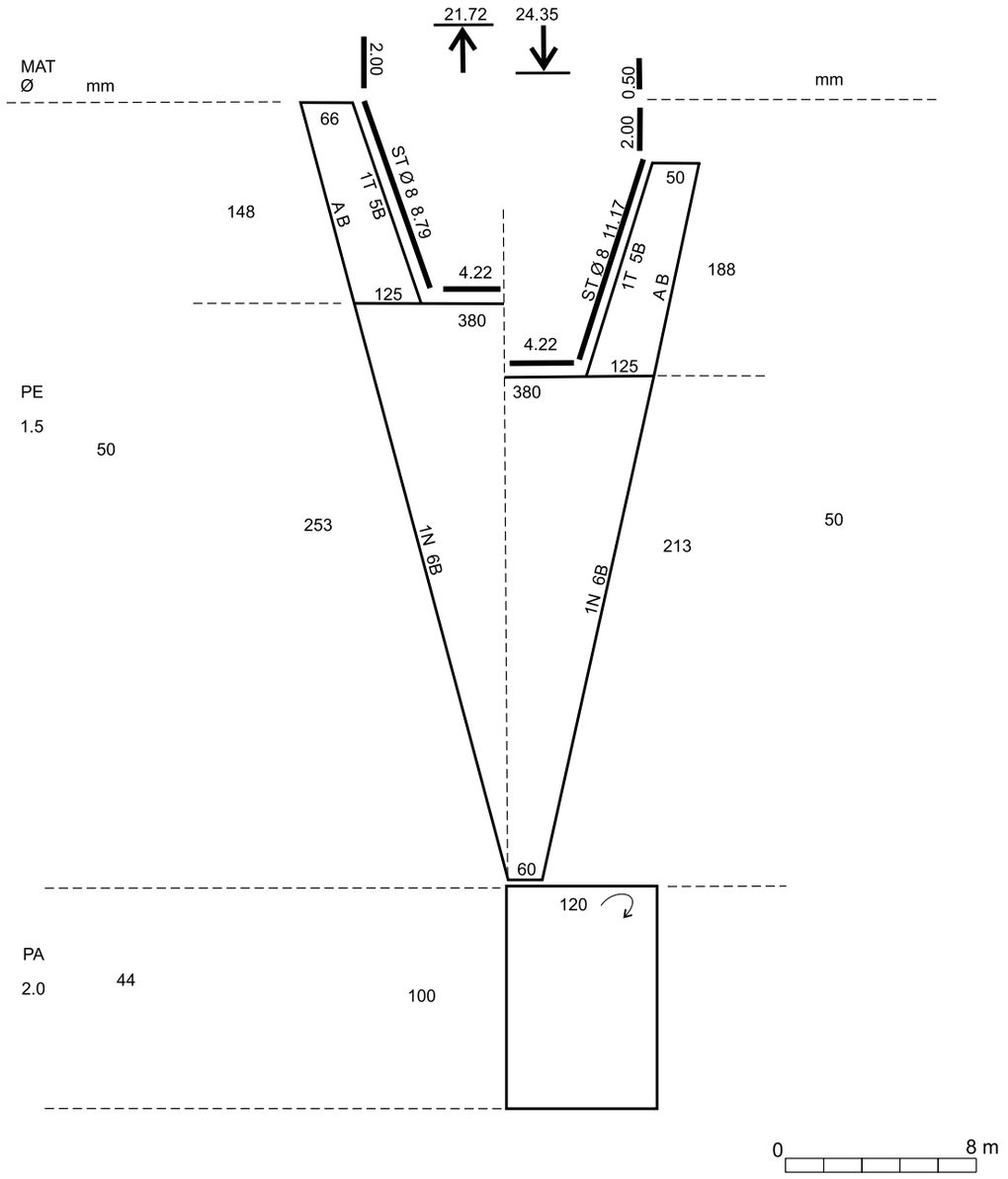

REFERÊNCIA
Universidade Federal Rural de Pernambuco
Laboratório de Pesca Sustentável
Vanildo.oliveira@ufrpe.br

Apetrecho: rede de arrasto
Recurso-alvo: camarão
Belém - PA

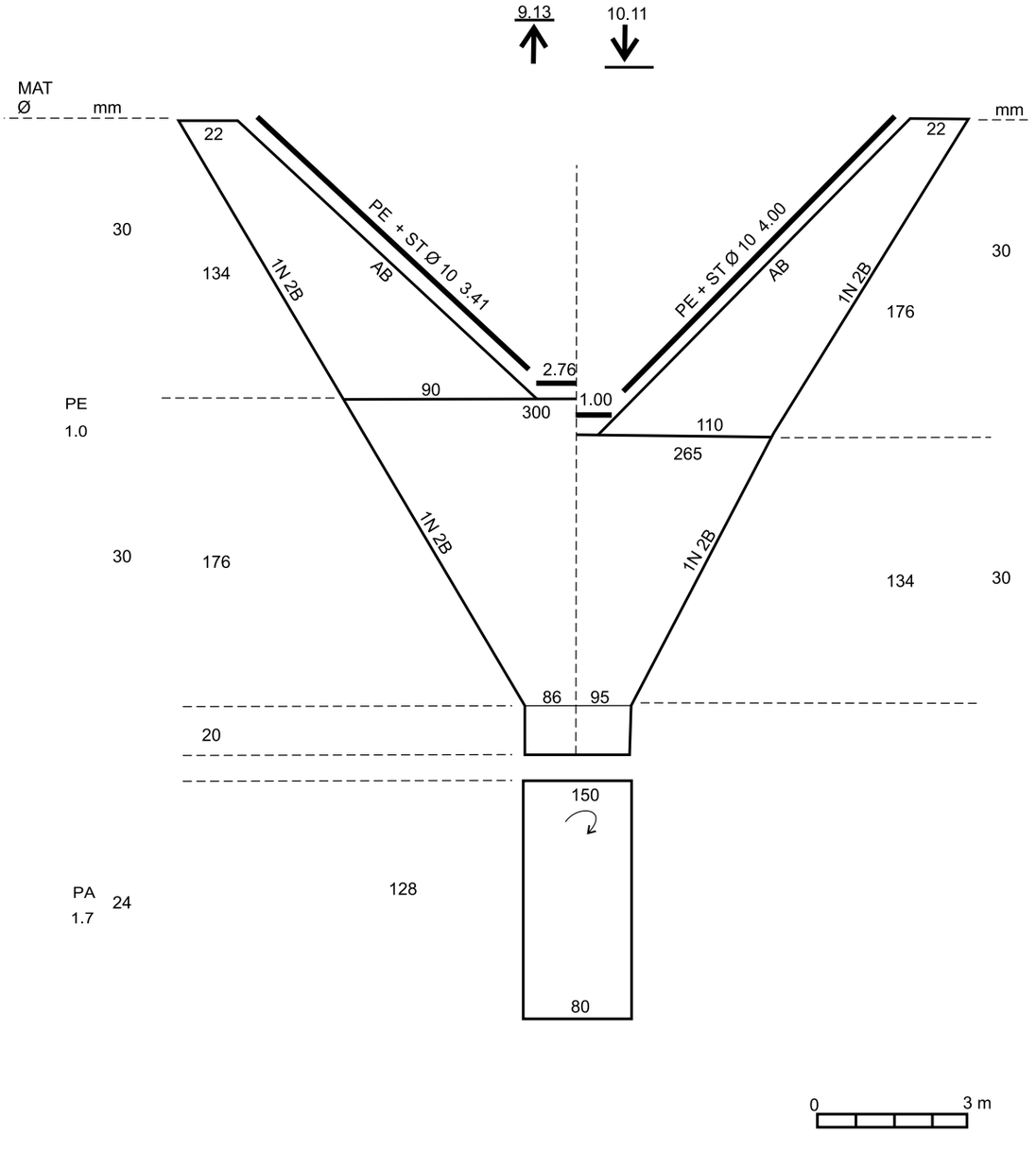

REFERÊNCIA
Universidade Federal do Pará - Campus de Bragança
rangeldudu@hotmail.com

Apetrecho: rede de arrasto simples
Recurso-alvo: camarão
Tamandaré – PE

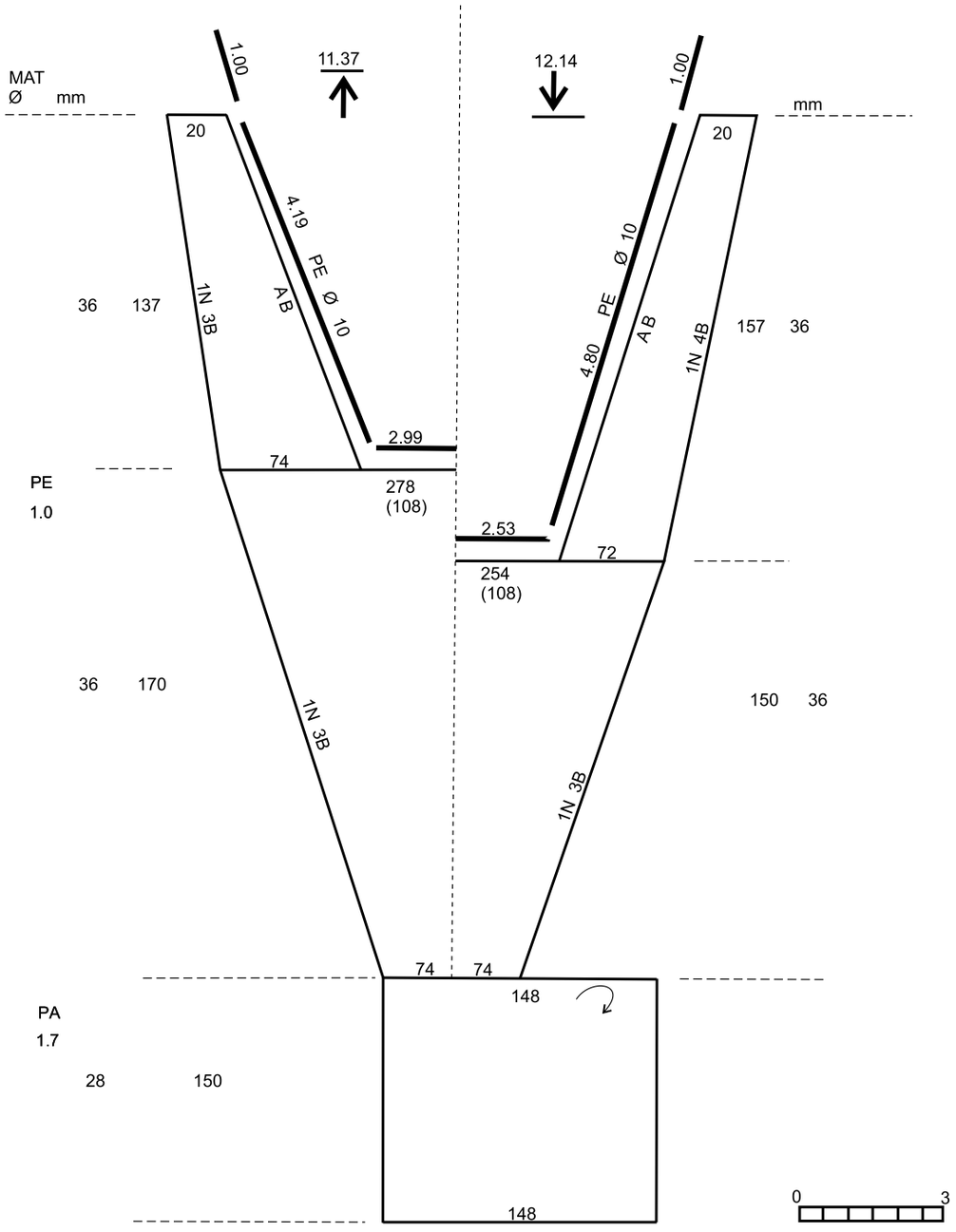

REFERÊNCIA
Universidade Federal Rural de Pernambuco
Laboratório de Pesca Sustentável
vanildo.oliveira@ufrpe.br

Apetrecho: rede de arrasto simples
Recurso-alvo: camarão
Tamandaré - PE

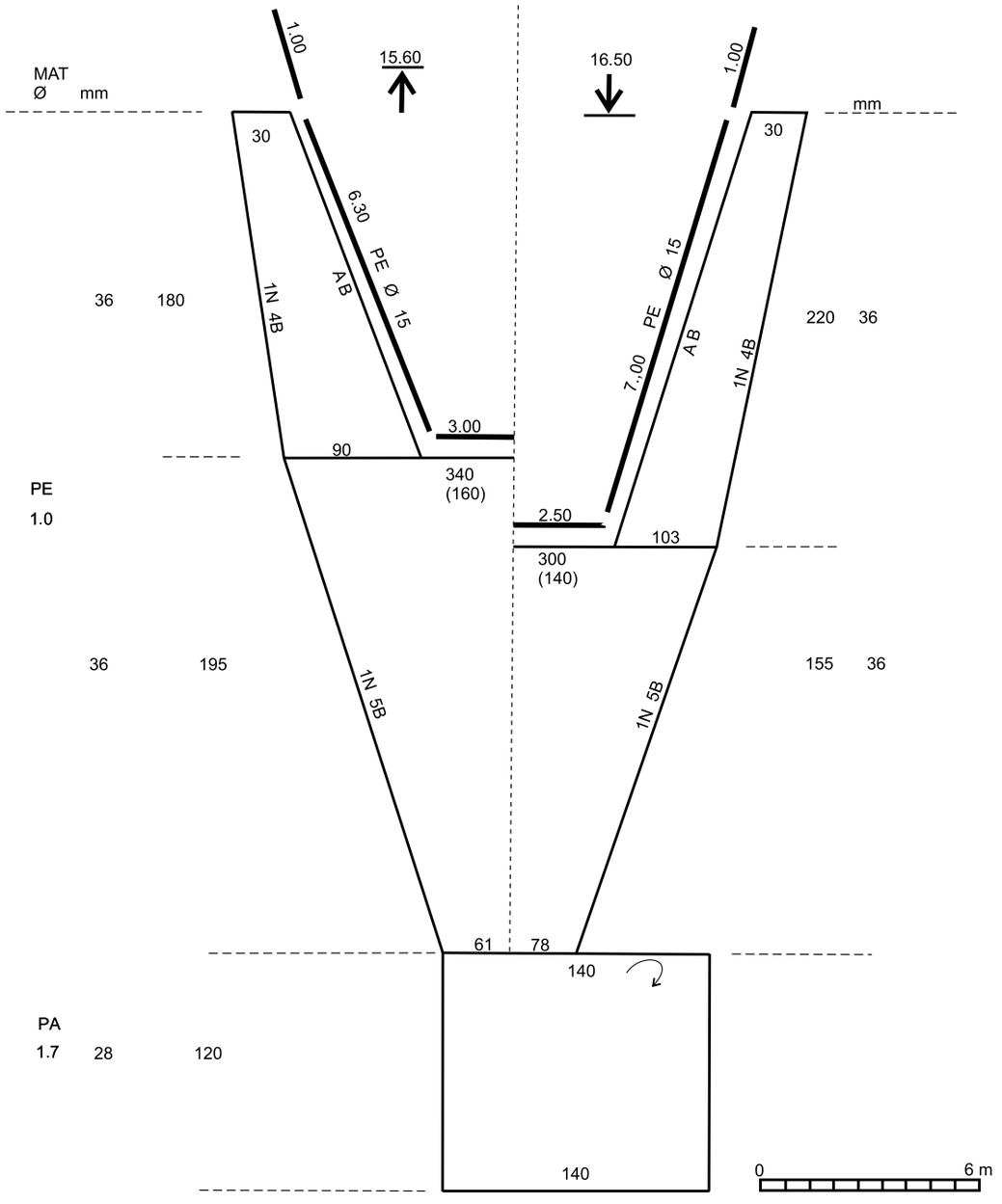

REFERÊNCIA
Universidade Federal Rural de Pernambuco
Laboratório de Pesca Sustentável
vanildo.oliveira@ufrpe.br

Apetrecho: rede de arrasto simples
Recurso-alvo: camarão
Tamandaré - PE

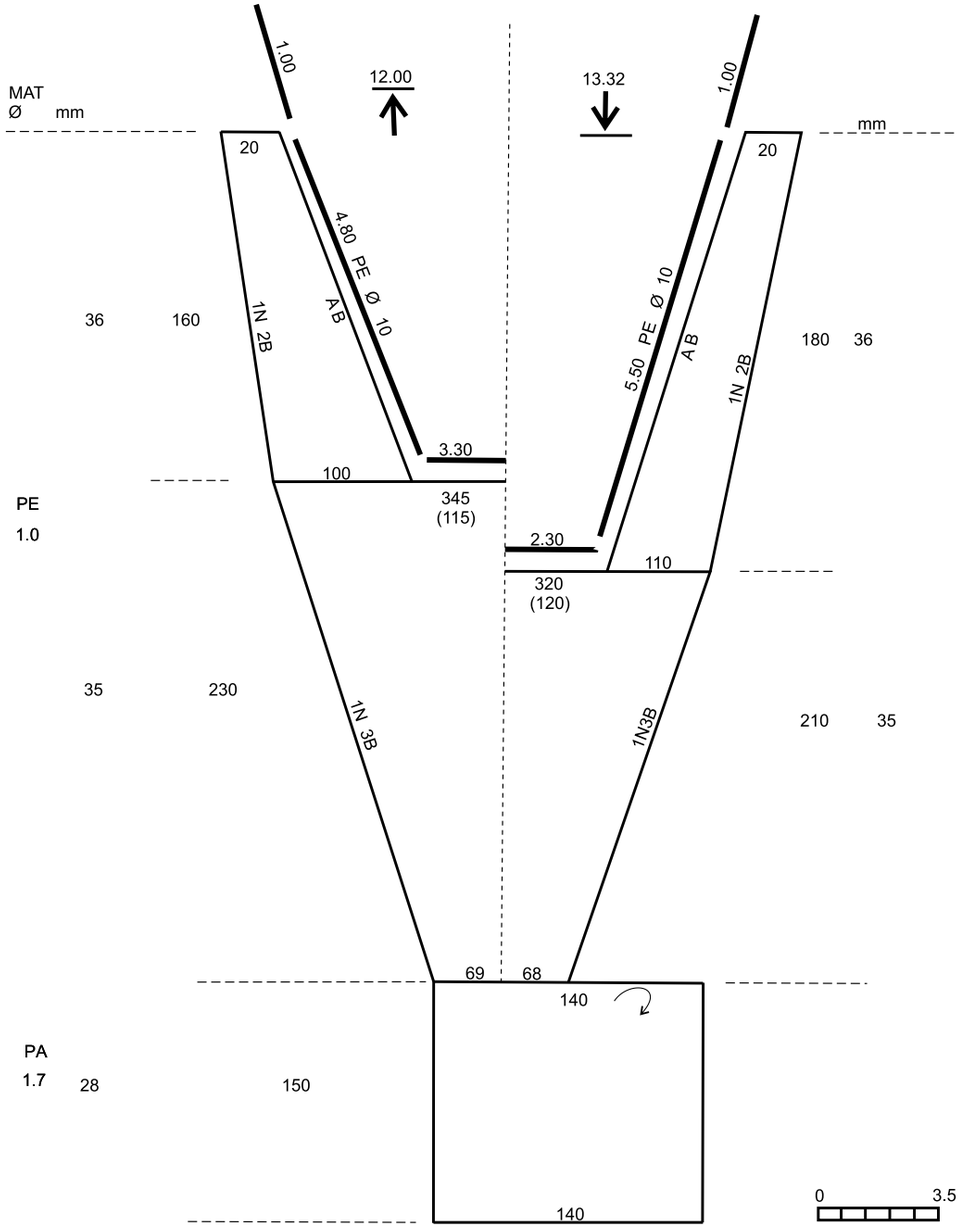

REFERÊNCIA
Universidade Federal Rural de Pernambuco
Laboratório de Pesca Sustentável
vanildo.oliveira@ufrpe.br

Apetrecho: rede de arrasto duplo
Recurso-alvo: camarão
Barra de Sirinhaém - PE

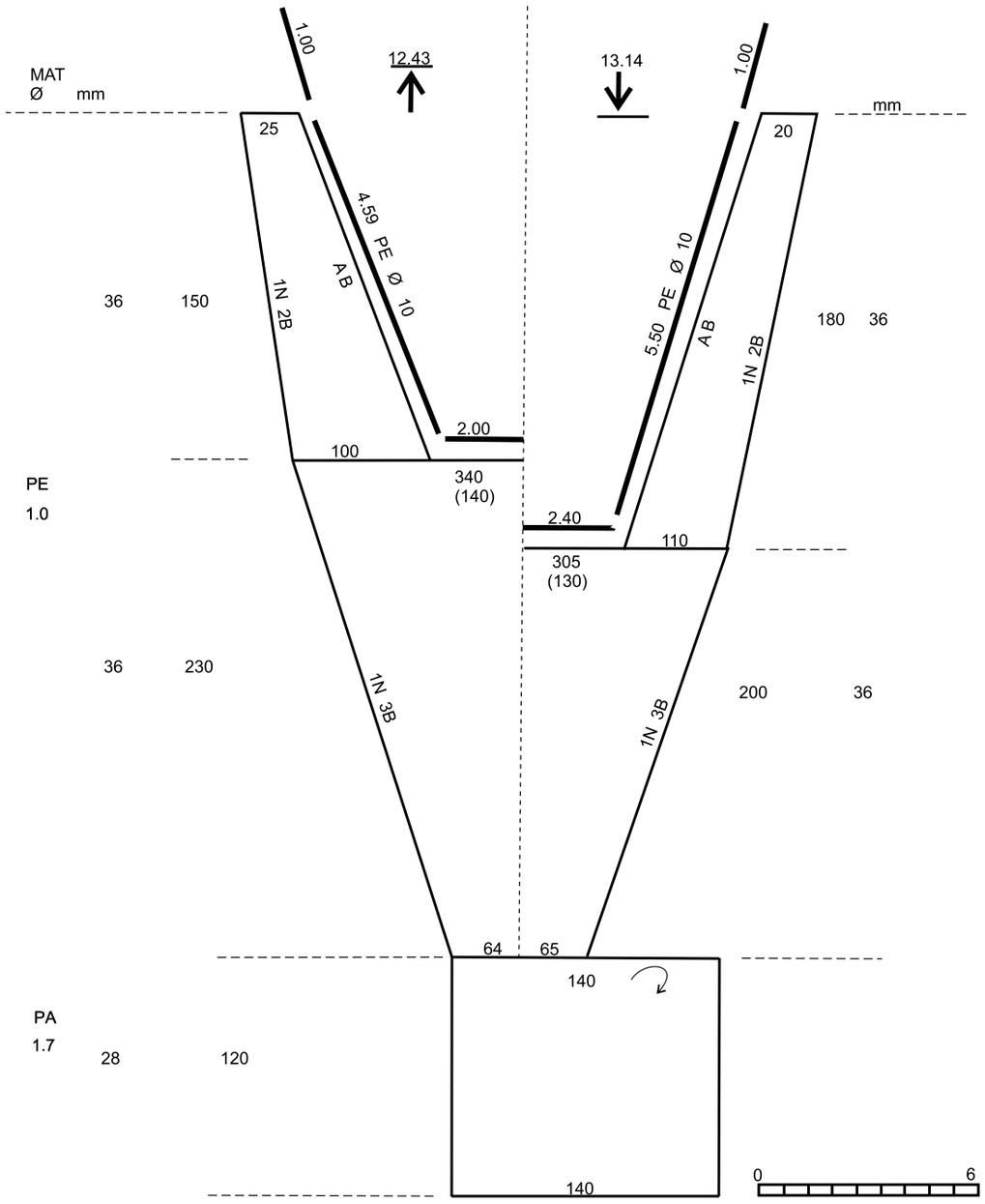

REFERÊNCIA

Universidade Federal Rural de Pernambuco
Laboratório de Pesca Sustentável
vanildo.oliveira@ufrpe.br, acamelloneto@hotmail.com

Apetrecho: rede de arrasto duplo
Recurso-alvo: camarão
Barra de Sirinhaém - PE

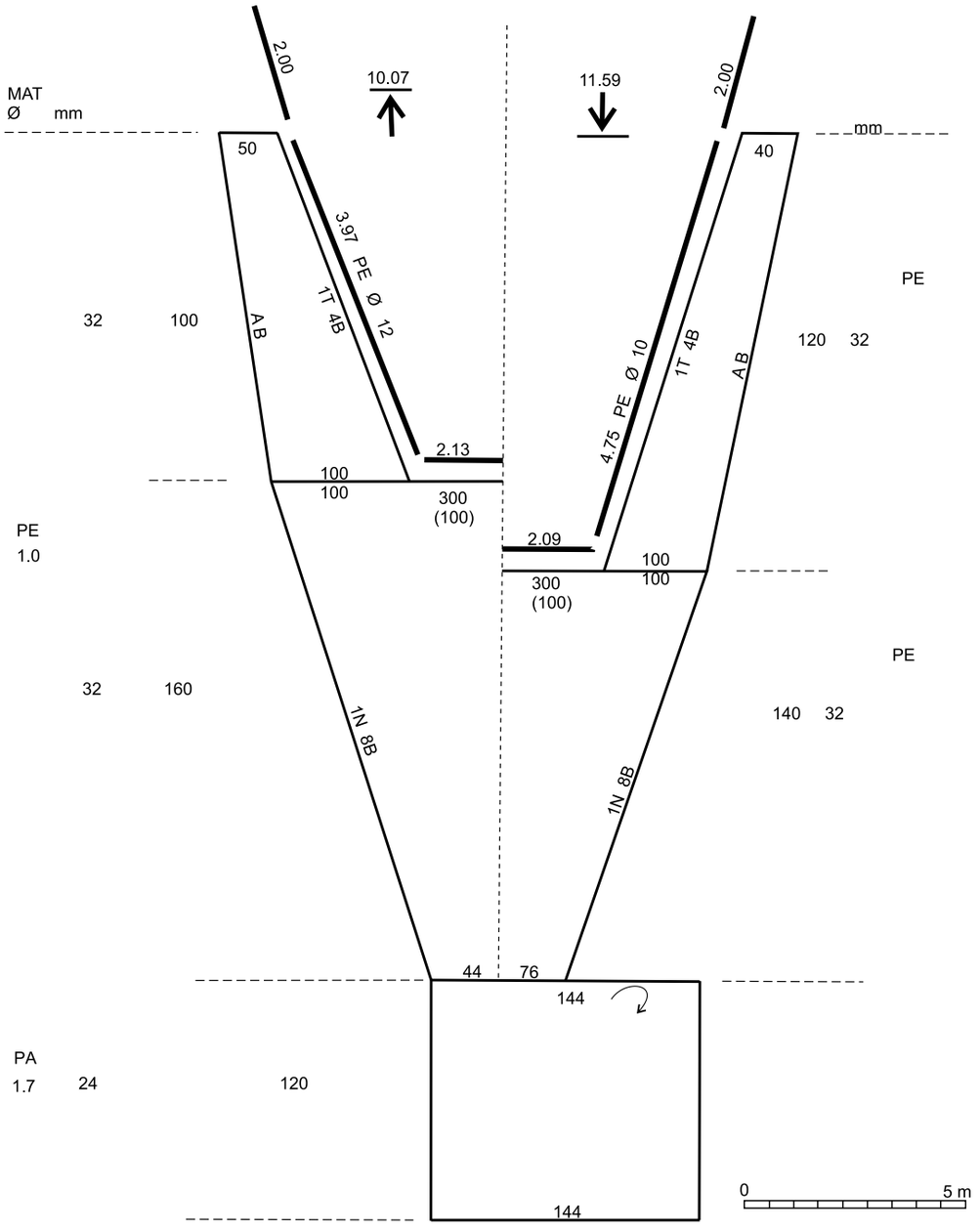

REFERÊNCIA
Universidade Federal Rural de Pernambuco
Laboratório de Pesca Sustentável
vanildo.oliveira@ufrpe.br, acamelloneto@hotmail.com

Apetrecho: rede de arrasto
Recurso-alvo: camarão sete-barbas
Baia de Guanabara - RJ

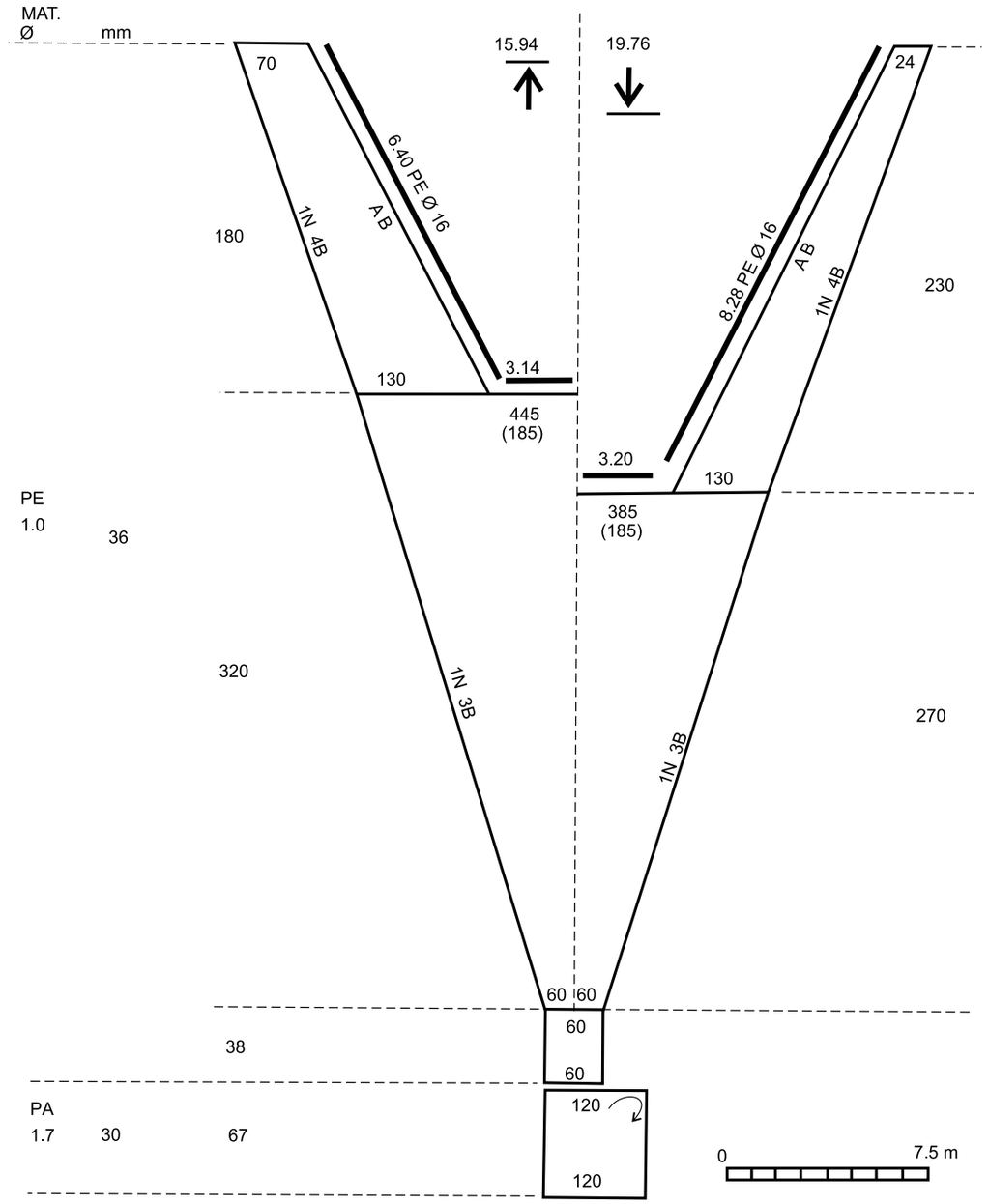

REFERÊNCIA
BRASIL, MINISTÉRIO DA AGRICULTURA, 1985.

Apetrecho: rede de arrasto
Recurso-alvo: camarão
Sepetiba - RJ

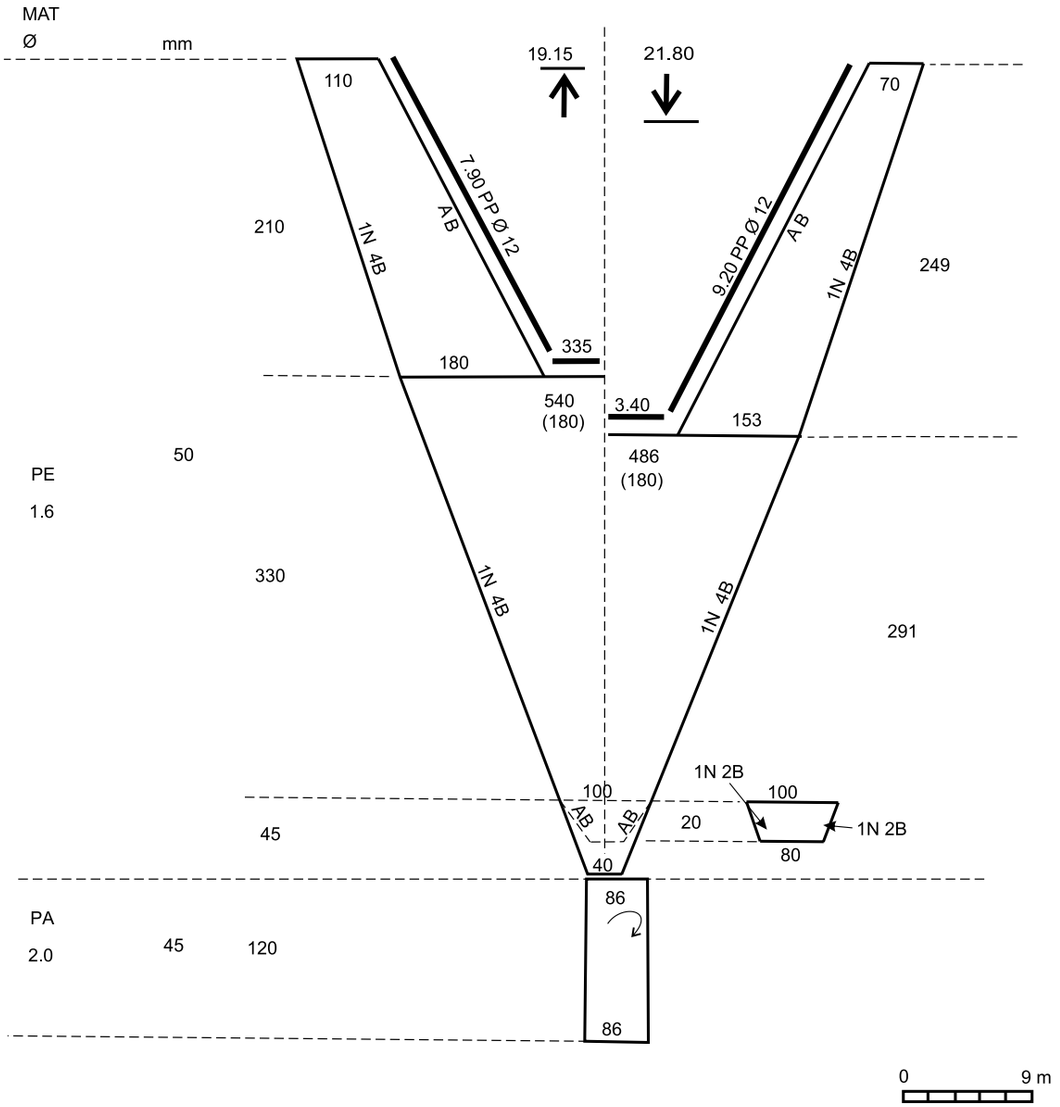

REFERÊNCIA
BRASIL, MINISTÉRIO DA AGRICULTURA, 1985.

Apetrecho: rede de arrasto
Recurso-alvo: camarão
Estado de Santa Catarina

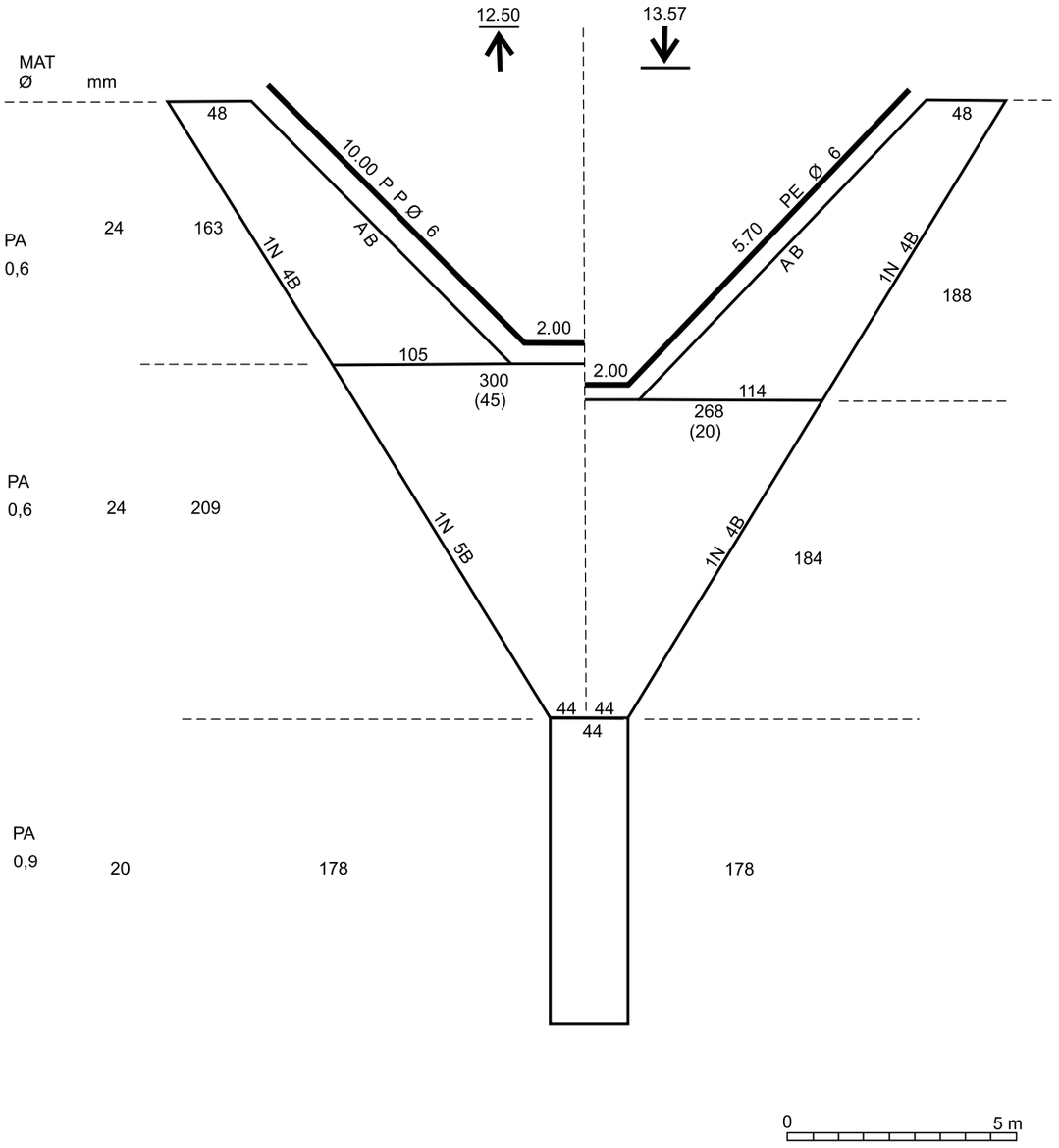

REFERÊNCIA

Universidade do Estado de Estado de Santa Catarina (UDESC - Campus Laguna)
Departamento de Engenharia de Pesca e Ciências Biológicas - DEPB
eduardo.gentil@udesc.br

Apetrecho: rede de arrasto
Recurso-alvo: camarão-rosa
Estado de Santa Catarina

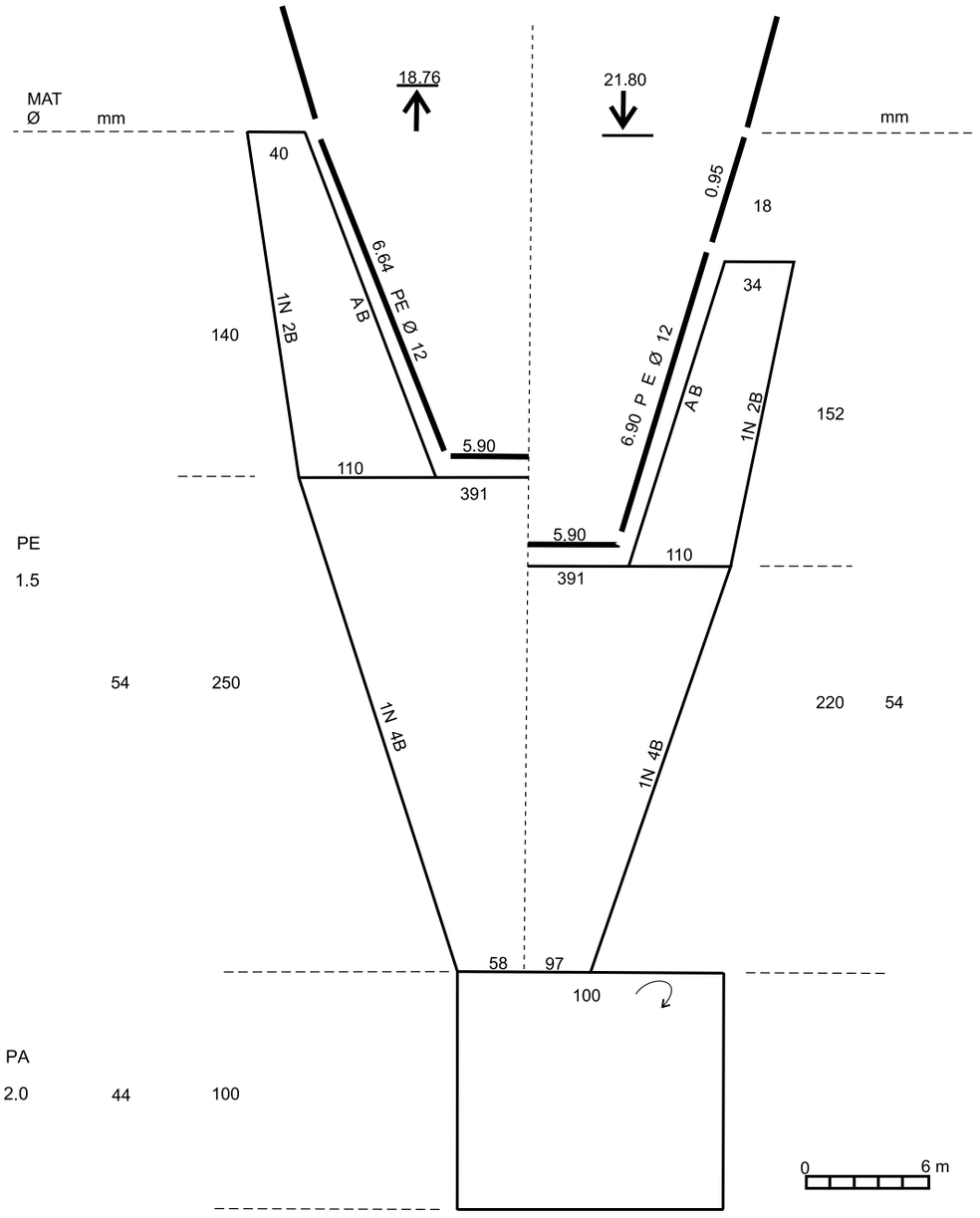

REFERÊNCIA
Universidade Federal Rural de Pernambuco
Laboratório de Pesca Sustentável
vanildo.oliveira@ufrpe.br

Apetrecho: rede de arrasto
Recurso-alvo: camarão-rosa
Estado de Santa Catarina

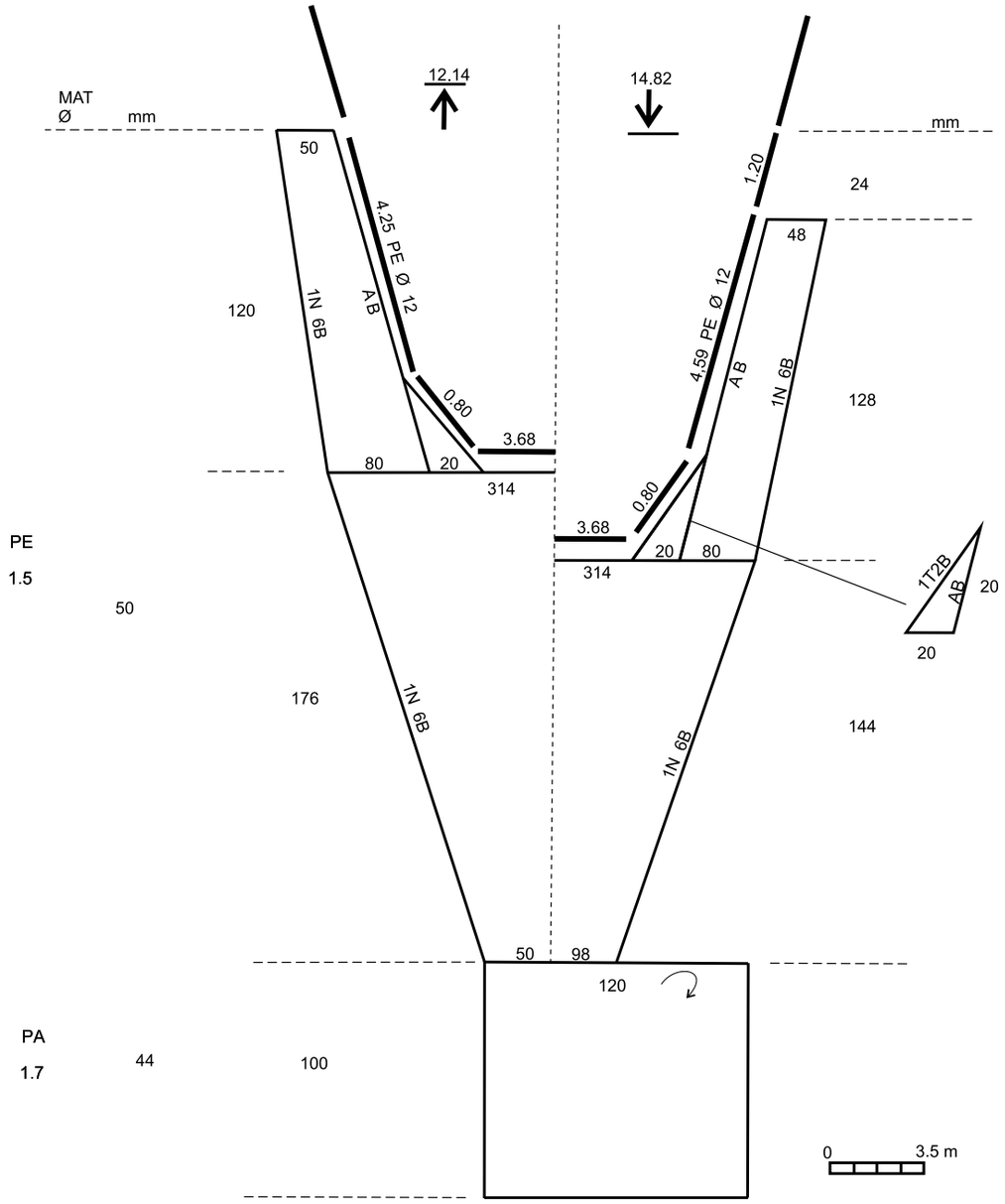

REFERÊNCIA
Universidade Federal Rural de Pernambuco
Laboratório de Pesca Sustentável
vanildo.oliveira@ufrpe.br

Apetrecho: rede de arrasto
Recurso-alvo: camarão-rosa
Estado de Santa Catarina

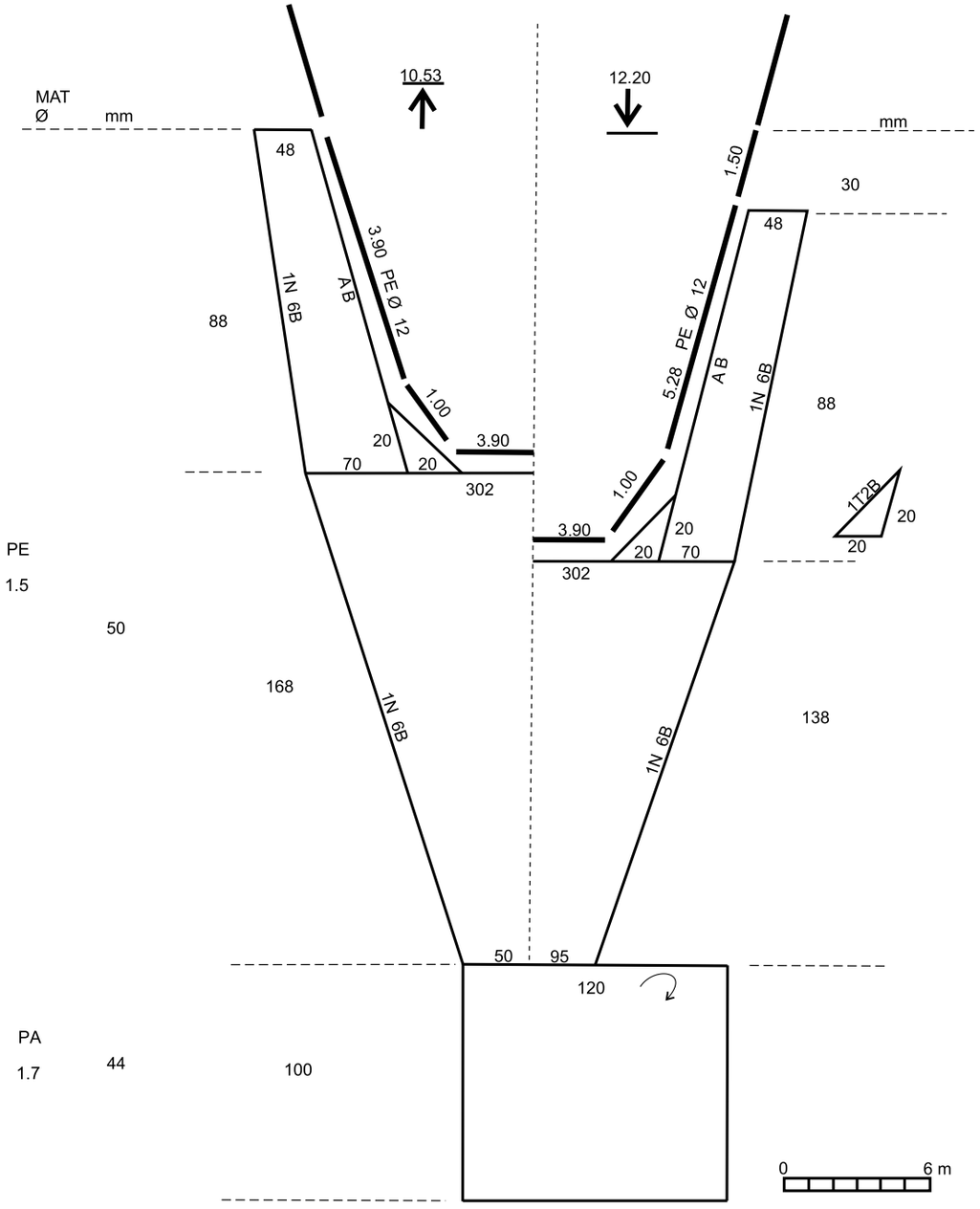

REFERÊNCIA
Universidade Federal Rural de Pernambuco
Laboratório de Pesca Sustentável
vanildo.oliveira@ufrpe.br

Apetrecho: rede de arrasto
Recurso-alvo: camarão sete-barbas
Estado de Santa Catarina

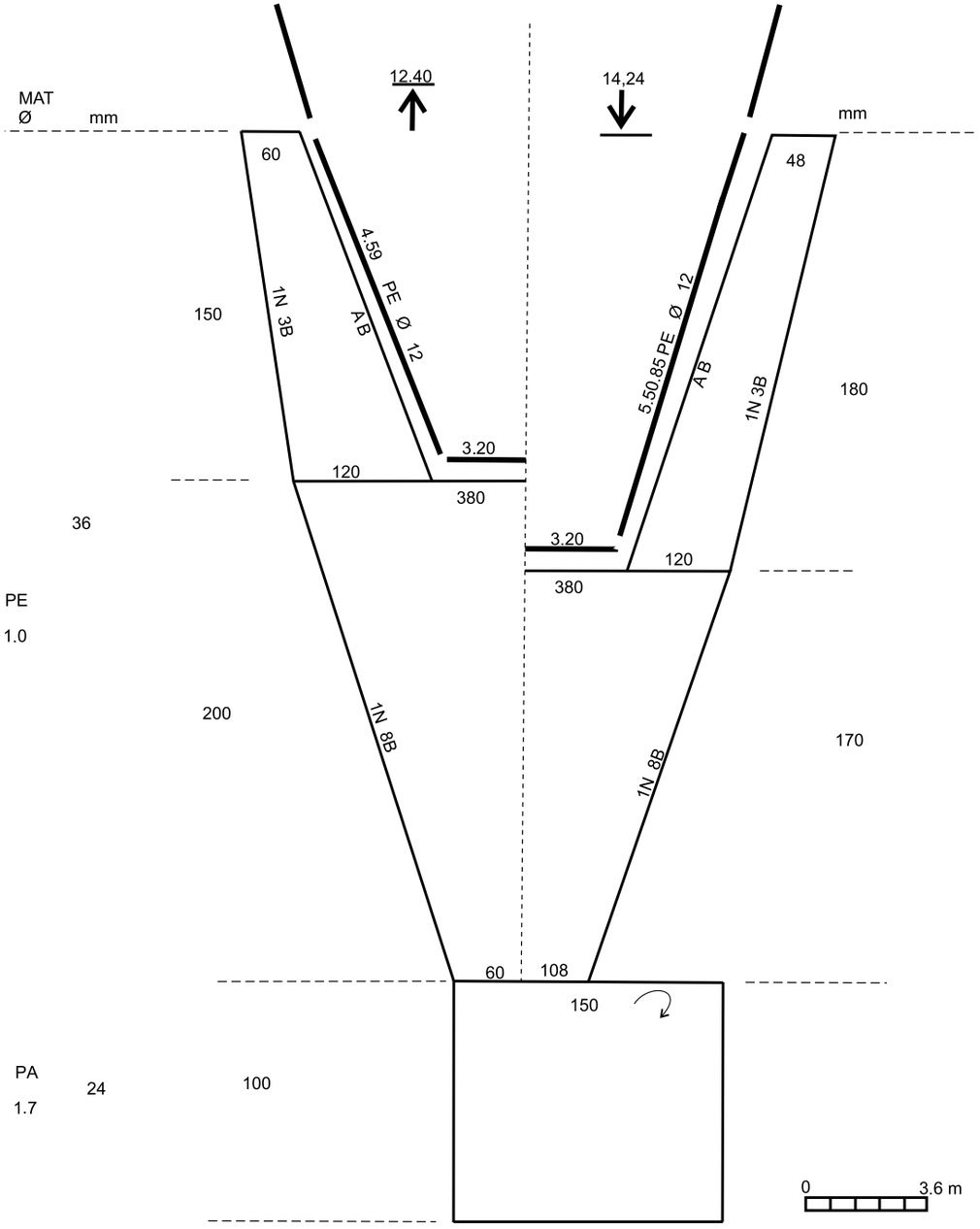

REFERÊNCIA
Laboratório de Pesca Sustentável
vanildo.oliveira@ufrpe.br

Apetrecho: rede de arrasto
Recurso-alvo: camarão-rosa
Belém - PA

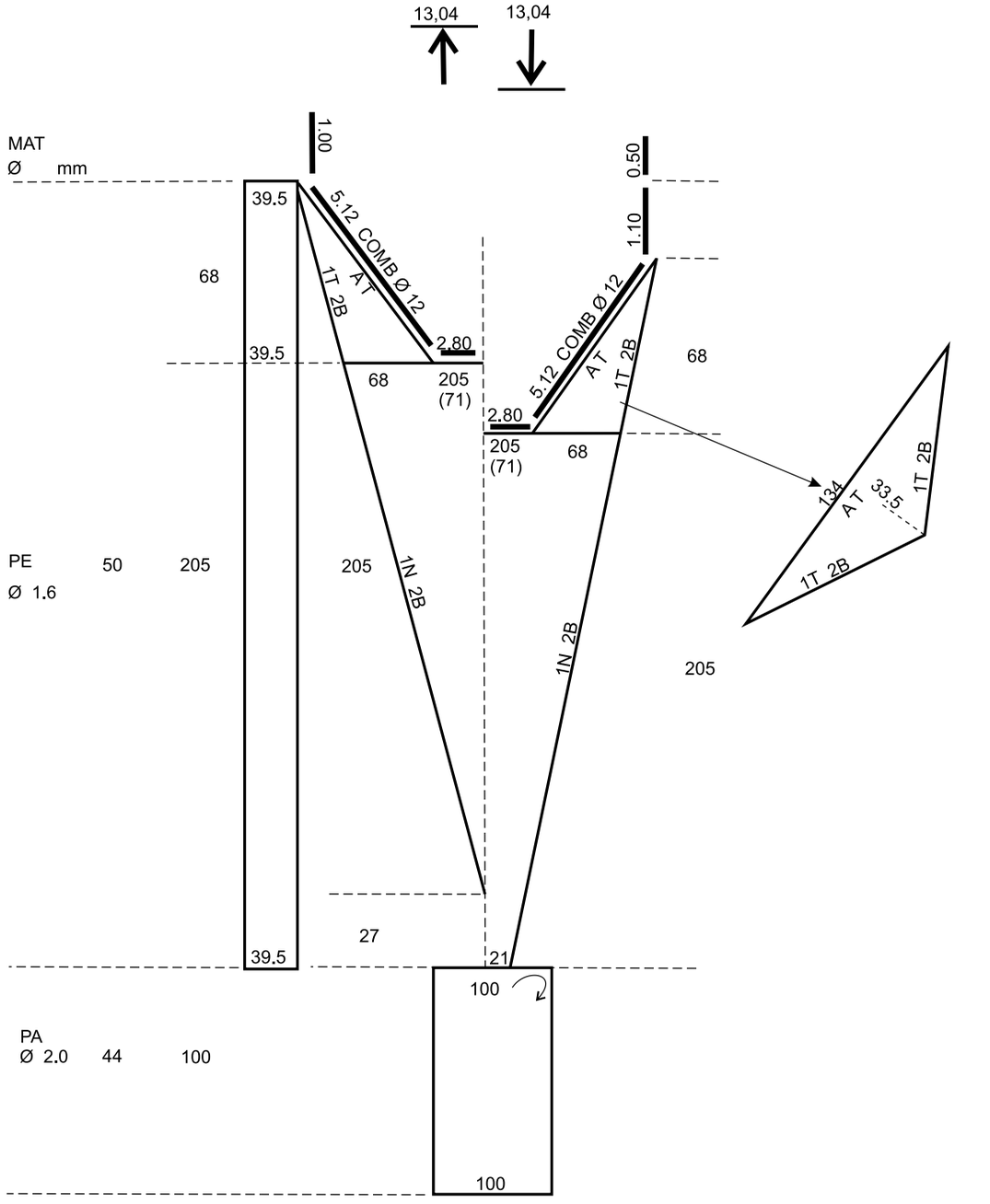

REFERÊNCIA
BRASIL, MINISTÉRIO DA AGRICULTURA, 1985.

Apetrecho: rede de arrasto flat
Recurso-alvo: camarão-rosa
Belém - PA

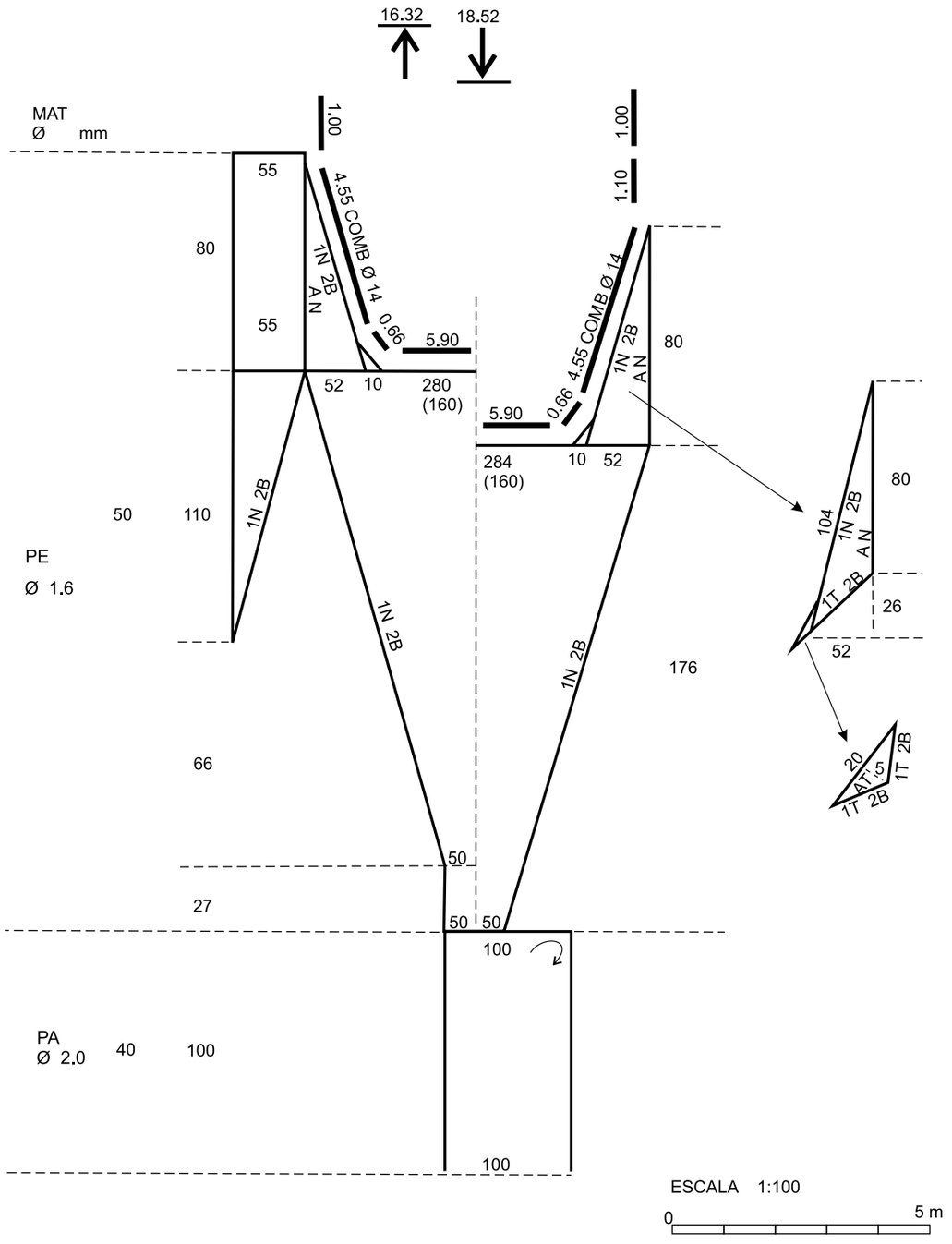

REFERÊNCIA
BRASIL, MINISTÉRIO DA AGRICULTURA, 1985

Apetrecho: rede de arrasto flat
Recurso-alvo: camarão-rosa
Belém - PA

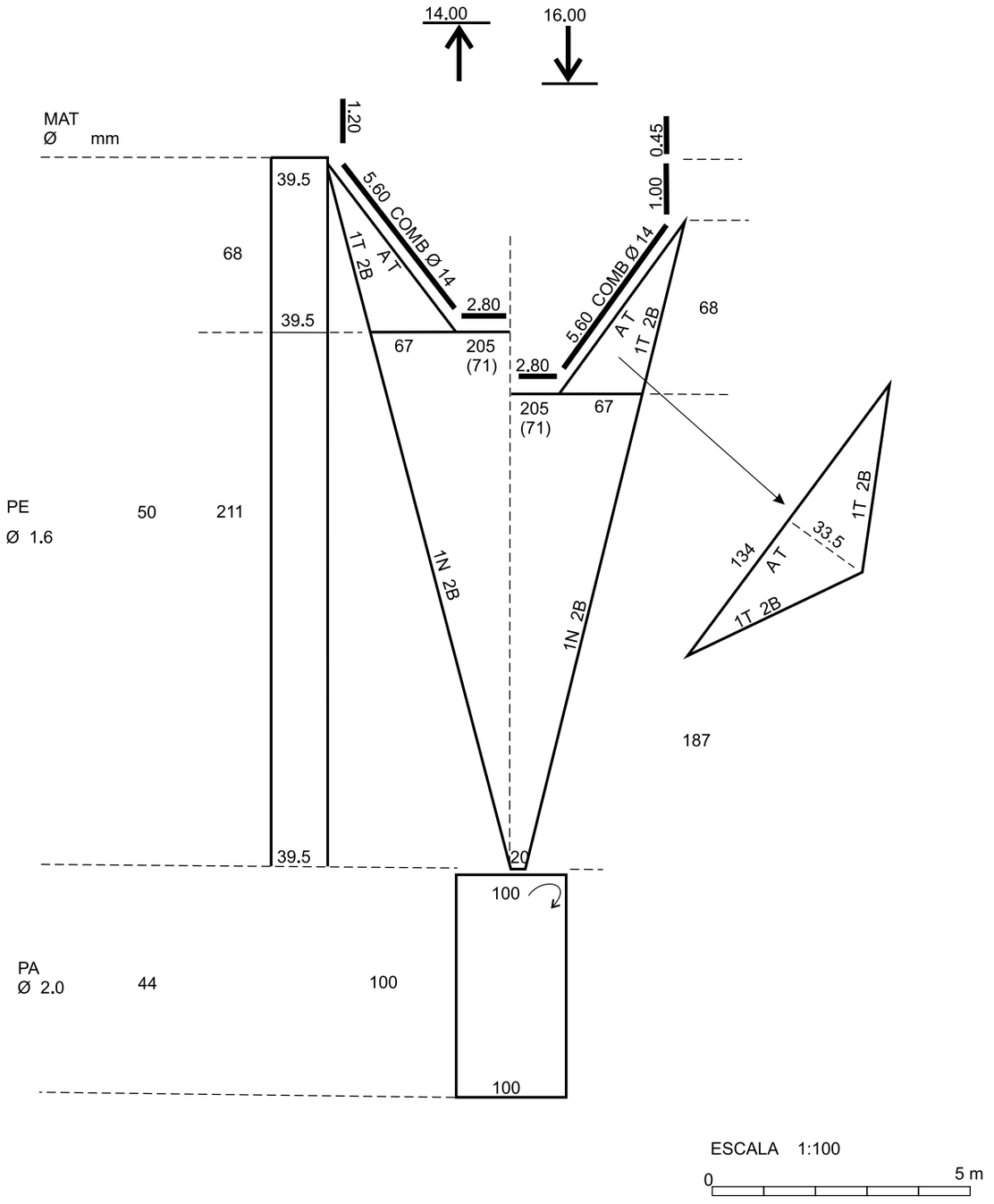

REFERÊNCIA
BRASIL, MINISTÉRIO DA AGRICULTURA, 1985.

Apetrecho: rede de arrasto flat
Recurso-alvo: camarão-rosa
Belém - PA

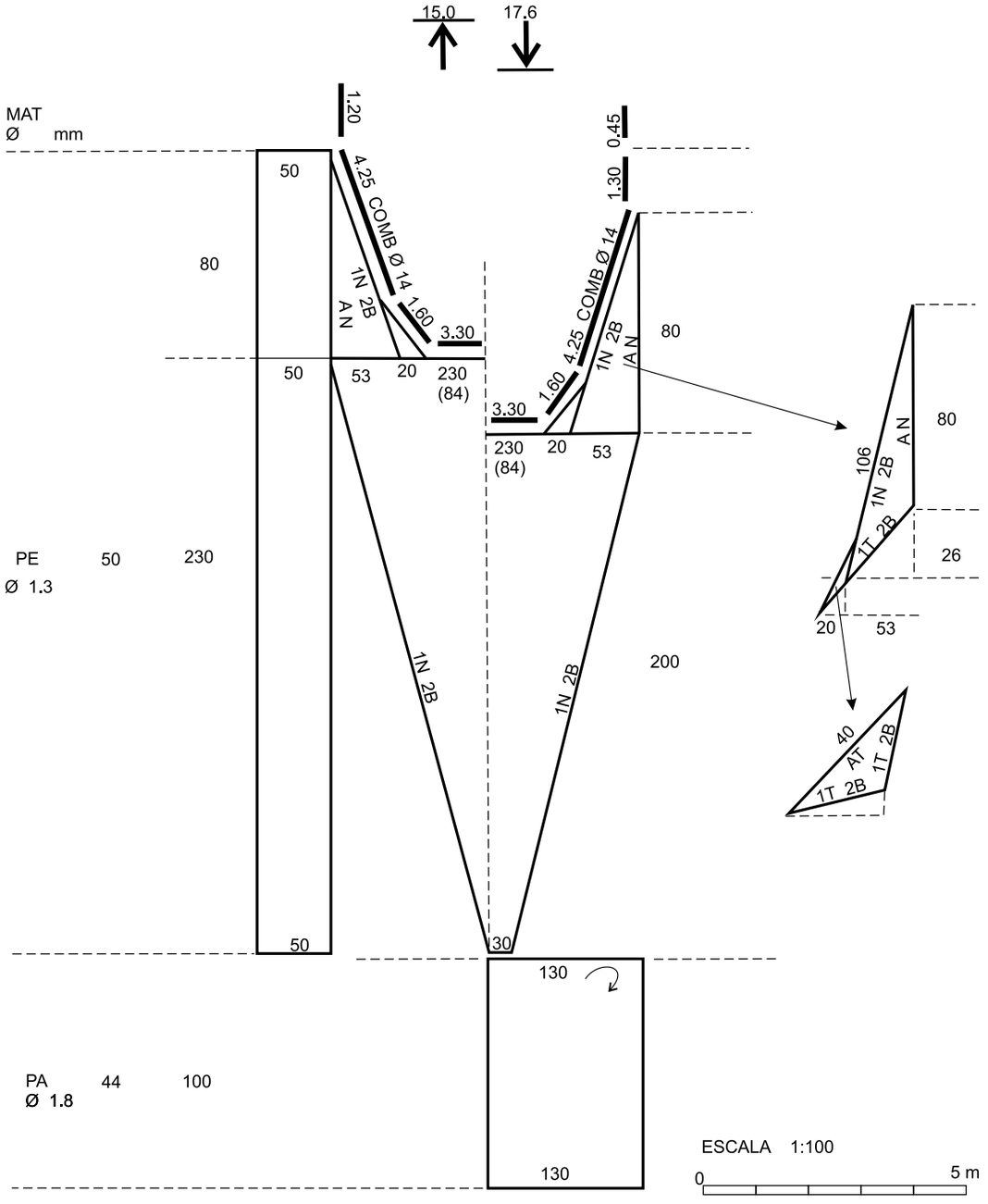

REFERÊNCIA
BRASIL, MINISTÉRIO DA AGRICULTURA, 1985.

Apetrecho: rede de arrasto flat
Recurso-alvo: camarão-rosa
Belém – PA

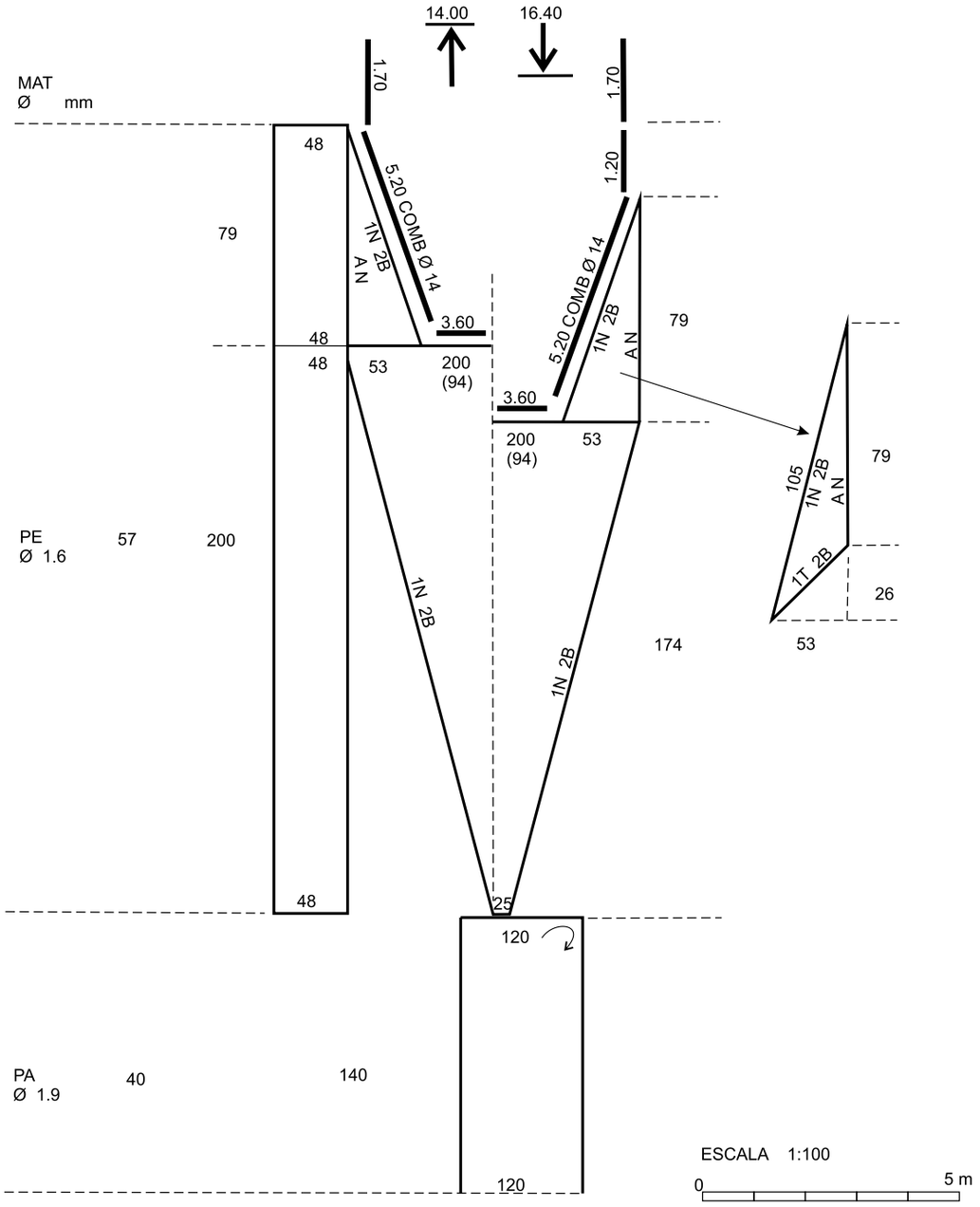

REFERÊNCIA
BRASIL, MINISTÉRIO DA AGRICULTURA, 1985.

Apetrecho: rede de arrasto flat
Recurso-alvo: camarão-rosa
Belém - PA

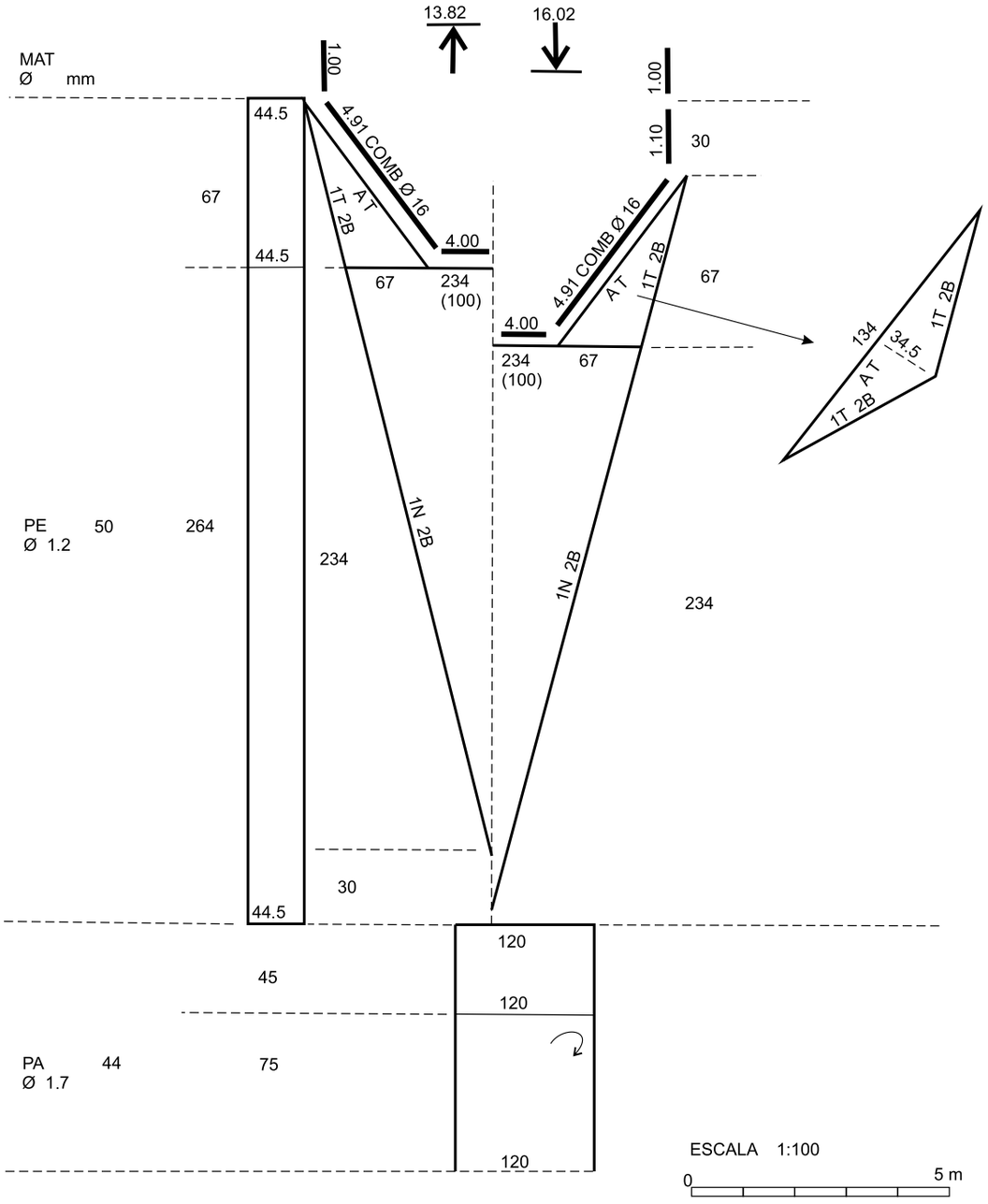

REFERÊNCIA
BRASIL, MINISTÉRIO DA AGRICULTURA, 1985.

Apetrecho: rede de arrasto flat
Recurso-alvo: camarão
Belém – PA

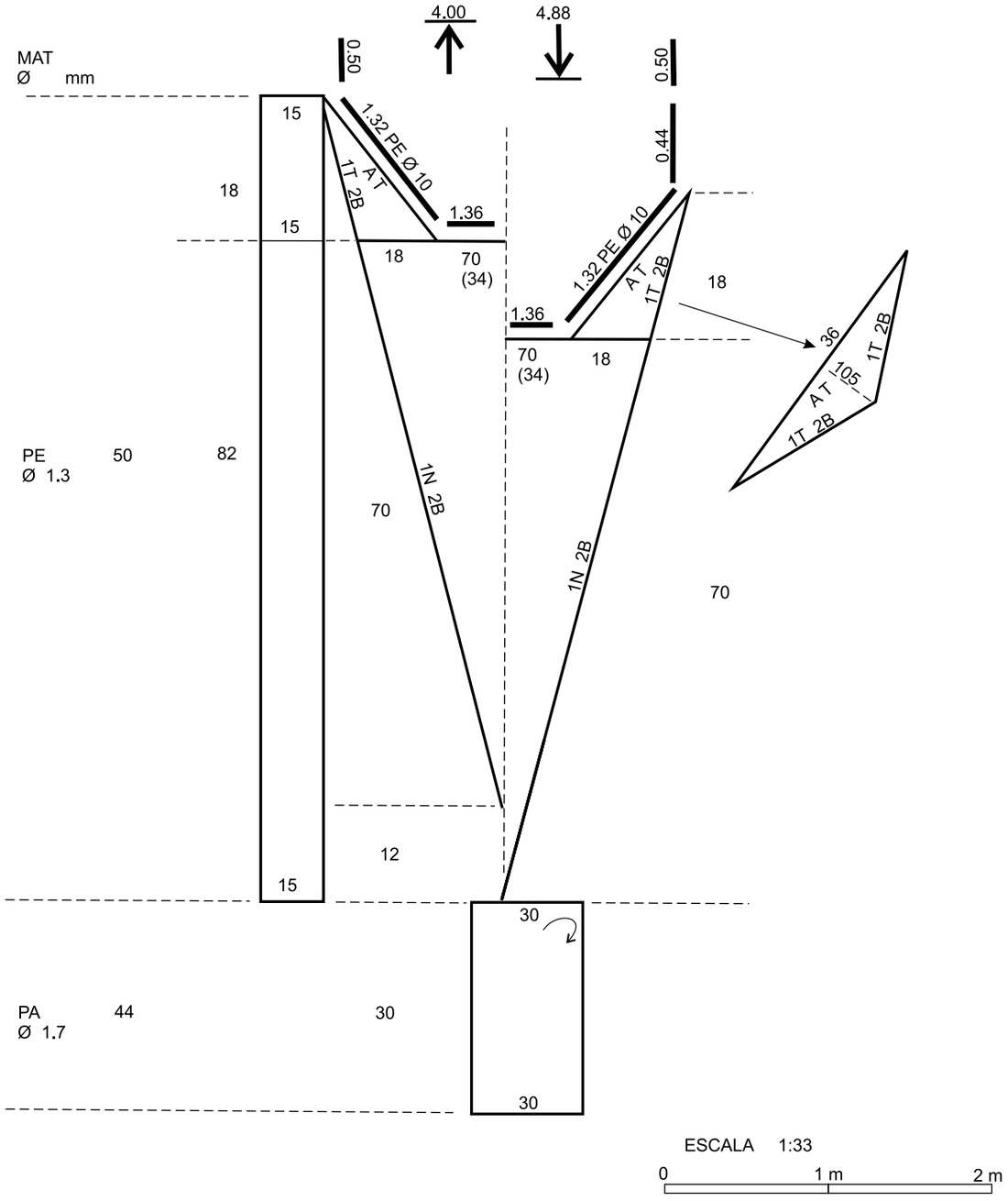

REFERÊNCIA
BRASIL, MINISTÉRIO DA AGRICULTURA, 1985.

Apetrecho: rede de arrasto parelha
Potência: 365+365 hp
Recurso-alvo: piramutaba
Belém - PA

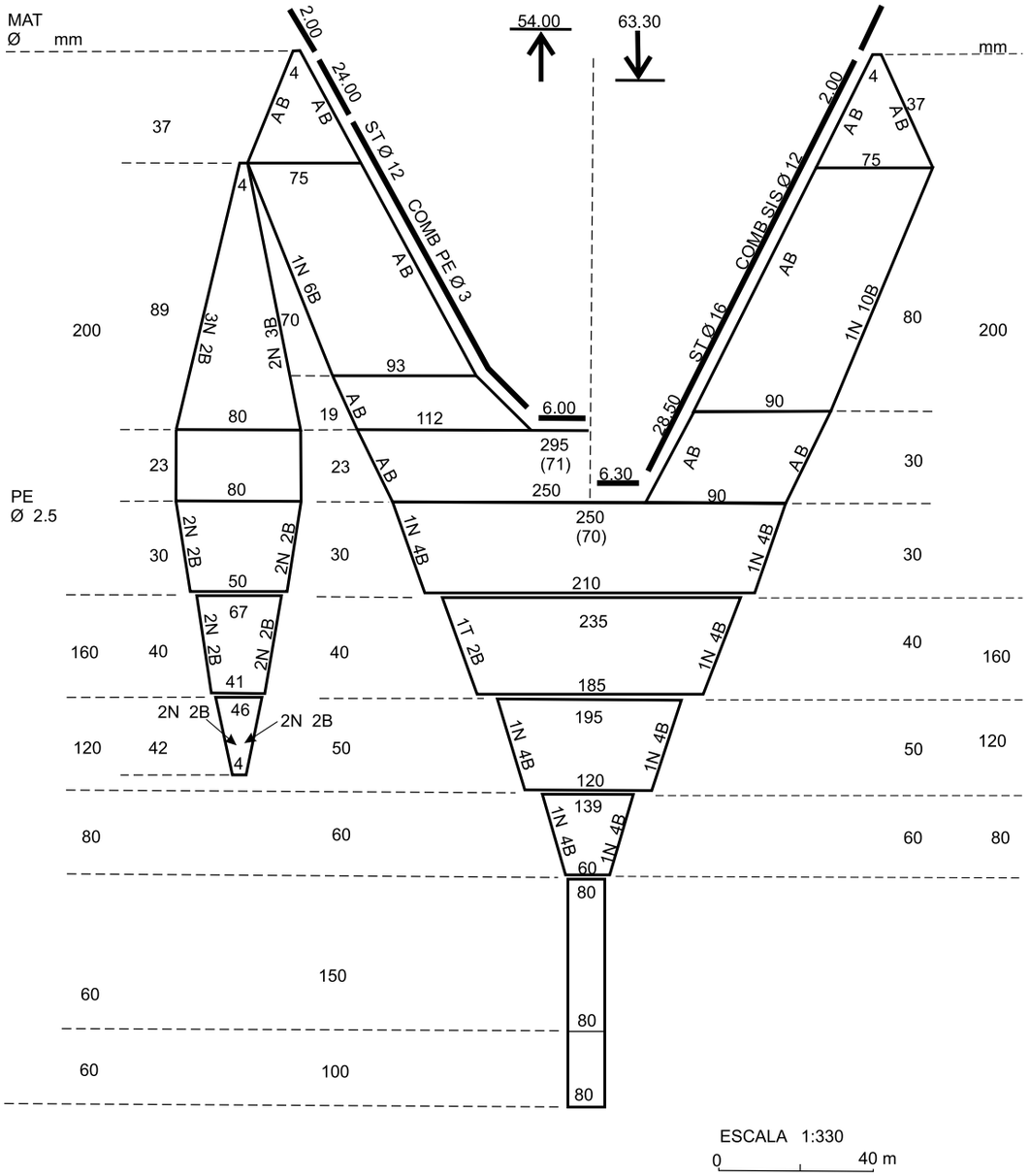

REFERÊNCIA
BRASIL, MINISTÉRIO DA AGRICULTURA, 1985.

Apetrecho: rede de arrasto parelha
Potência: 220+220 hp
Recurso-alvo: piramutaba
Belém - PA

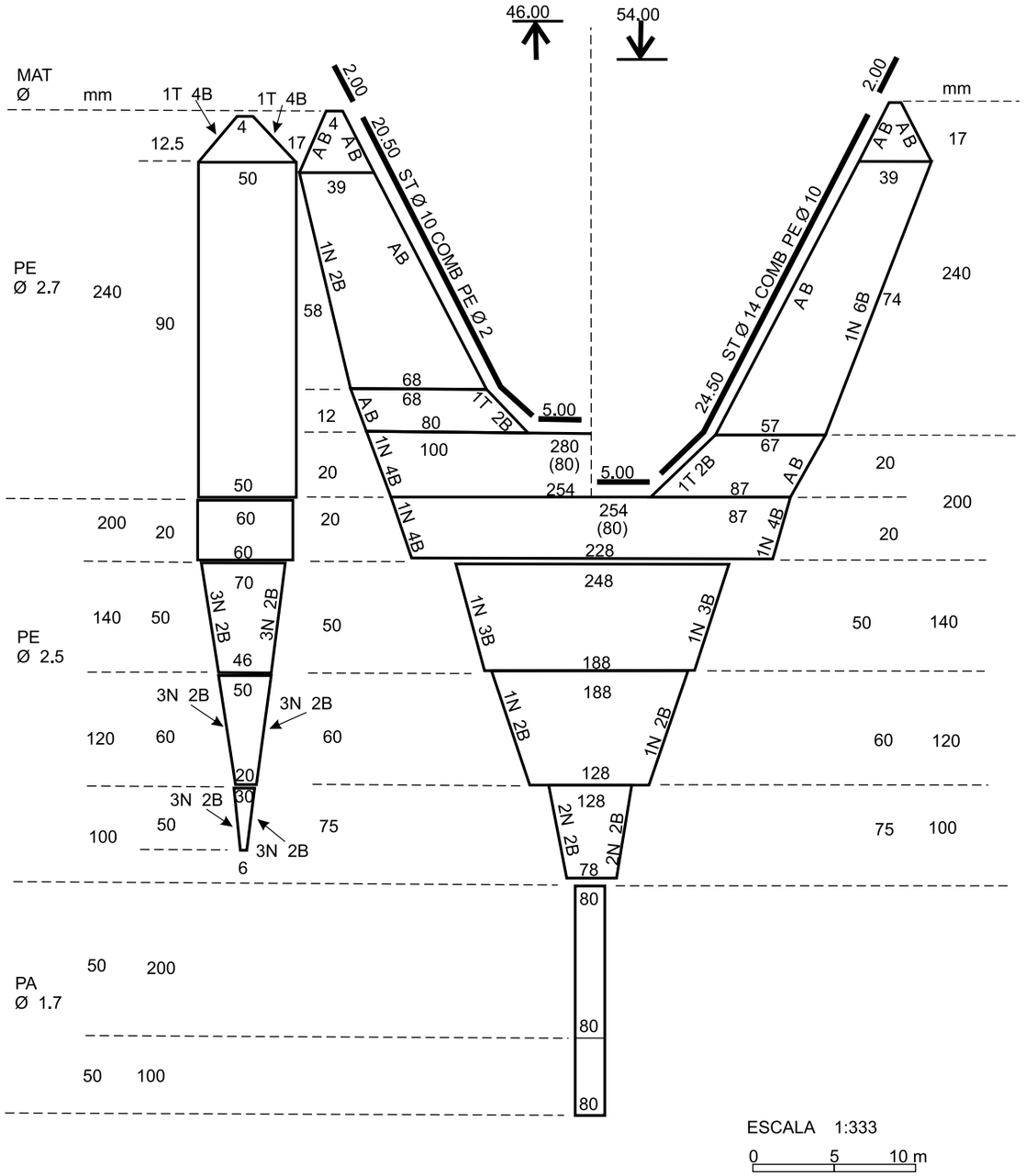

REFERÊNCIA
BRASIL, MINISTÉRIO DA AGRICULTURA, 1985.

Apetrecho: rede de arrasto parelha
Potência: 220+220 hp
Recurso-alvo: piramutaba
Belém - PA

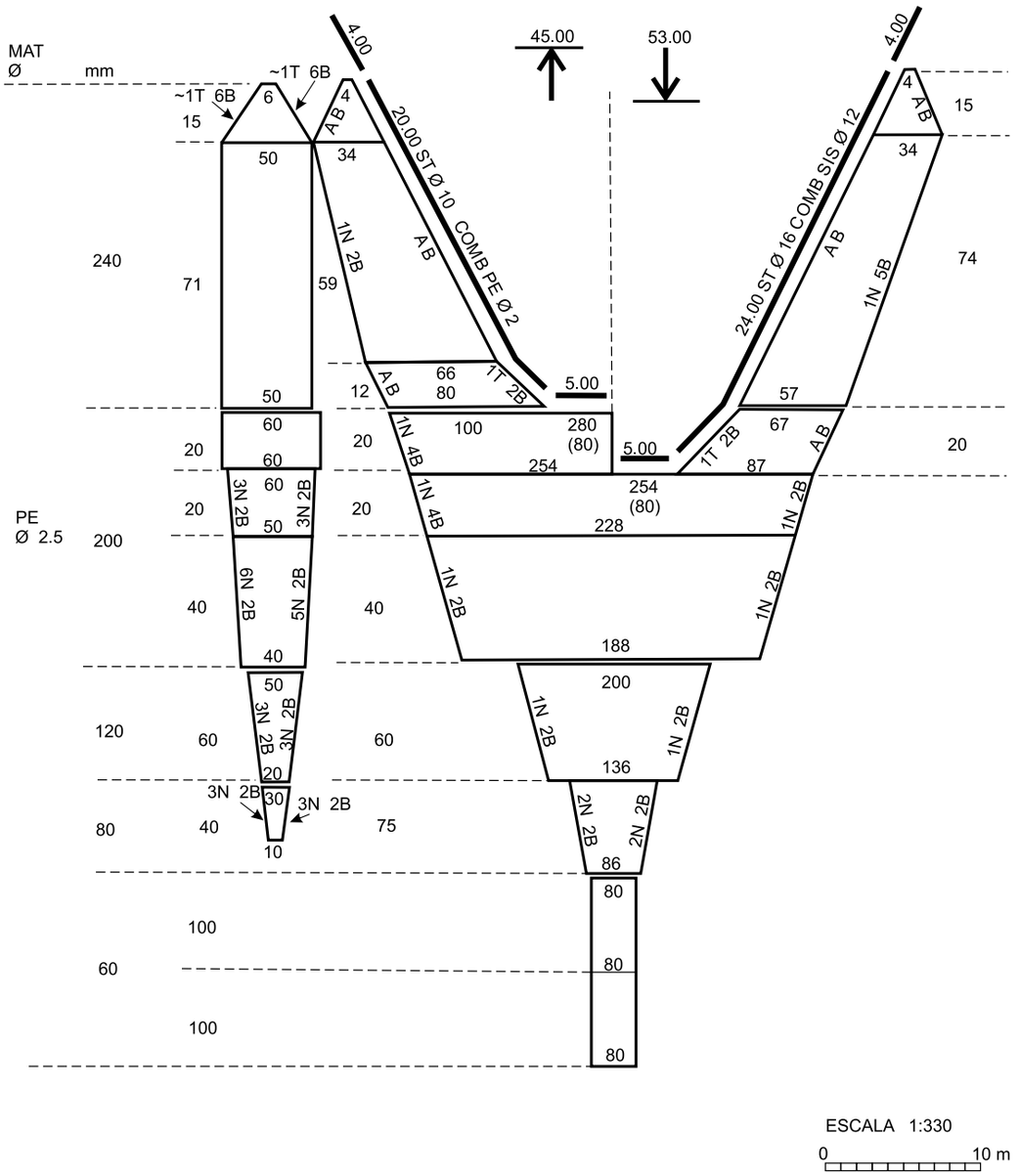

REFERÊNCIA
BRASIL, MINISTÉRIO DA AGRICULTURA, 1985.

Apetrecho: rede de arrasto parelha
Potência: 340+340 hp
Recurso-alvo: piramutaba
Belém - PA

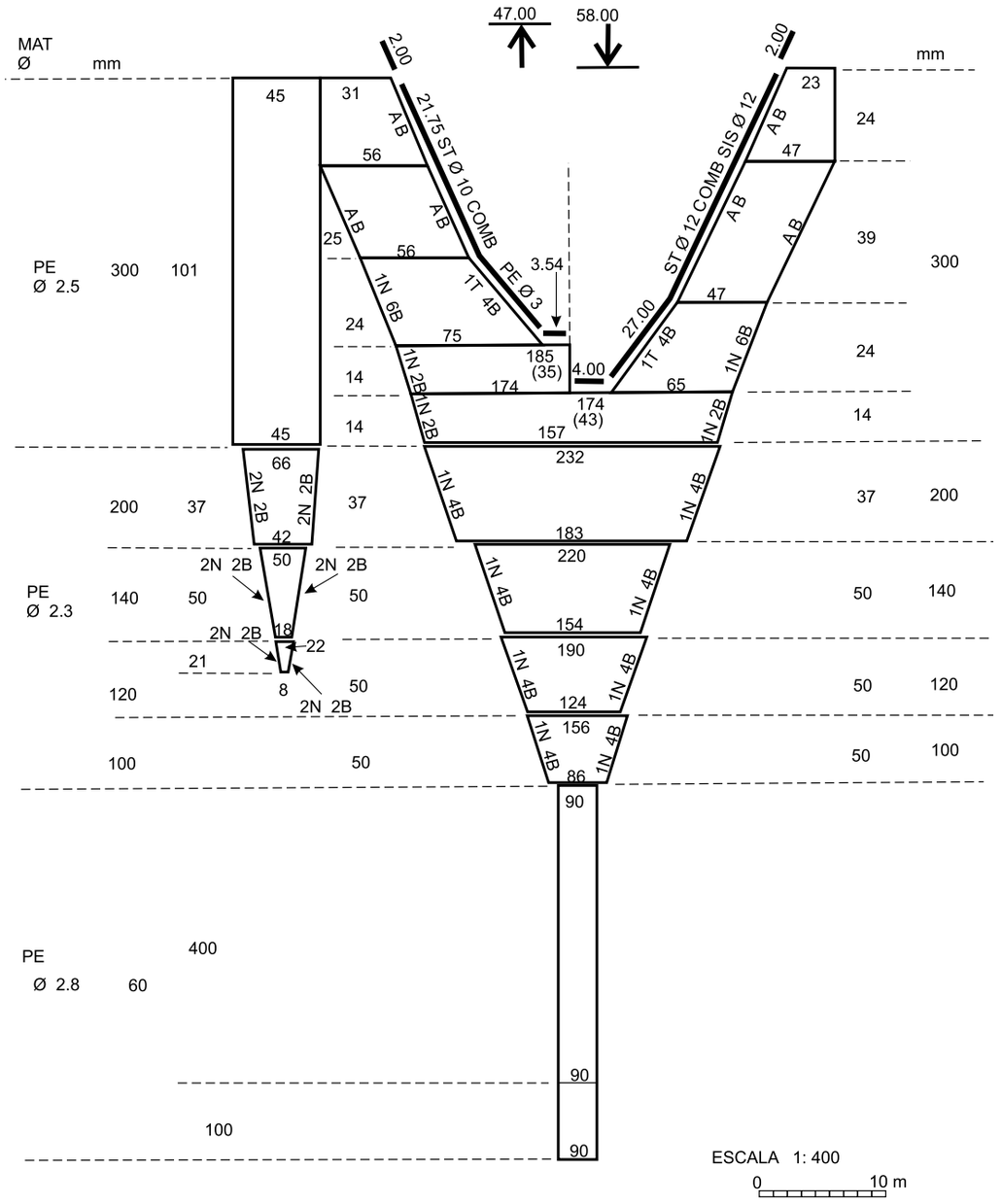

REFERÊNCIA
BRASIL, MINISTÉRIO DA AGRICULTURA, 1985.

Apetrecho: rede de arrasto parelha
Potência: 365+365 hp
Recurso-alvo: piramutaba
Belém - PA

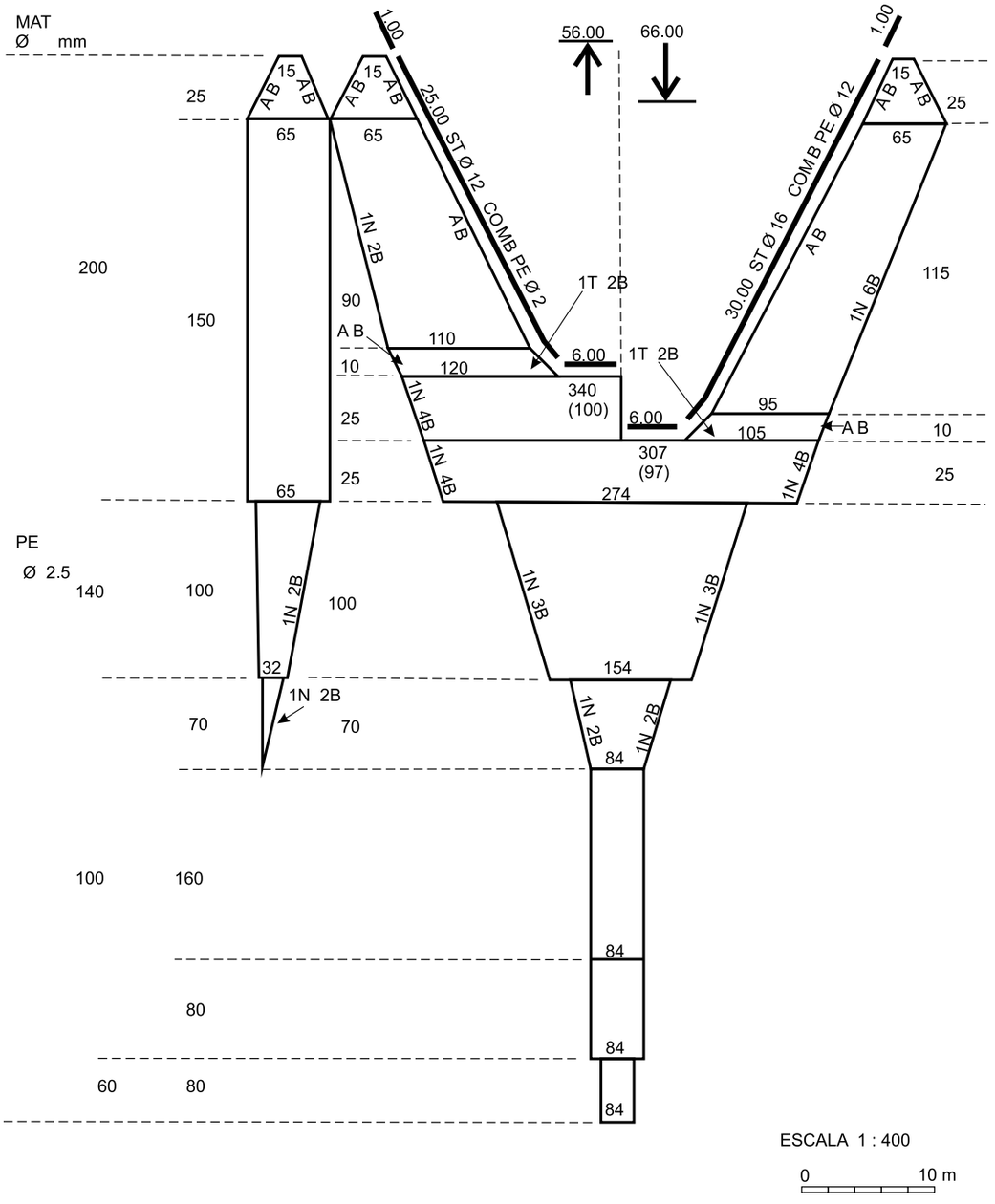

REFERÊNCIA
BRASIL, MINISTÉRIO DA AGRICULTURA, 1985.

Apetrecho: rede de arrasto parelha
Potência: 365+365 hp
Recurso-alvo: piramutaba
Belém – PA

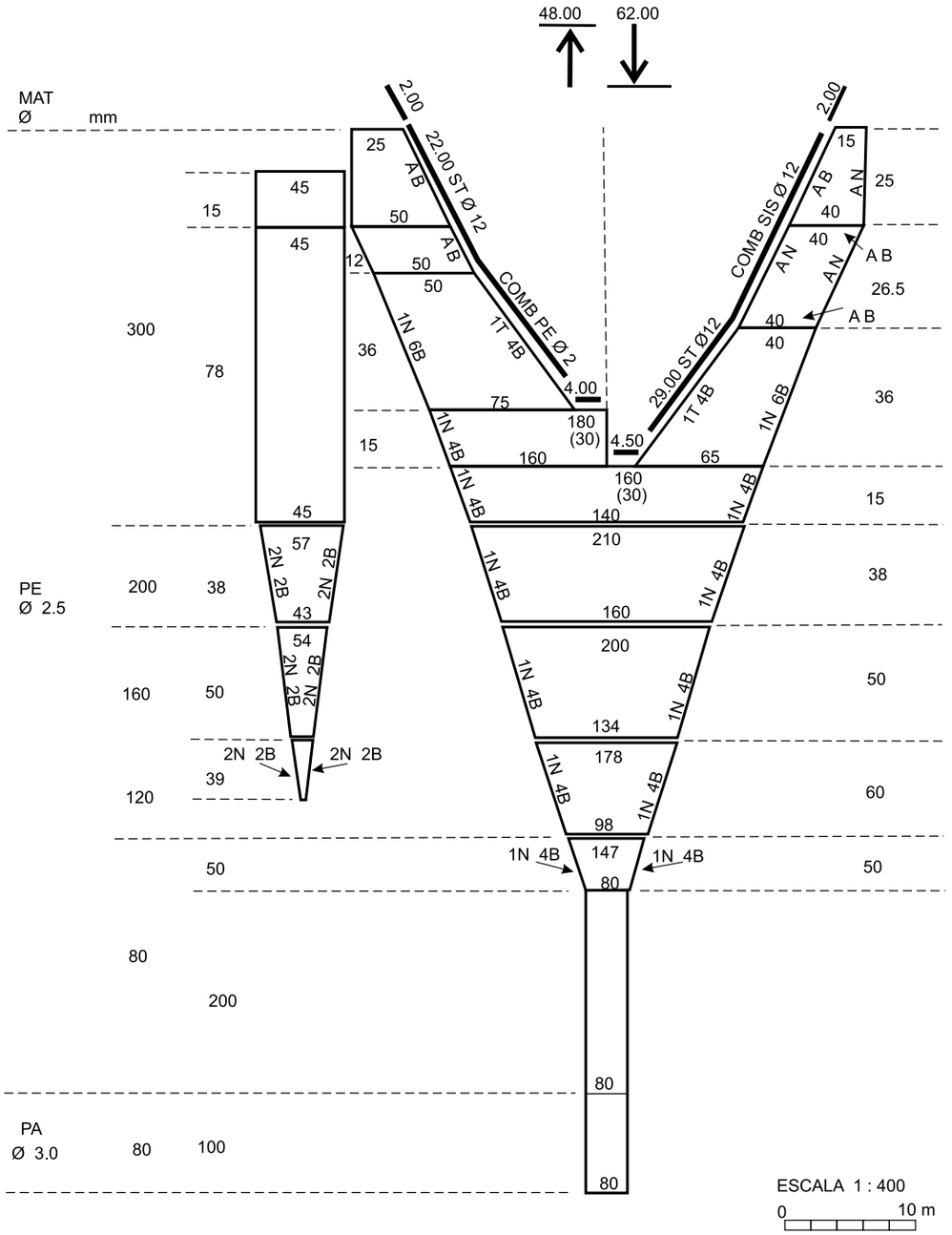

REFERÊNCIA
BRASIL, MINISTÉRIO DA AGRICULTURA, 1985.

Apetrecho: rede de arrasto
Recursos-alvos: camarão-branco e rosa
Belém - PA

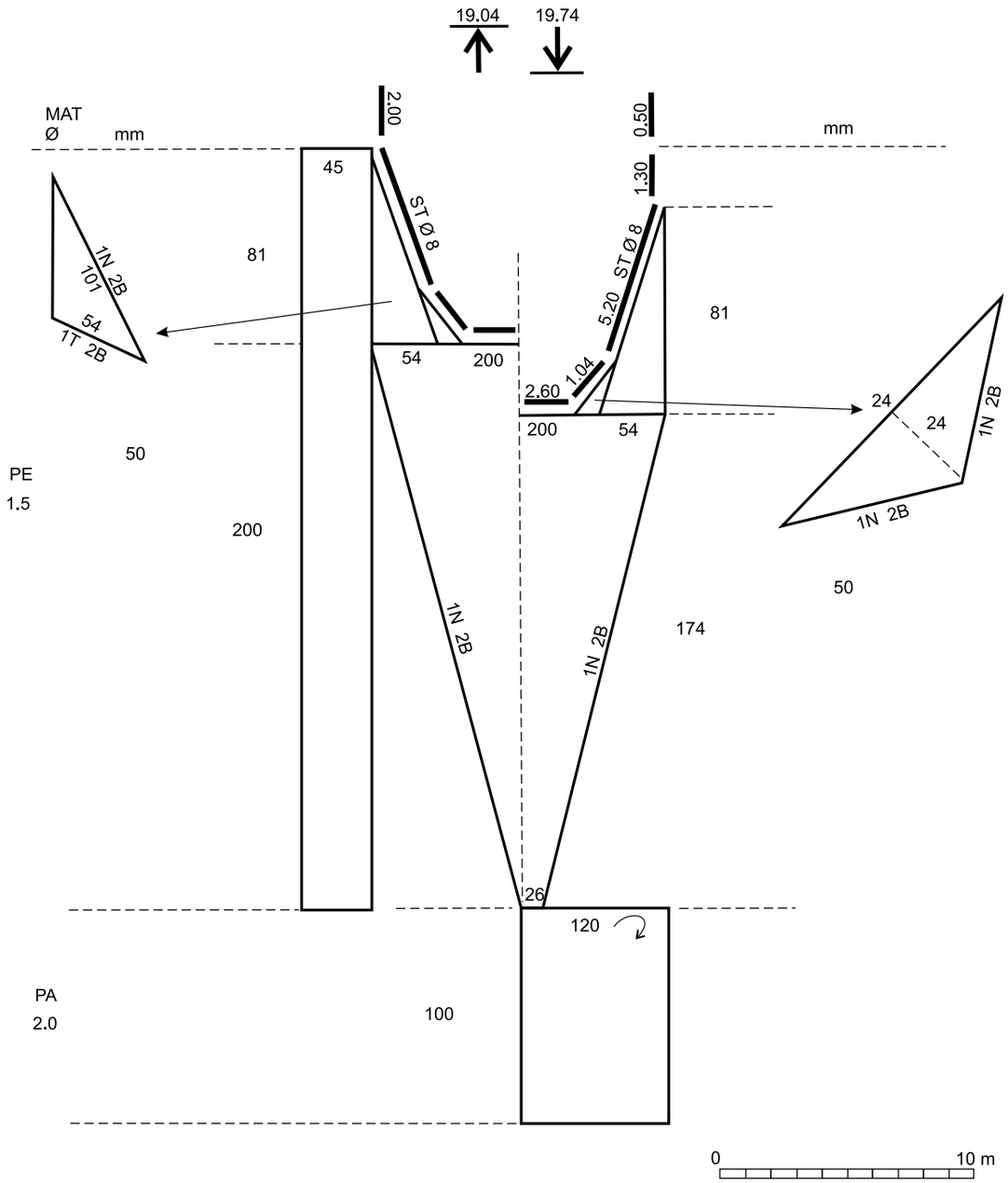

REFERÊNCIA

Universidade Federal Rural de Pernambuco
Laboratório de Pesca Sustentável
vanildo.oliveira@ufrpe.br

Apetrecho: rede de arrasto
Recurso-alvo: camarão
Belém - PA

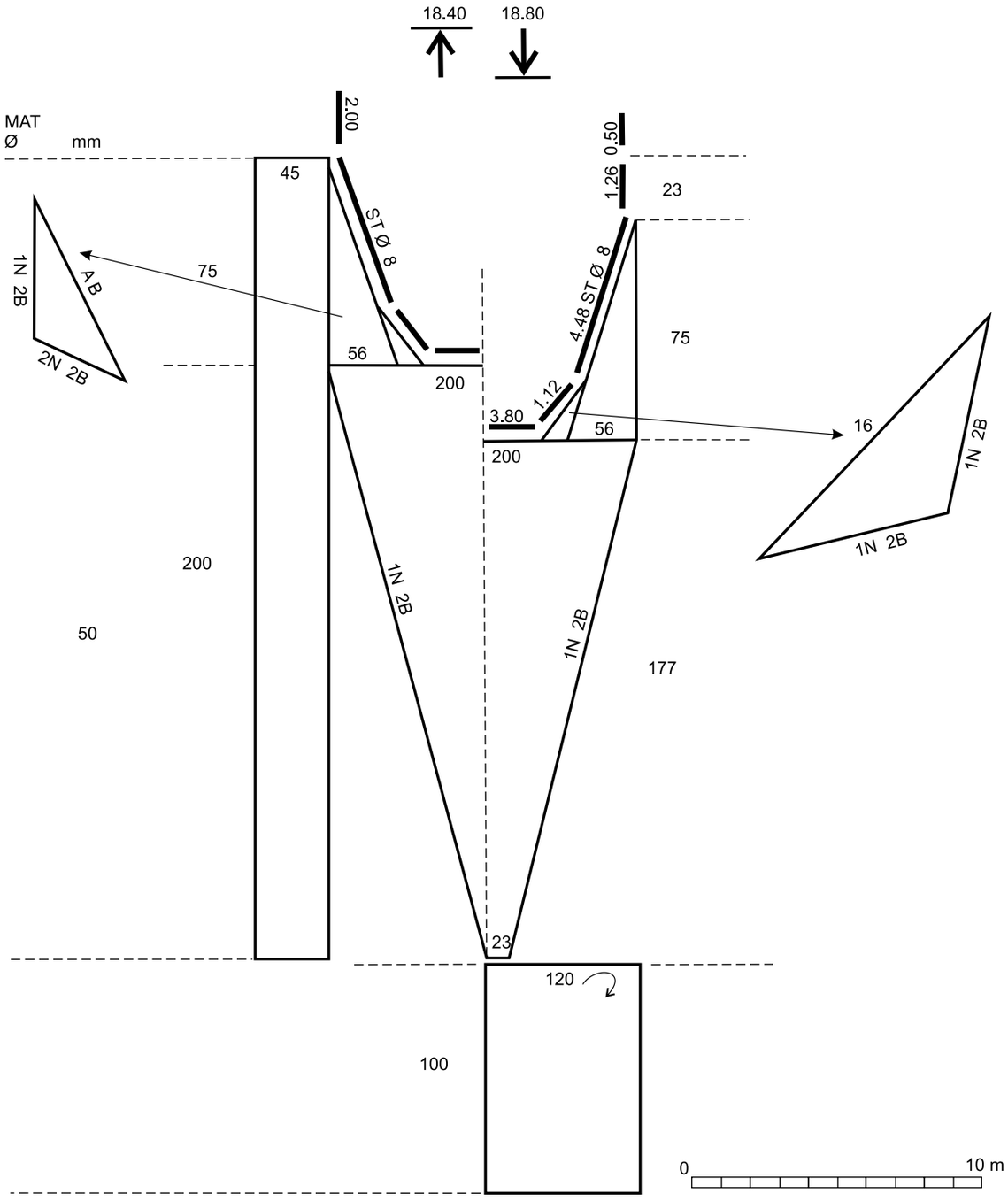

REFERÊNCIA
Universidade Federal Rural de Pernambuco
Laboratório de Pesca Sustentável
vanildo.oliveira@ufrpe.br

Apetrecho: rede de arrasto
Recurso-alvo: camarão
Belém - PA

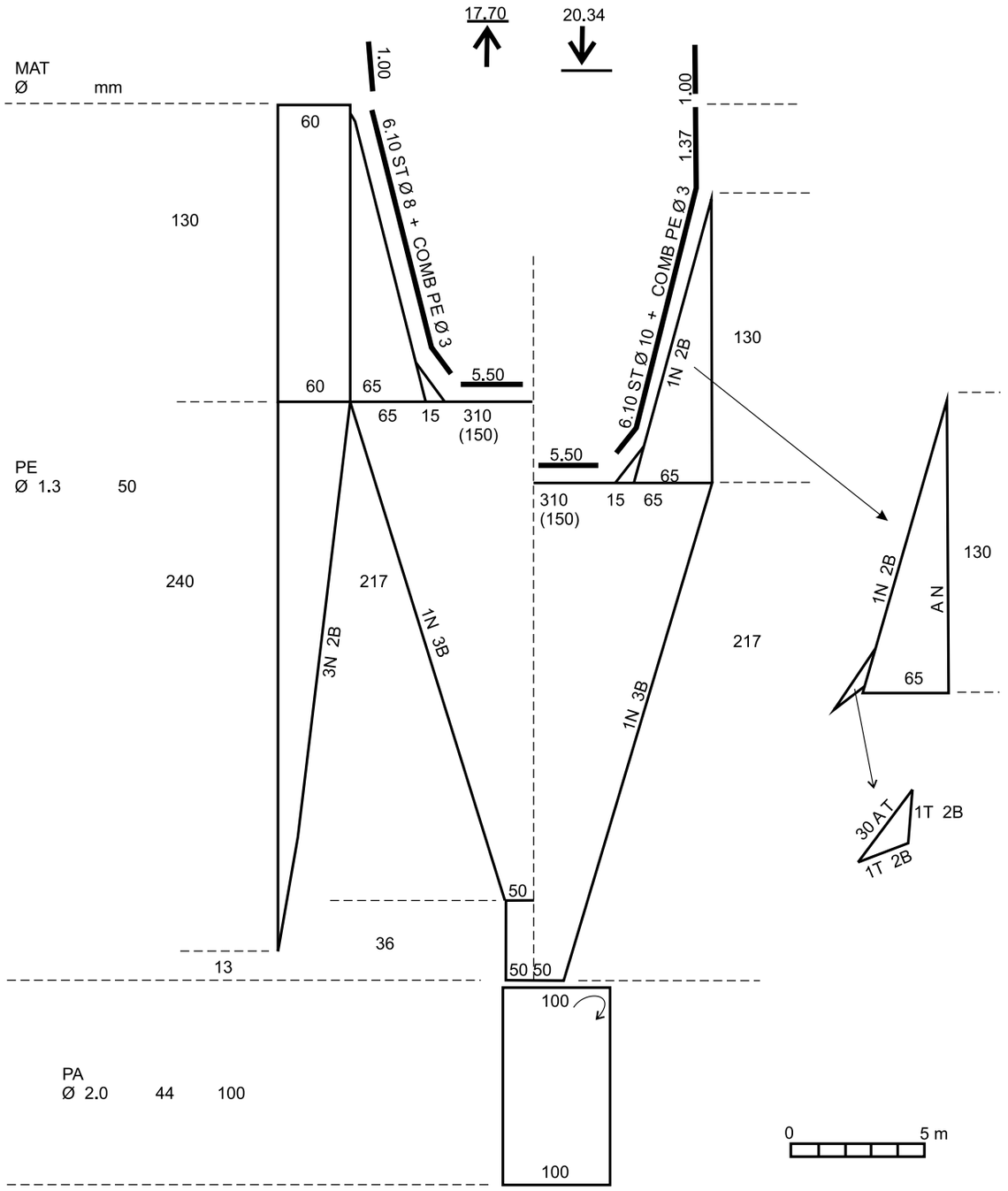

REFERÊNCIA

Universidade Federal Rural de Pernambuco
Laboratório de Pesca Sustentável
vanildo.oliveira@ufrpe.br

Apetrecho: rede de arrasto
Recursos-alvos: camarão e peixe
Belém – PA

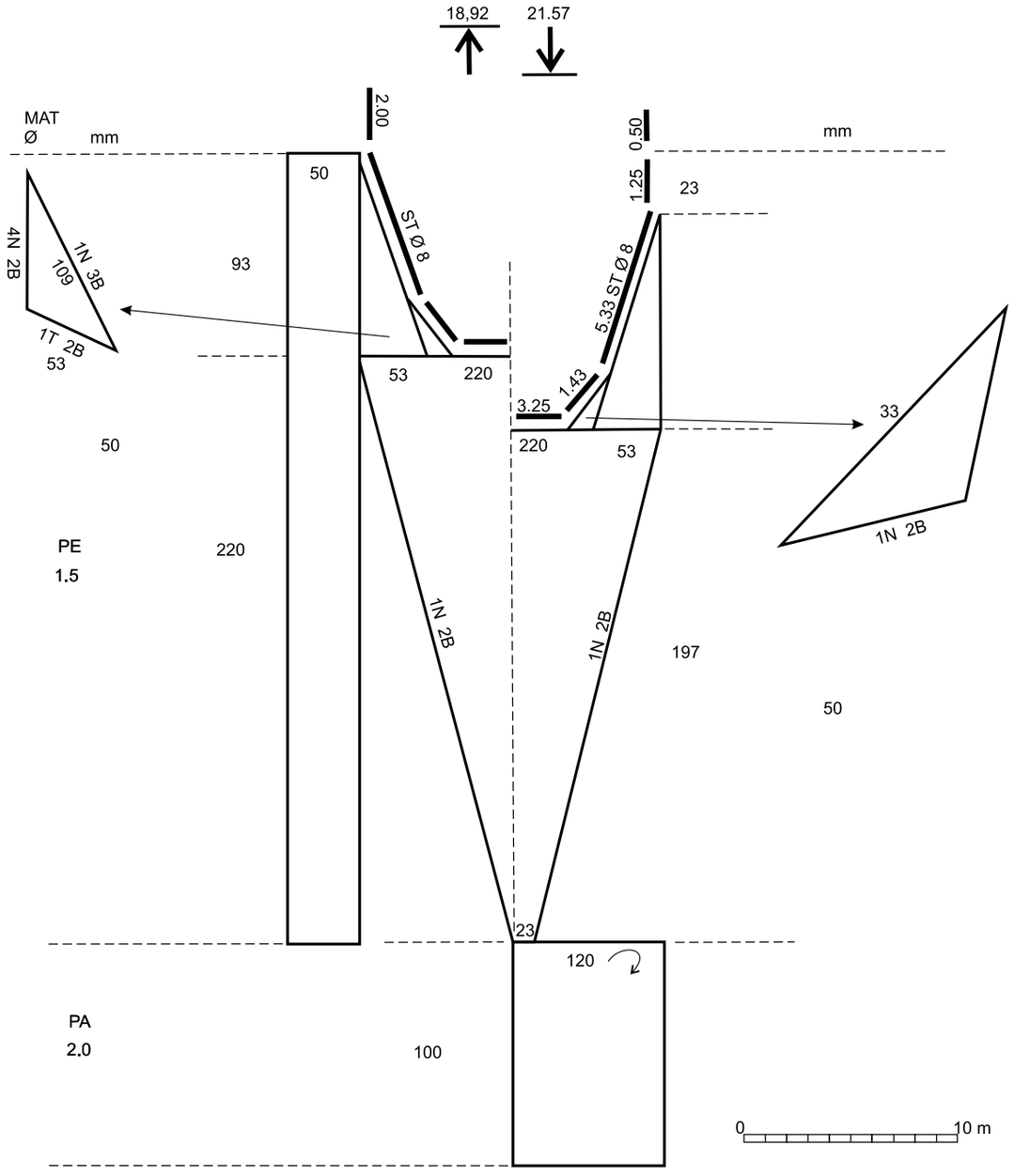

REFERÊNCIA
Universidade Federal Rural de Pernambuco
Laboratório de Pesca Sustentável
vanildo.oliveira@ufrpe.br

Apetrecho: rede de arrasto
Recursos-alvos: camarão e peixe
Belém – PA

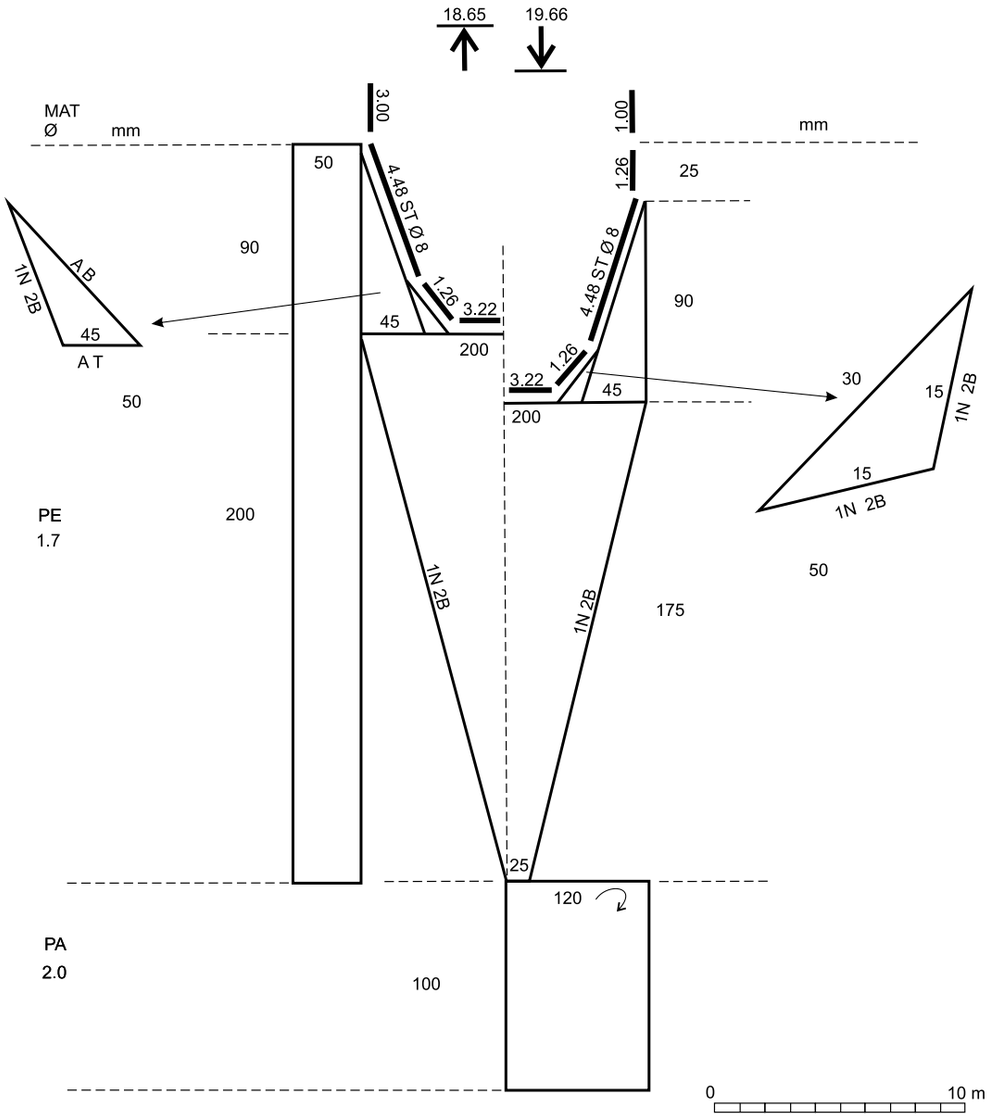

REFERÊNCIA
Universidade Federal Rural de Pernambuco
Laboratório de Pesca Sustentável
vanildo.oliveira@ufrpe.br

Apetrecho: rede de arrasto
Recursos-alvos: camarão e peixe
Belém - PA

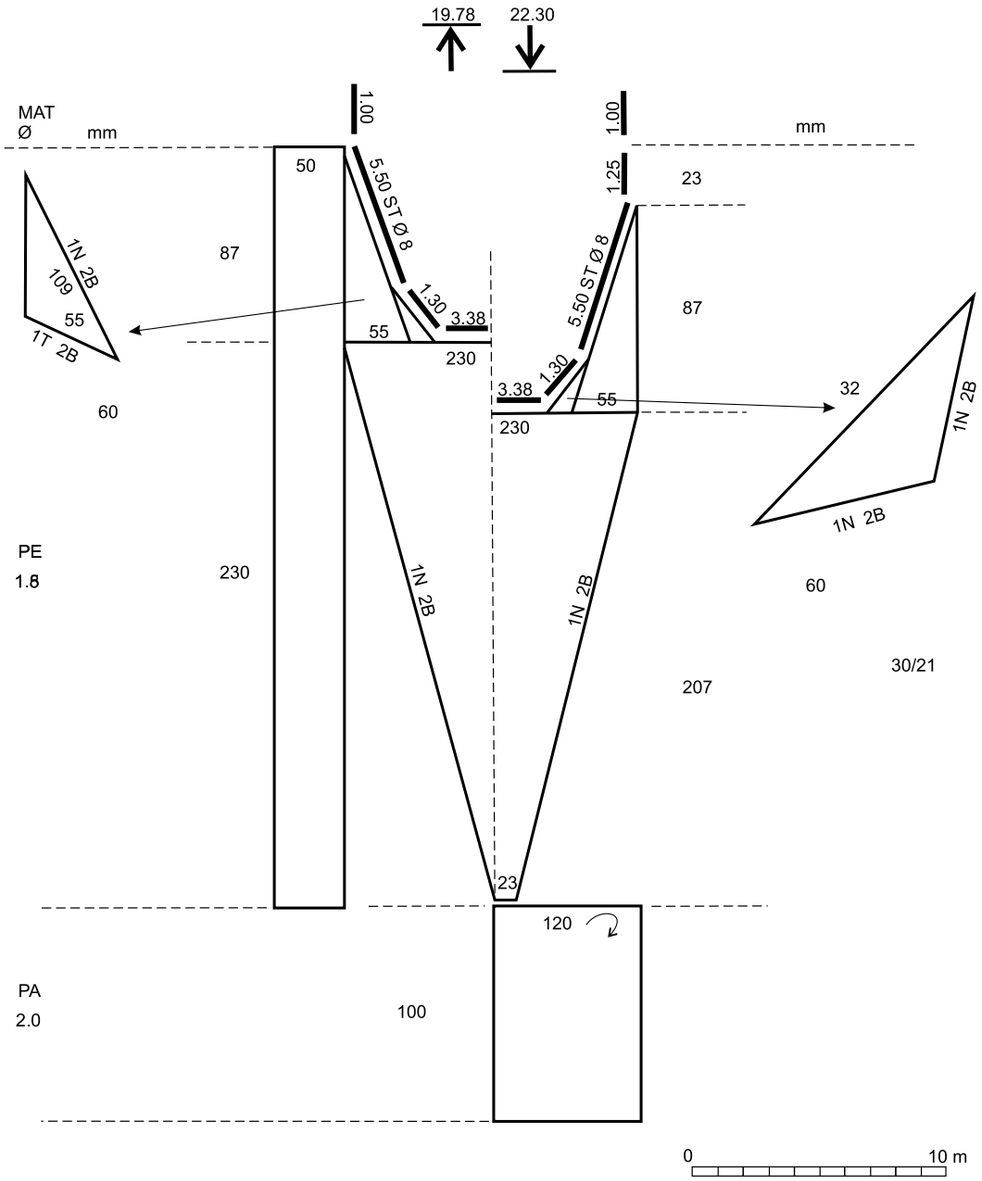

REFERÊNCIA
Universidade Federal Rural de Pernambuco
Laboratório de Pesca Sustentável
vanildo.oliveira@ufrpe.br

Apetrecho: rede de arrasto
Recursos-alvos: camarão e peixe
Belém - PA

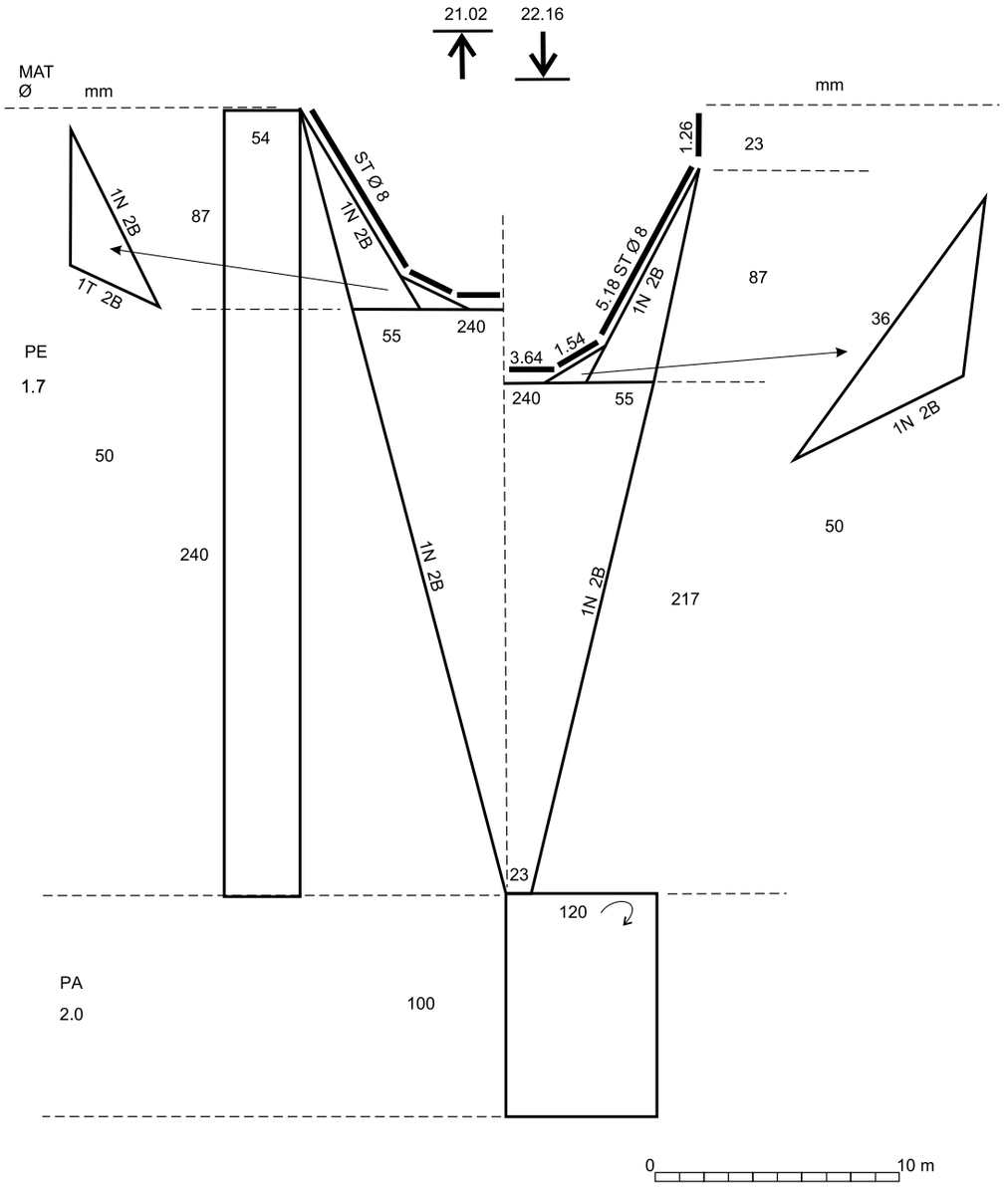

REFERÊNCIA
Universidade Federal Rural de Pernambuco
Laboratório de Pesca Sustentável
vanildo.oliveira@ufrpe.br

Apetrecho: rede de arrasto
Recursos-alvos: camarão e peixe
Belém - PA

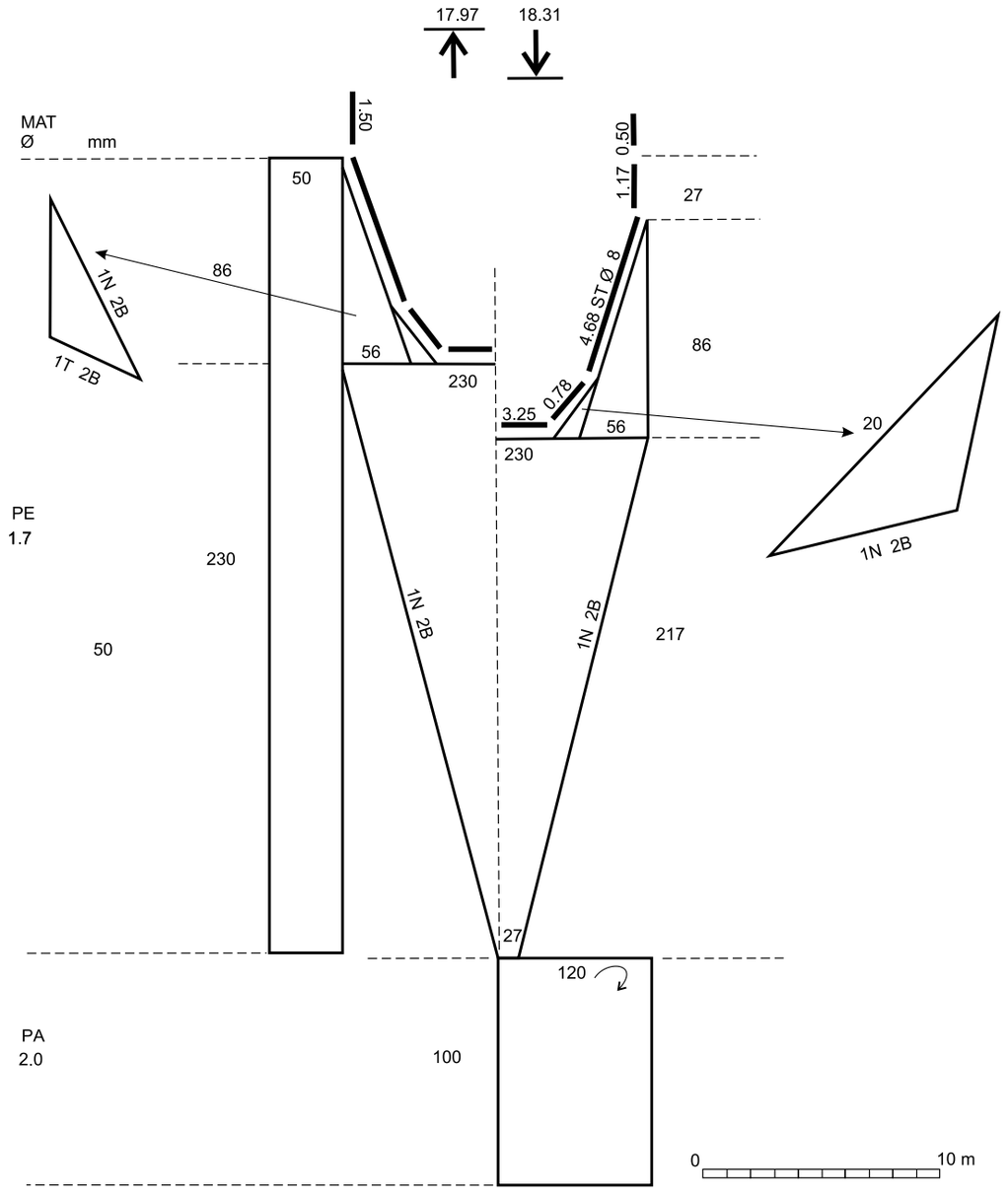

REFERÊNCIA
Universidade Federal Rural de Pernambuco
Laboratório de Pesca Sustentável
vanildo.oliveira@ufrpe.br

Apetrecho: rede de arrasto
Recurso-alvo: camarão
Belém - PA

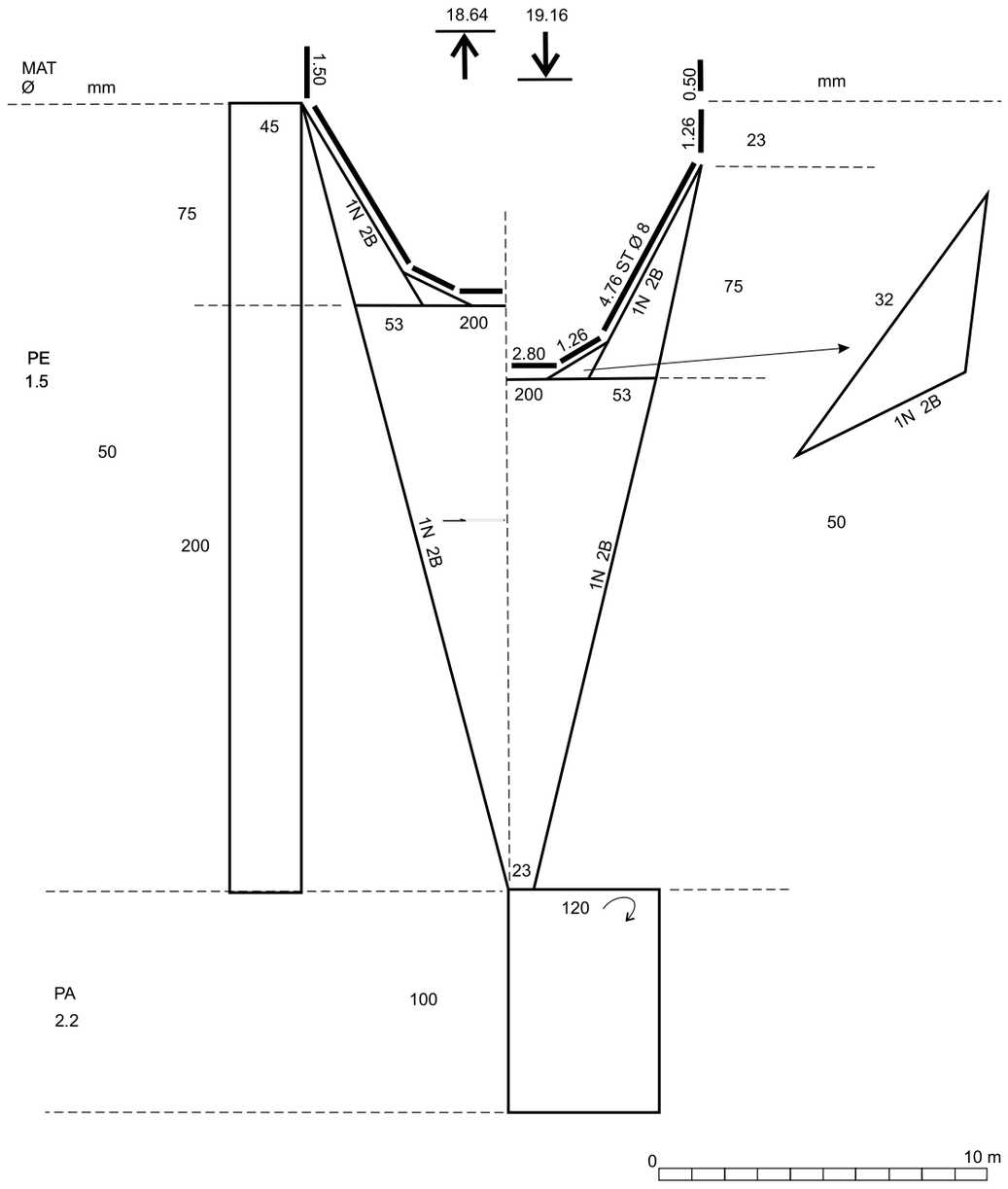

REFERÊNCIA
Universidade Federal Rural de Pernambuco
Laboratório de Pesca Sustentável
vanildo.oliveira@ufrpe.br

Apetrecho: rede de arrasto de popa
Recursos-alvos: peixes
Estado de Santa Catarina

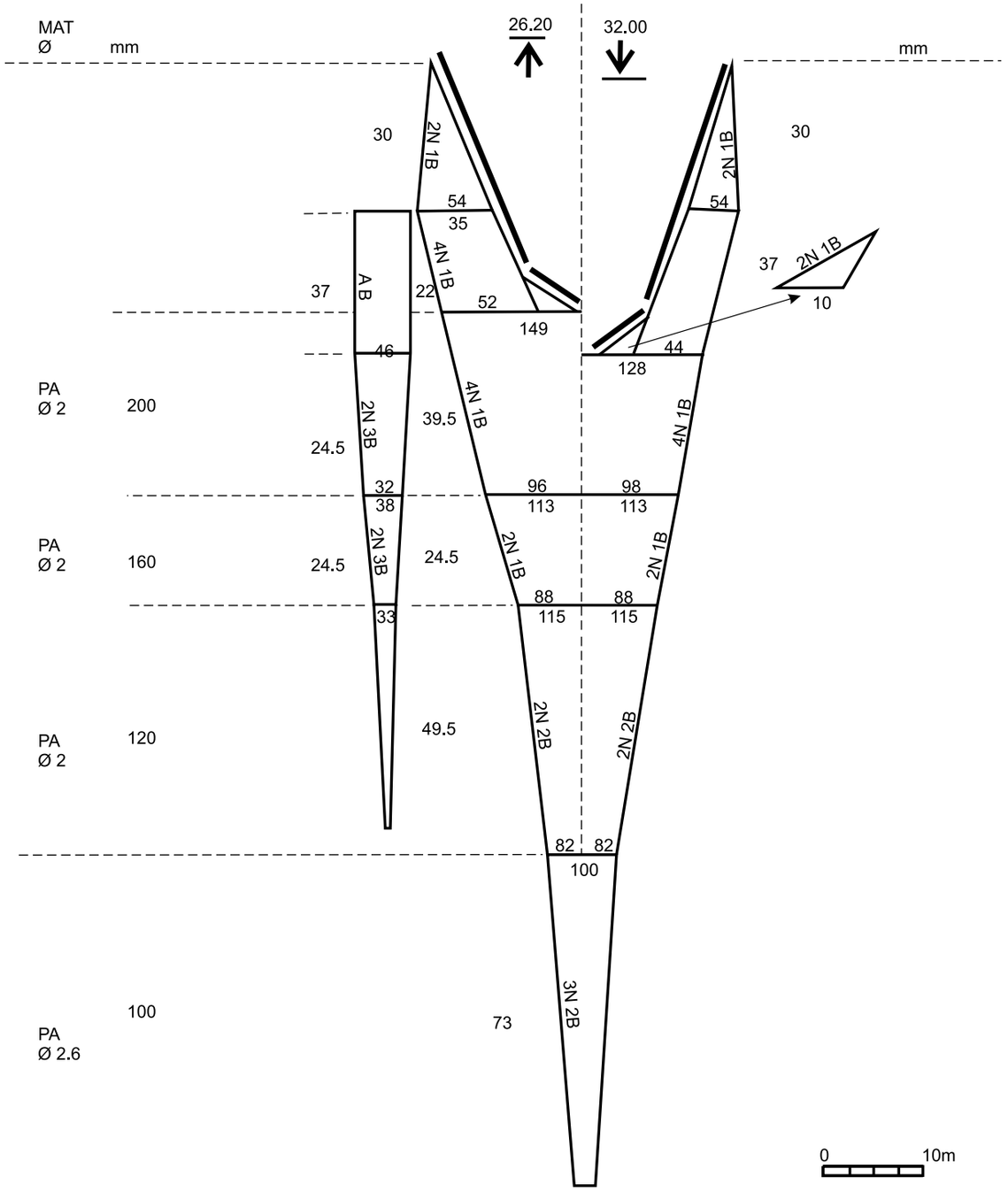

REFERÊNCIA

Universidade Federal Rural de Pernambuco
Laboratório de Pesca Sustentável
vanildo.oliveira@ufrpe.br

Apetrecho: arrasto de popa
Recursos-alvos: peixes
Estado de Santa Catarina

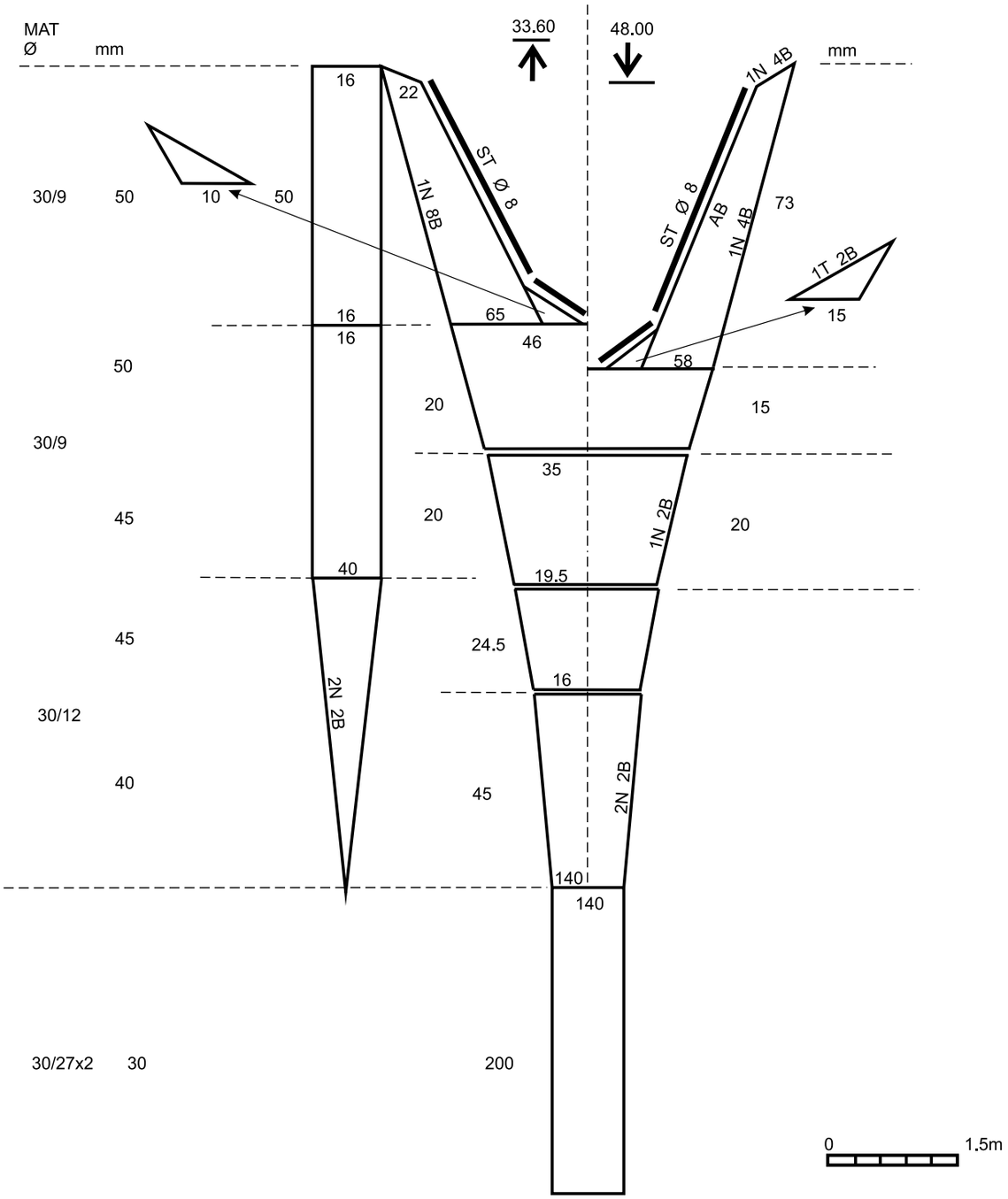

REFERÊNCIA

Universidade do Estado de Estado de Santa Catarina (UDESC - Campus Laguna)
Departamento de Engenharia de Pesca e Ciências Biológicas - DEPB
eduardo.gentil@udesc.br

Apetrecho: arrasto multipropósito
Recursos-alvos: peixes e crustáceos
Estado de Santa Catarina

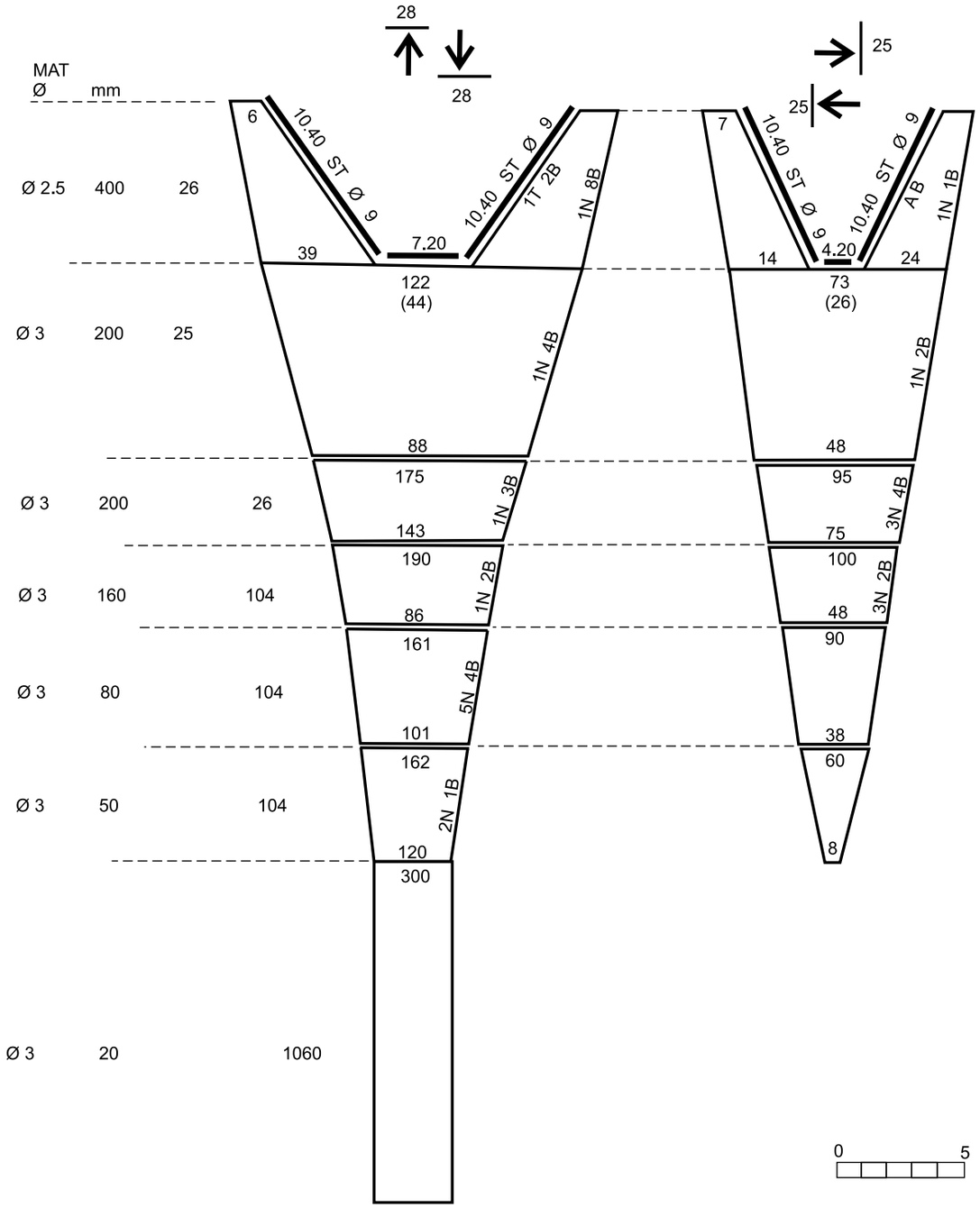

REFERÊNCIA

Universidade do Estado de Estado de Santa Catarina (UDESC - Campus Laguna)
Departamento de Engenharia de Pesca e Ciências Biológicas - DEPB
eduardo.gentil@udesc.br

Apetrecho: rede de arrasto duplo
Recursos-alvos: peixes
Estado de Santa Catarina

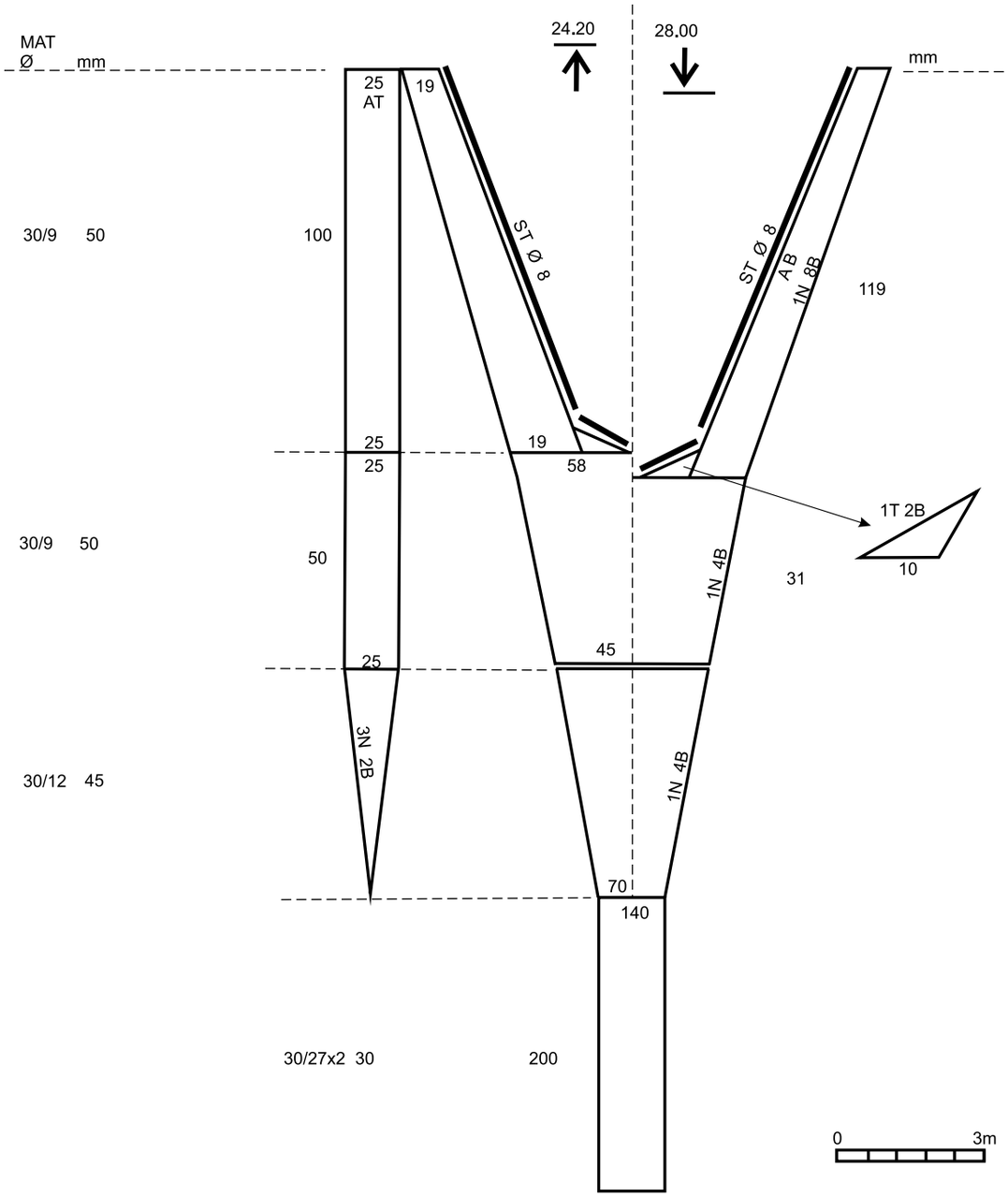

REFERÊNCIA

Universidade do Estado de Estado de Santa Catarina (UDESC - Campus Laguna)
Departamento de Engenharia de Pesca e Ciências Biológicas - DEPB
eduardo.gentil@udesc.br

Apetrecho: rede de arrasto de fundo com parelha
Recursos-alvos: peixes, crustáceos e moluscos
Estado de Santa Catarina

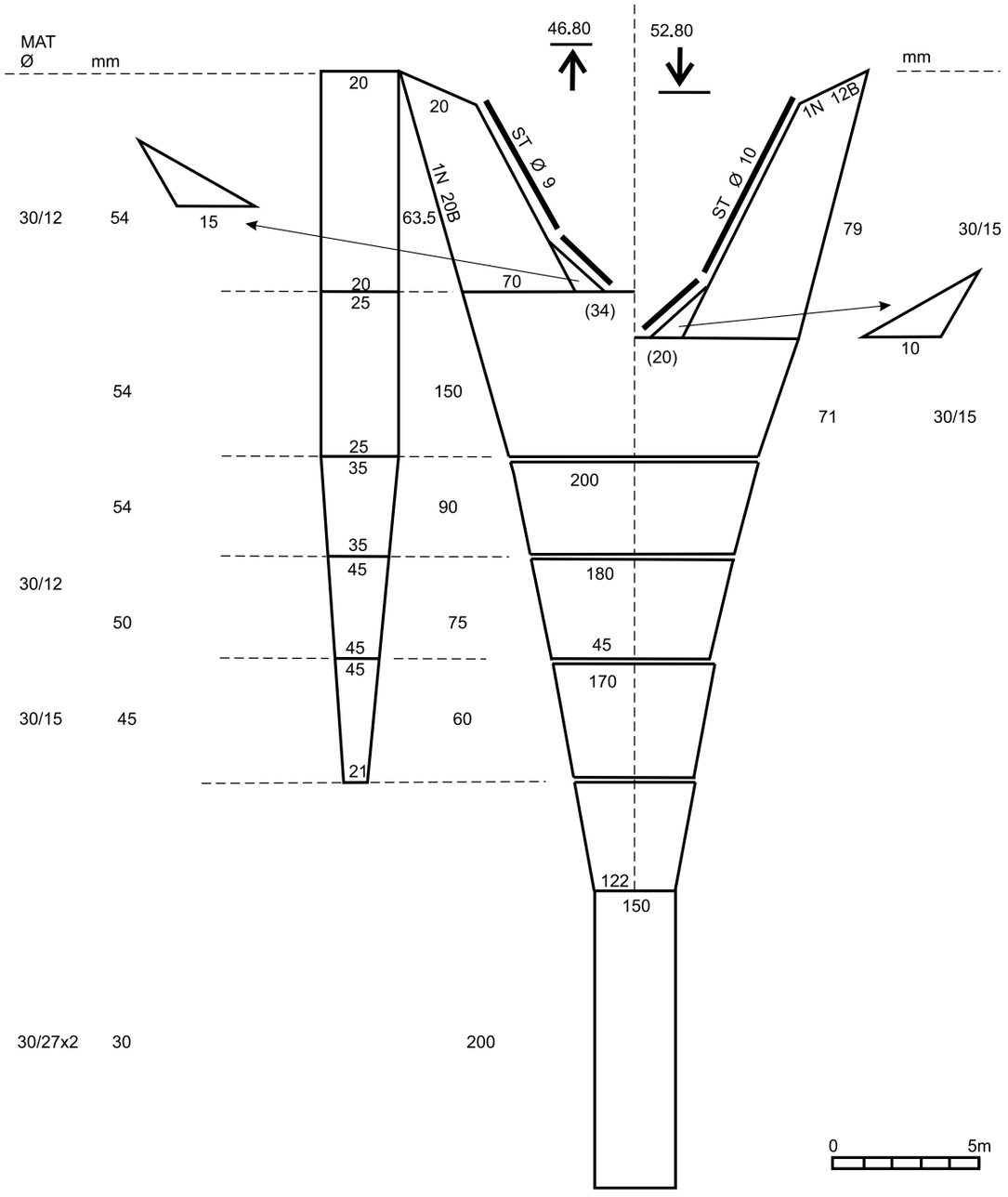

REFERÊNCIA
Universidade do Estado de Estado de Santa Catarina (UDESC - Campus Laguna)
Departamento de Engenharia de Pesca e Ciências Biológicas - DEPB
eduardo.gentil@udesc.br

Apetrecho: rede de arrasto com parelha
Recursos-alvos: peixes
Estado de Santa Catarina

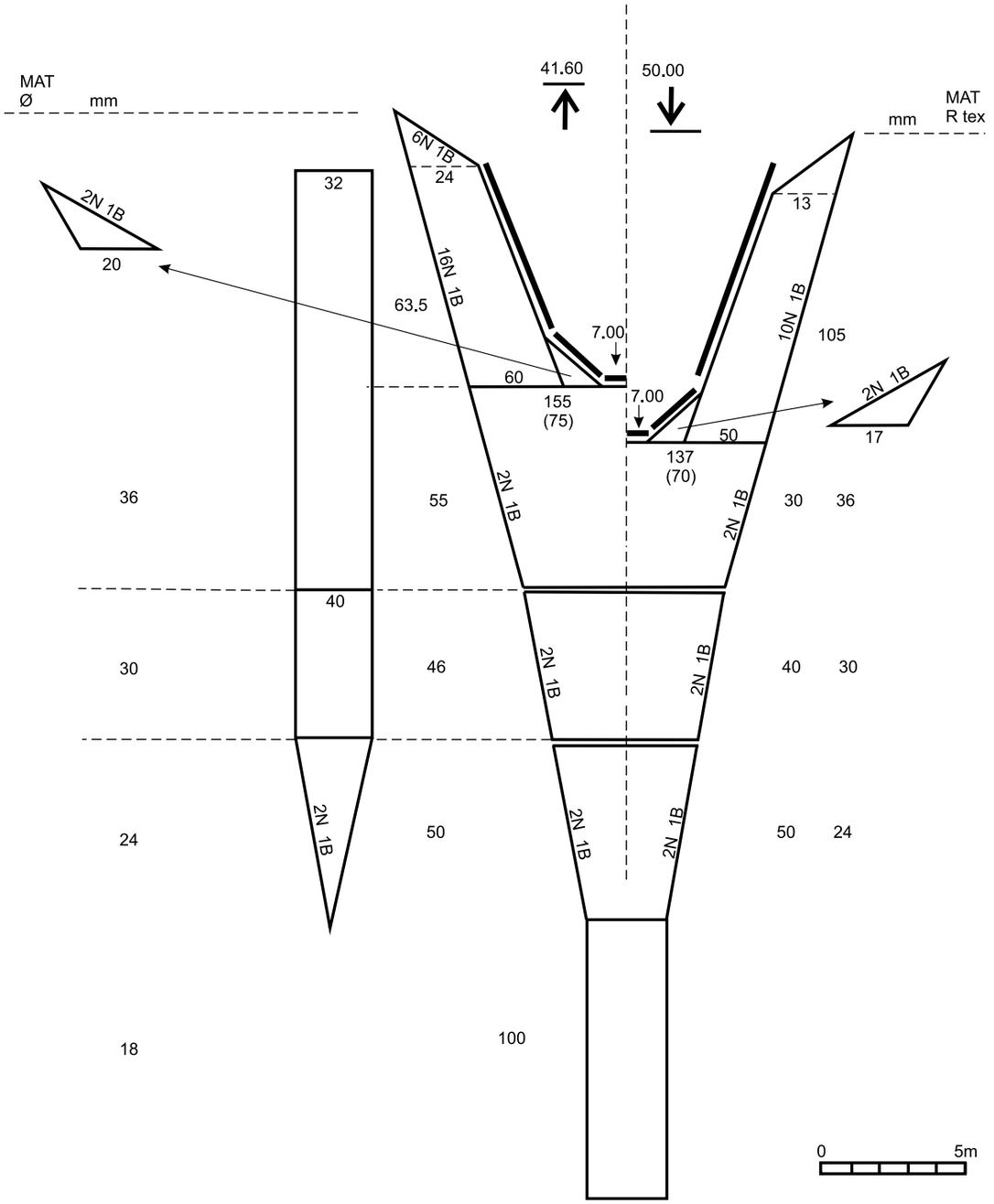

REFERÊNCIA

Universidade do Estado de Estado de Santa Catarina (UDESC - Campus Laguna)
Departamento de Engenharia de Pesca e Ciências Biológicas - DEPB
eduardo.gentil@udesc.br

Apetrecho: rede de arrasto
Recurso-alvo: camarão
São Paulo

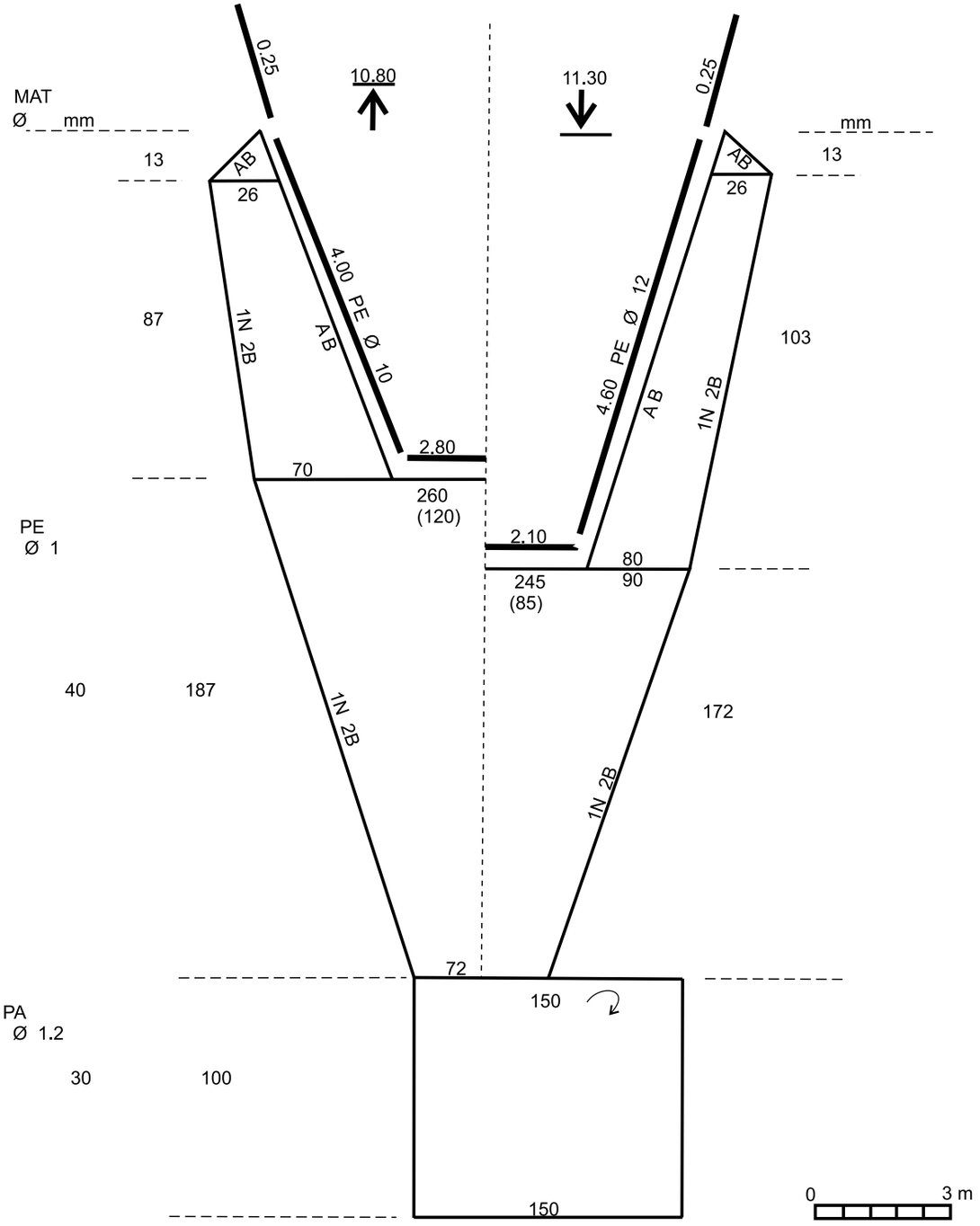

REFERÊNCIA

Universidade Estadual Paulista – Campus Experimental de Registro
smquijano@registro.unesp.br, rinaldo@registro.unesp.br

Apetrecho: rede de arrasto
Recurso-alvo: camarão sete-barbas
Praia do Perequê - SP

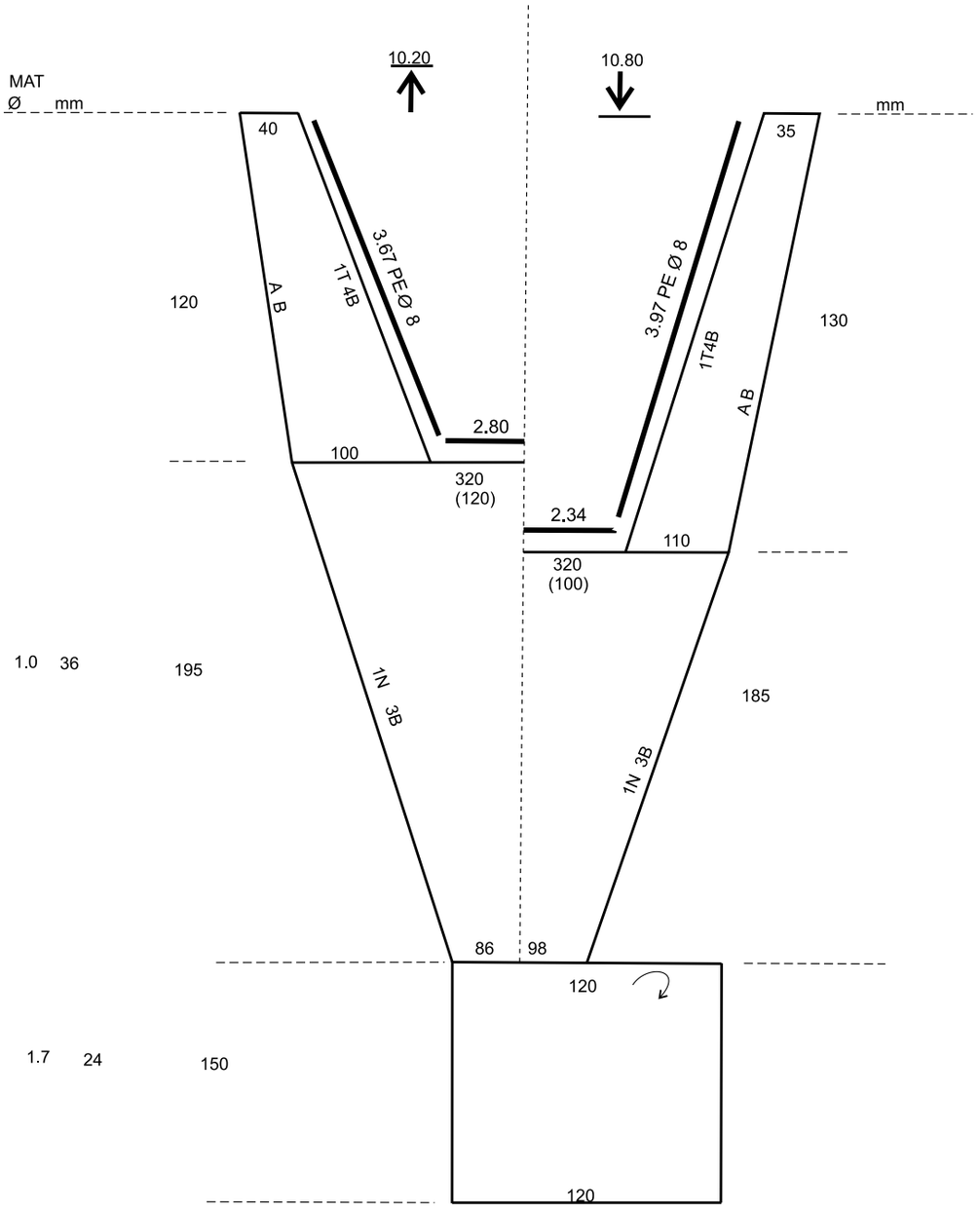

REFERÊNCIA
Universidade Federal Rural de Pernambuco
Laboratório de Pesca Sustentável
vanildo.oliveira@ufrpe.br

Apetrecho: rede de arrasto
Recurso-alvo: peixe
Santos - SP

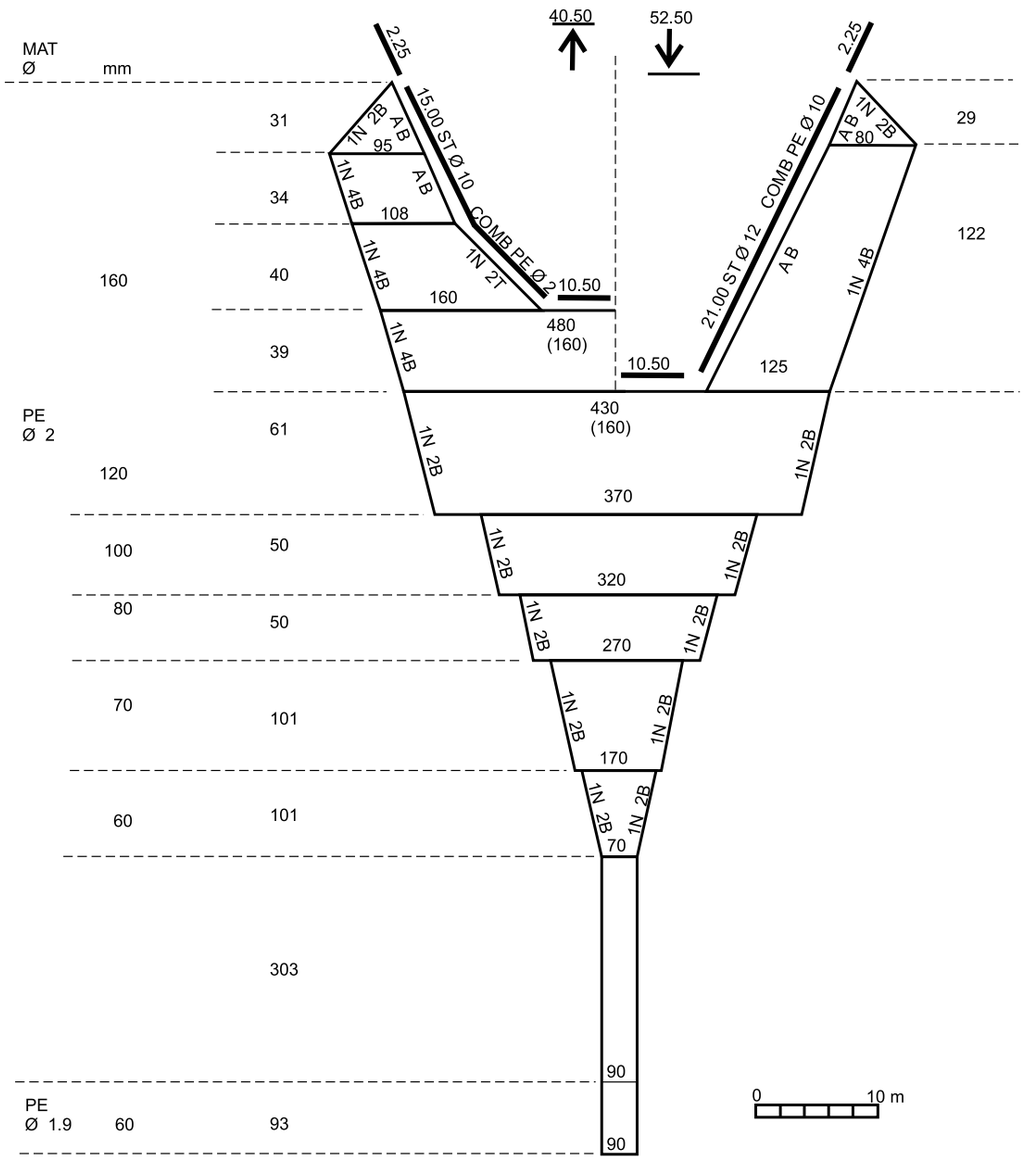

REFERÊNCIA
Universidade Estadual Paulista – Campus Experimental de Registro
Smquijano@registro.unesp.br, rinaldo@registro.unesp.br

Apetrecho: rede de arrasto
Recurso-alvo: camarão sete-barbas
Santos - SP

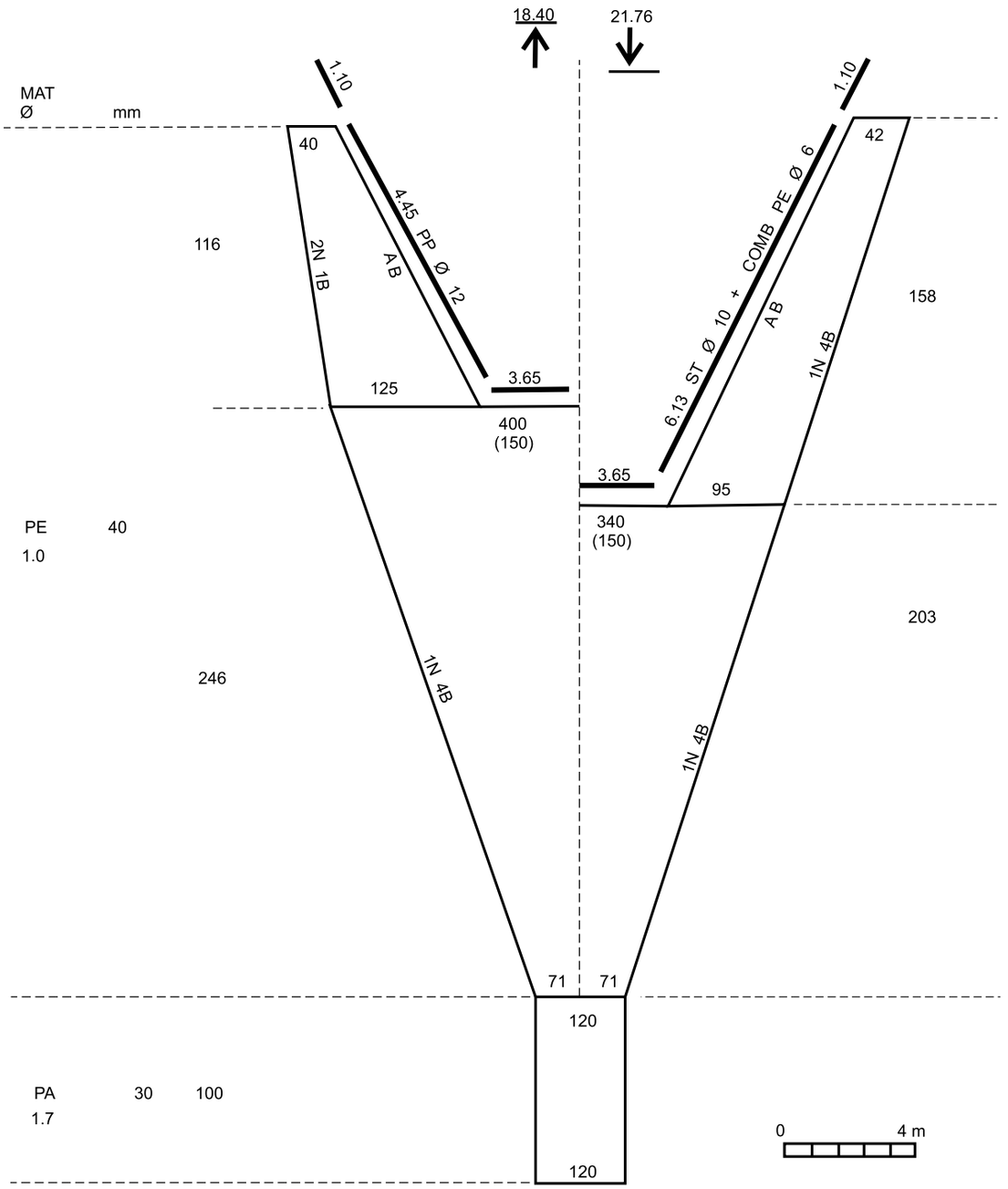

REFERÊNCIA

Universidade Estadual Paulista - Campus Experimental de Registro
smquijano@registro.unesp.br, rinaldo@registro.unesp.br

Apetrecho: rede de arrasto semibalão
Recurso-alvo: camarão sete-barbas
Santos - SP

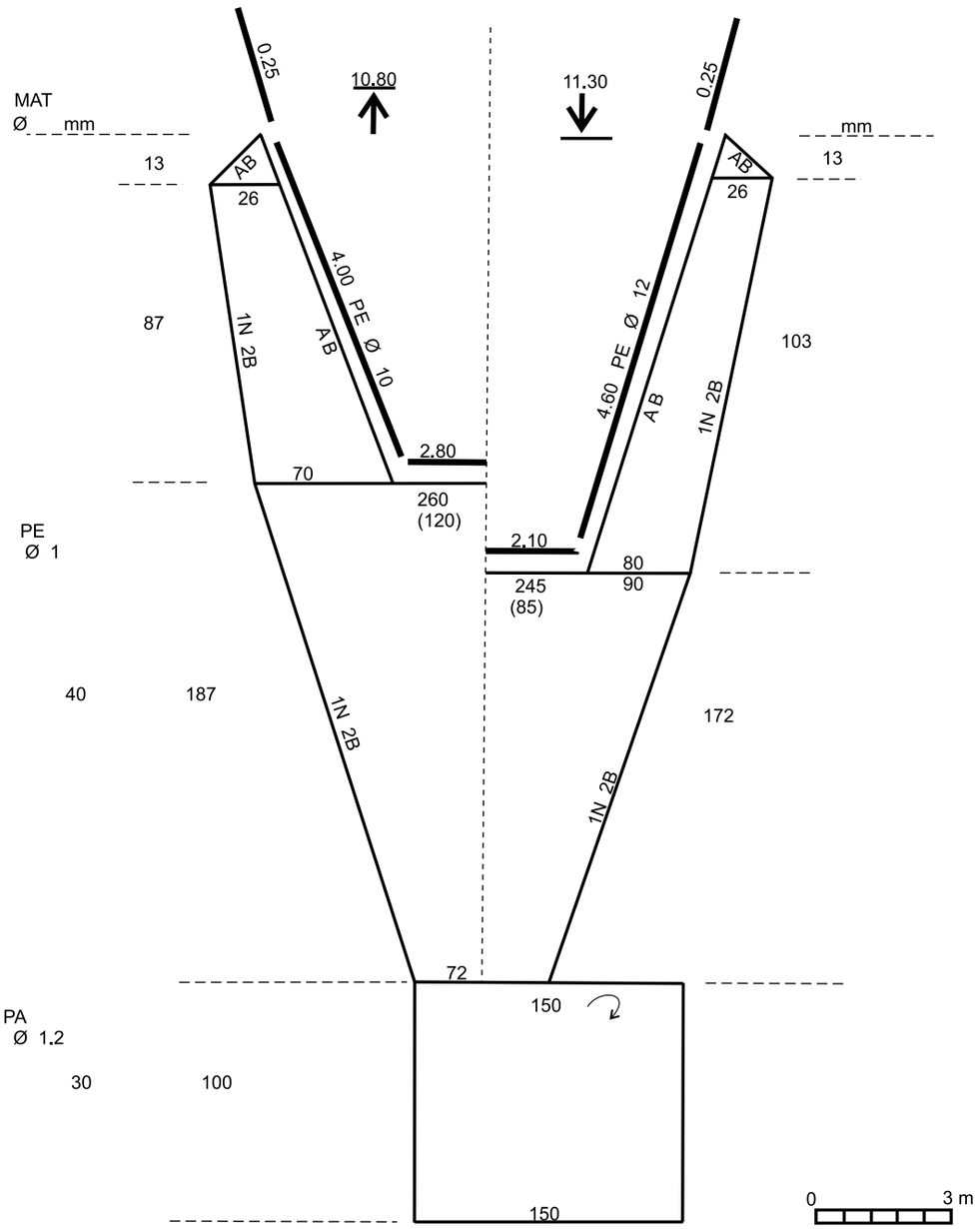

REFERÊNCIA
Universidade Estadual Paulista - Campus Experimental de Registro
smquijano@registro.unesp.br, rinaldo@registro.unesp.br

Apetrecho: rede de arrasto portuguesa
Recursos-alvos: peixes
Santos - SP

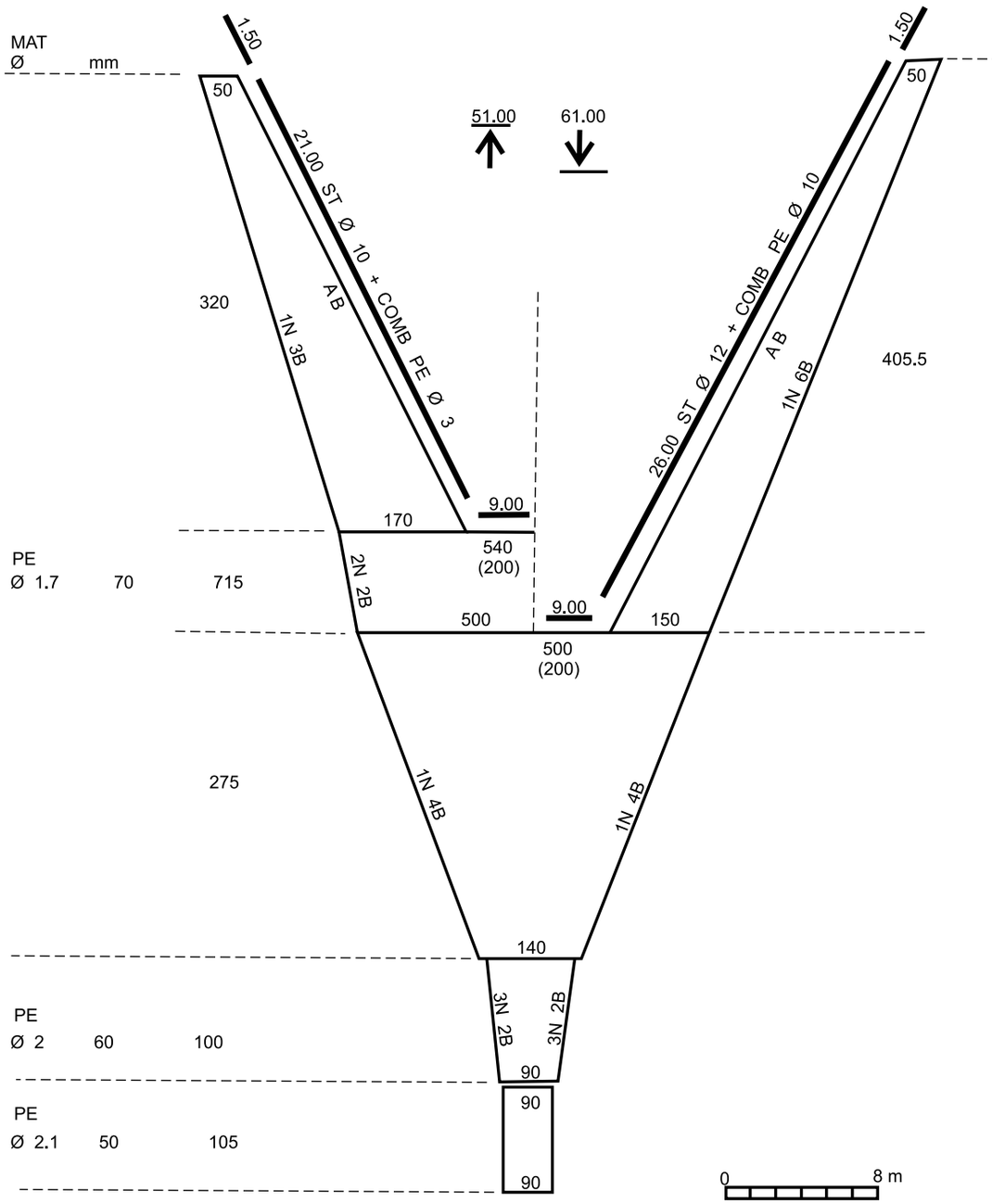

REFERÊNCIA
BRASIL,MINISTÉRIO DA AGRICULTURA, 1985.

Apetrecho: rede de arrasto
Recurso-alvo: camarão-rosa
Santos - SP

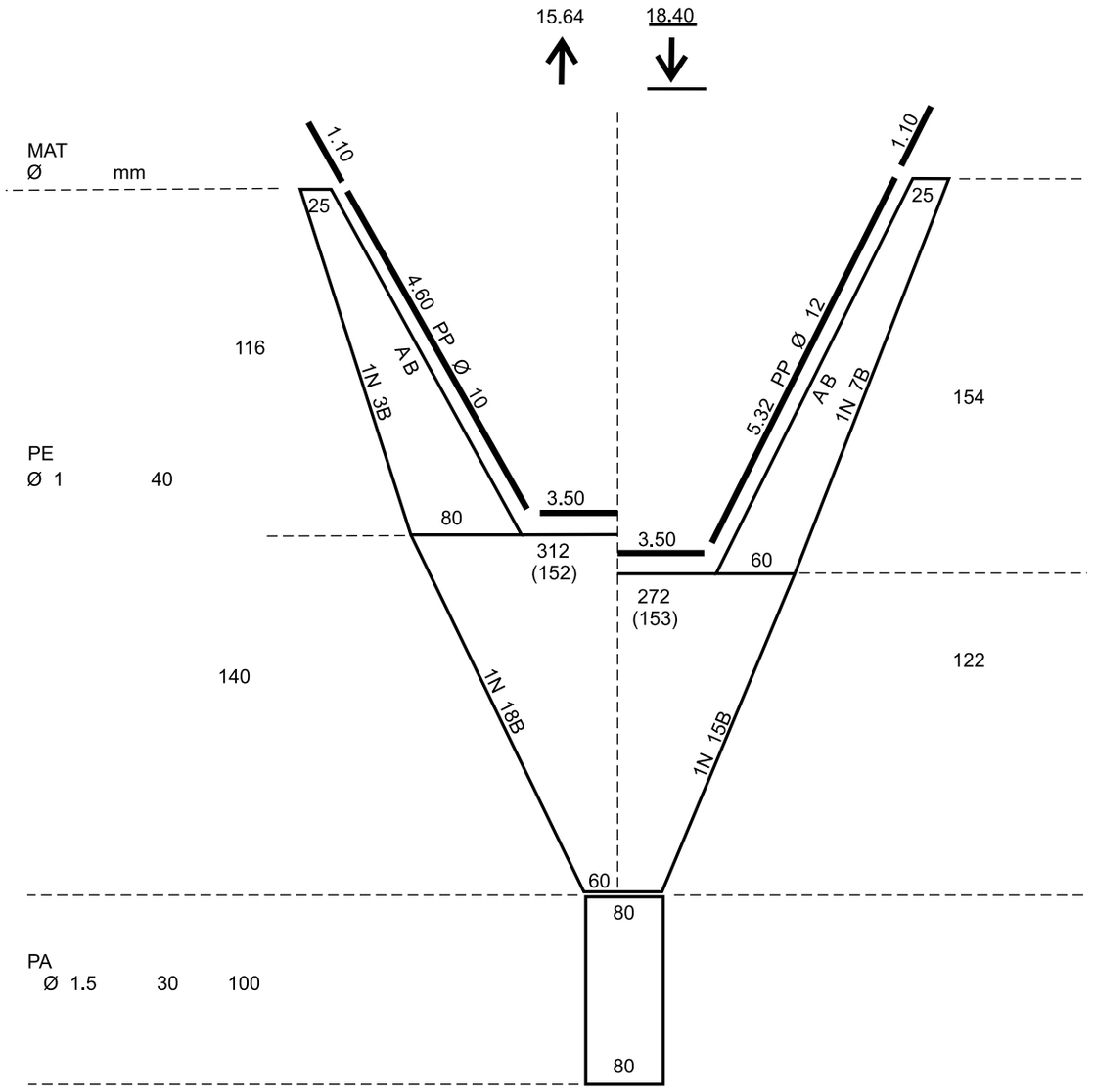

REFERÊNCIA

Universidade Estadual Paulista - Campus Experimental de Registro
smquijano@registro.unesp.br, rinaldo@registro.unesp.br

Apetrecho: rede de arrasto portuguesa
Recursos-alvos: peixes
Santos - SP

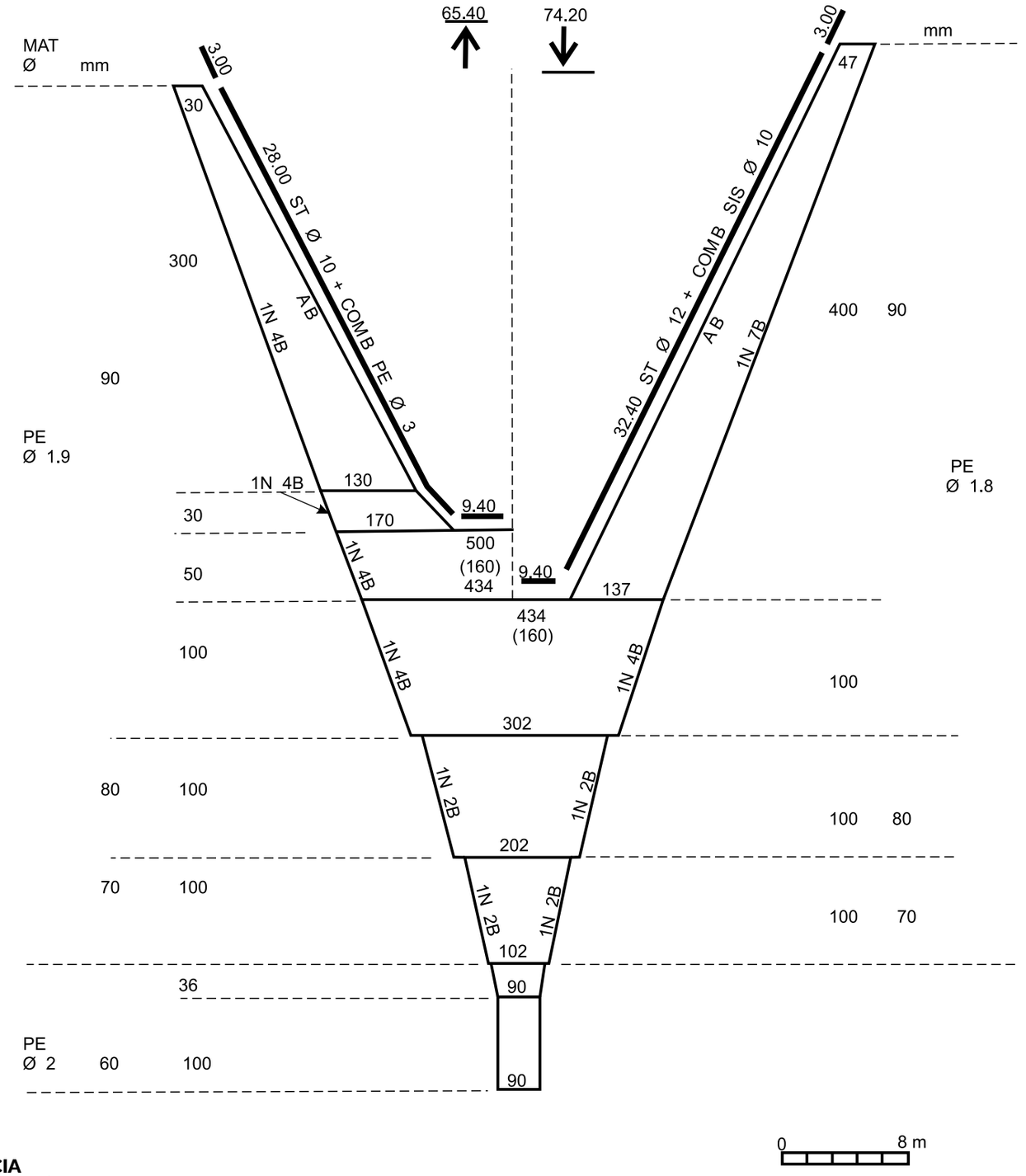

REFERÊNCIA
BRASIL, MINISTÉRIO DA AGRICULTURA, 1985.

Apetrecho: rede de arrasto portuguesa
Recursos-alvos: peixes
Santos - SP

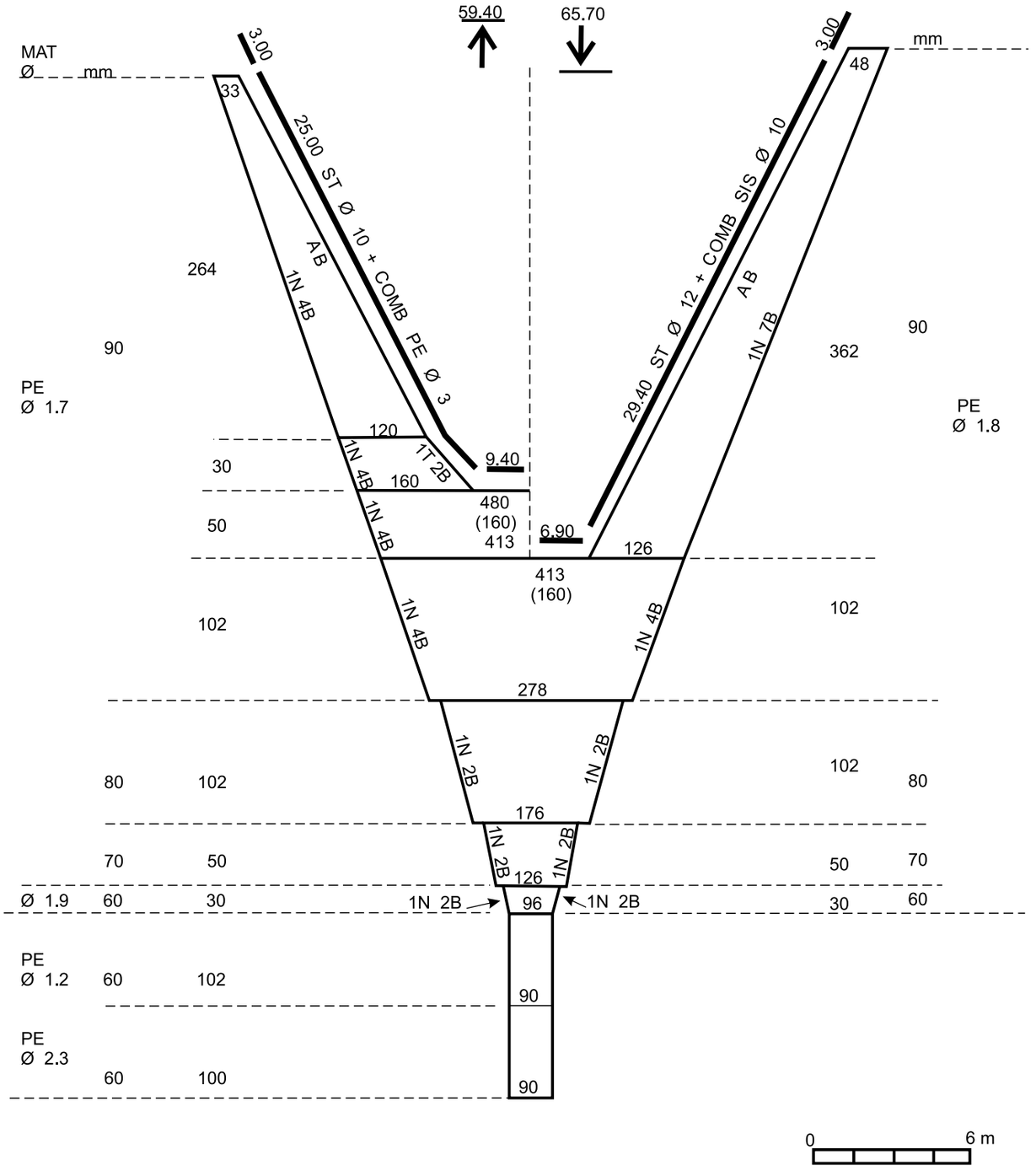

REFERÊNCIA
BRASIL, MINISTÉRIO DA AGRICULTURA, 1985.

Apetrecho: rede de arrasto portuguesa
Recursos-alvos: peixes
Santos - SP

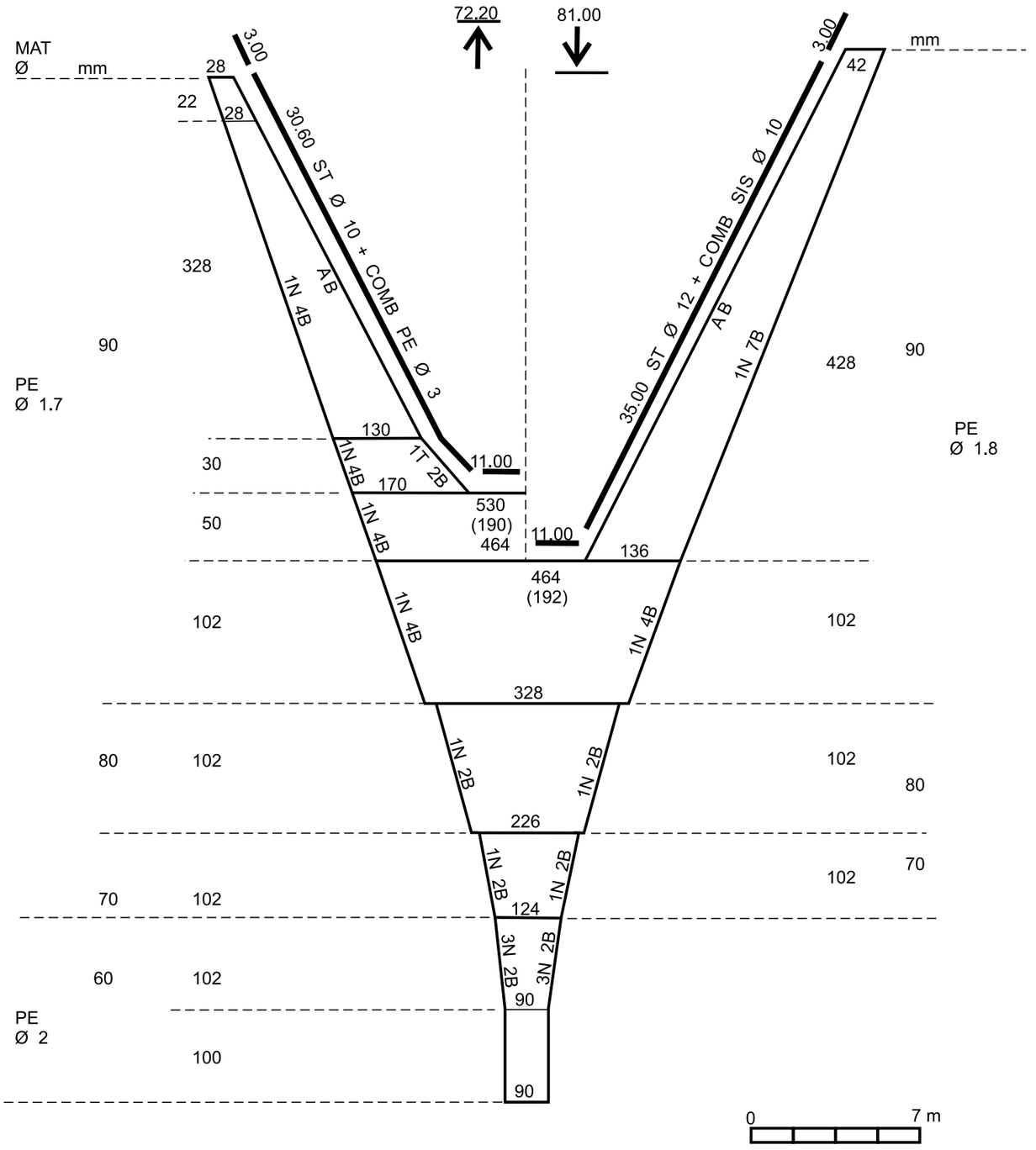

REFERÊNCIA
BRASIL, MINISTÉRIO DA AGRICULTURA, 1985.

Apetrecho: rede de arrasto portuguesa
Recursos-alvos: peixes
Santos - SP

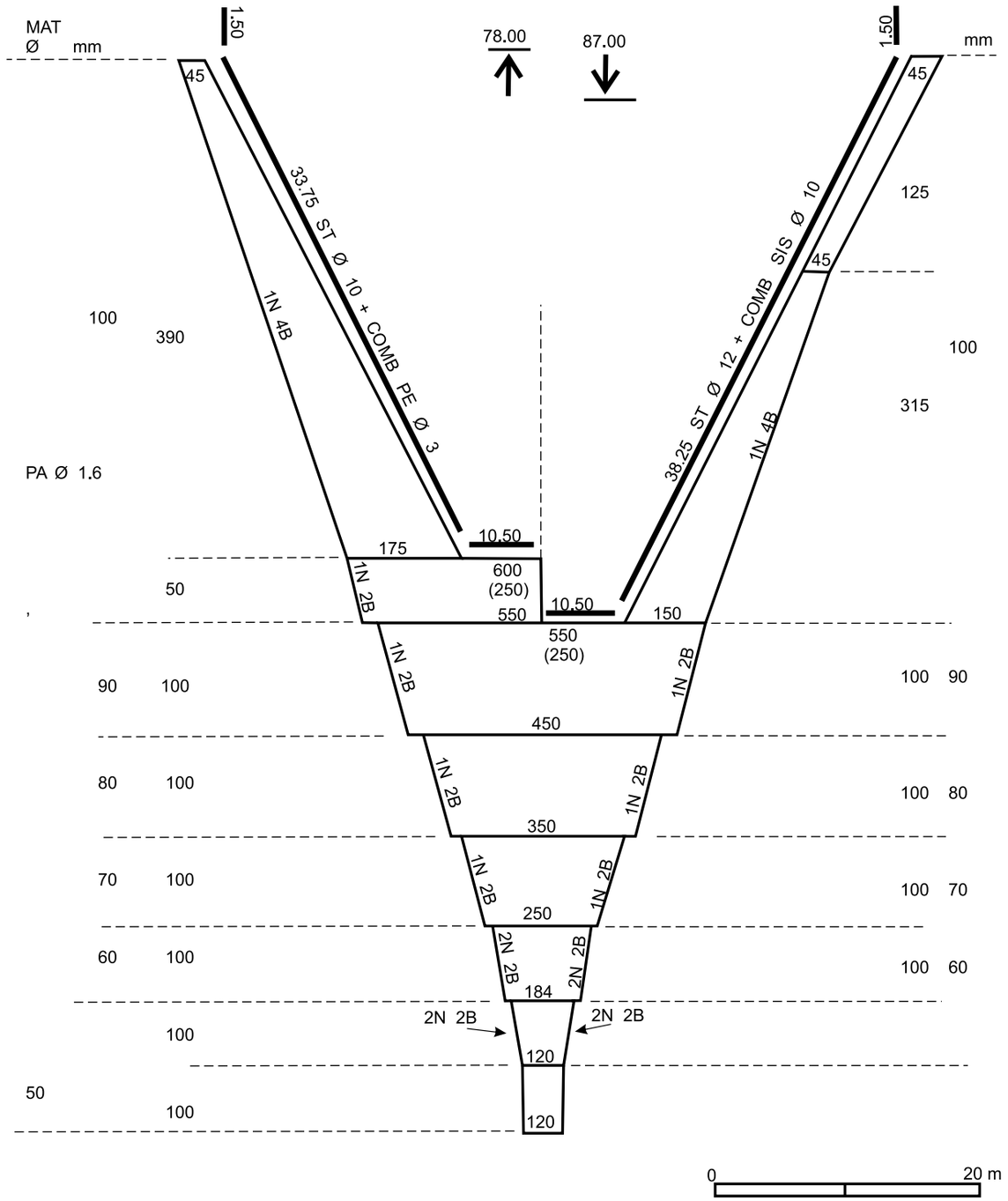

REFERÊNCIA
BRASIL, MINISTÉRIO DA AGRICULTURA, 1985.

Apetrecho: rede de arrasto portuguesa
Recursos-alvos: peixes
Santos - SP

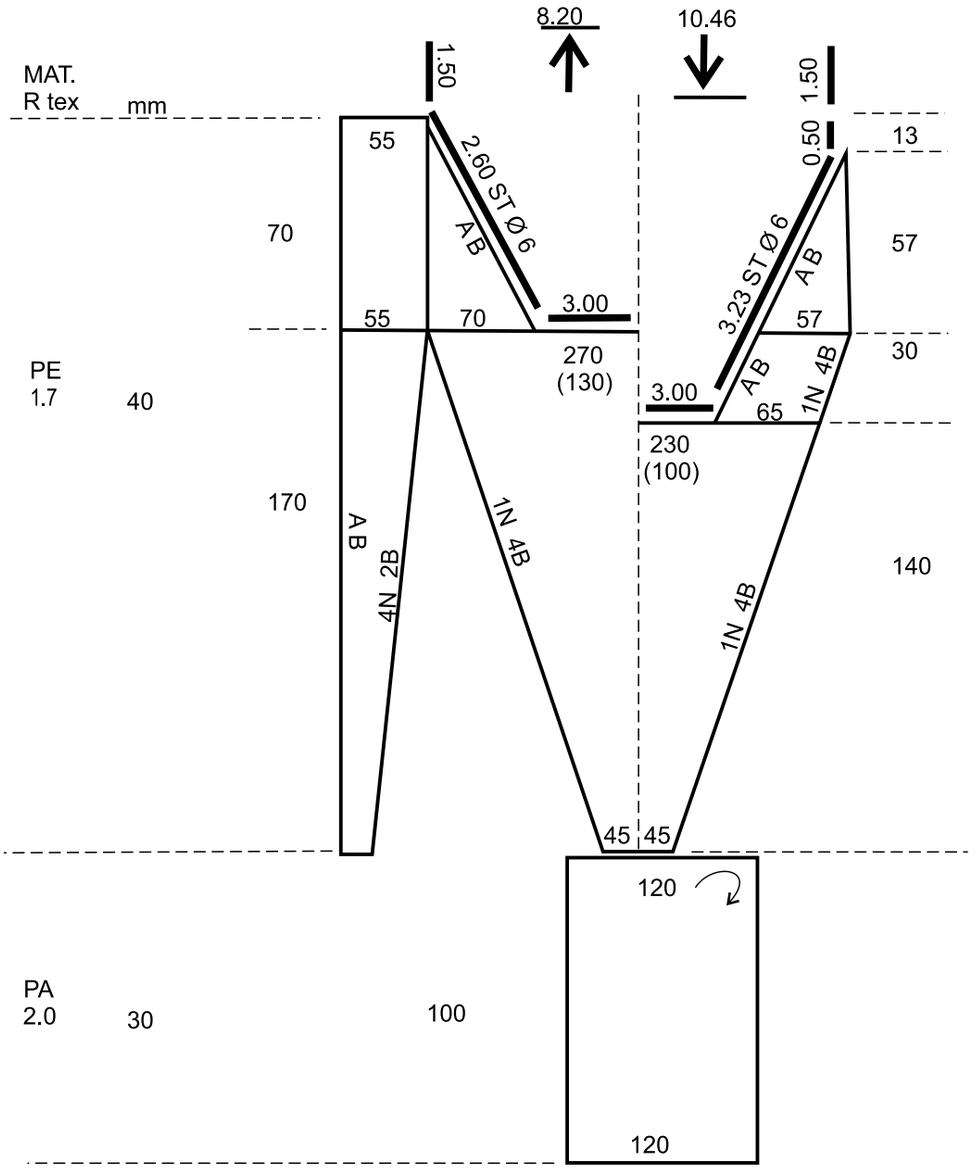

REFERÊNCIA
Universidade Estadual Paulista - Campus Experimental de Registro
smquijano@registro.unesp.br, rinaldo@registro.unesp.br

0 4.5 m

Apetrecho: rede de arrasto
Recurso-alvo: camarão-rosa
Santos - SP

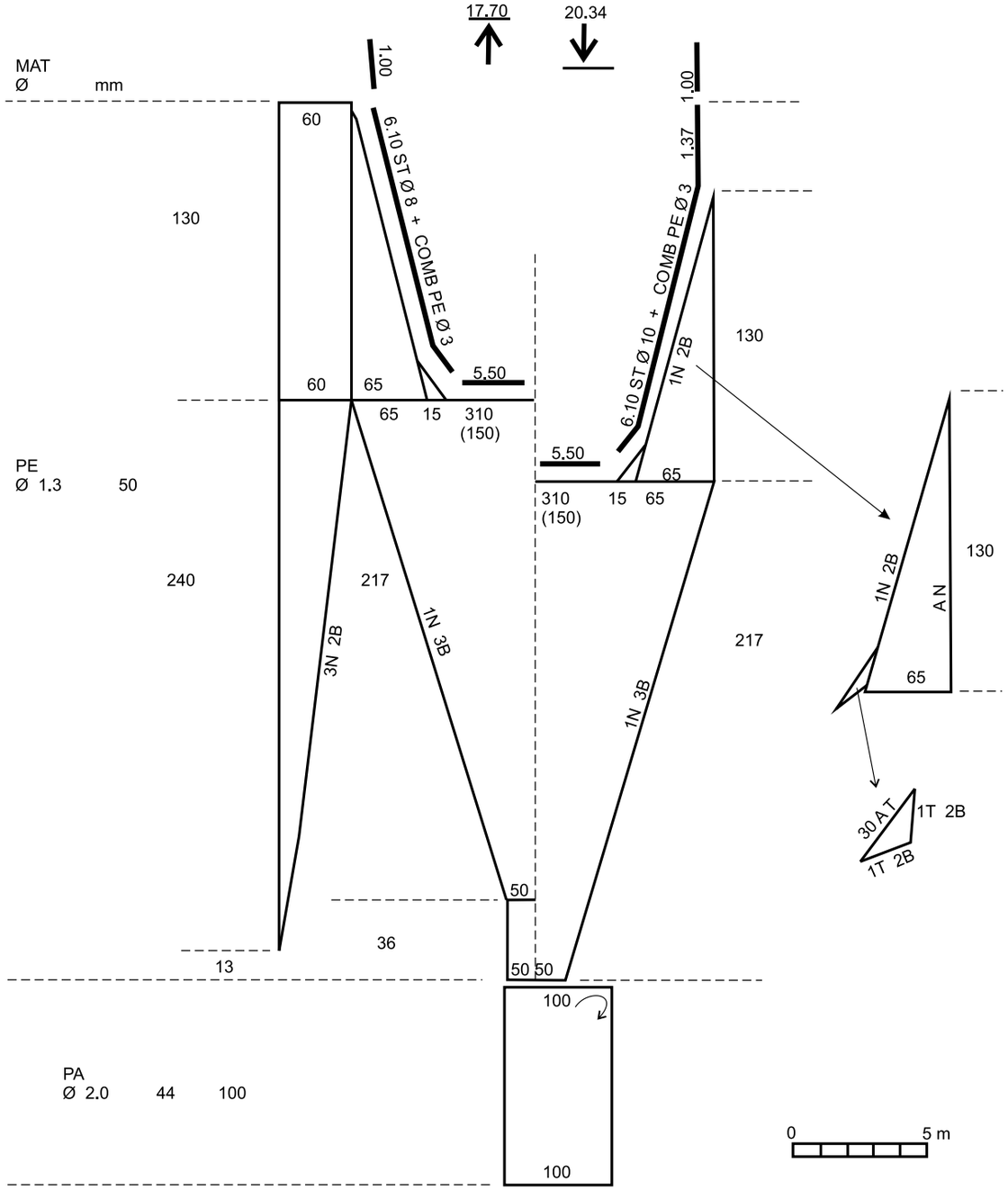

REFERÊNCIA
BRASIL,MINISTÉRIO DA AGRICULTURA, 1985.

Apetrecho: rede de arrasto
Recurso-alvo: vieira
Santos - SP

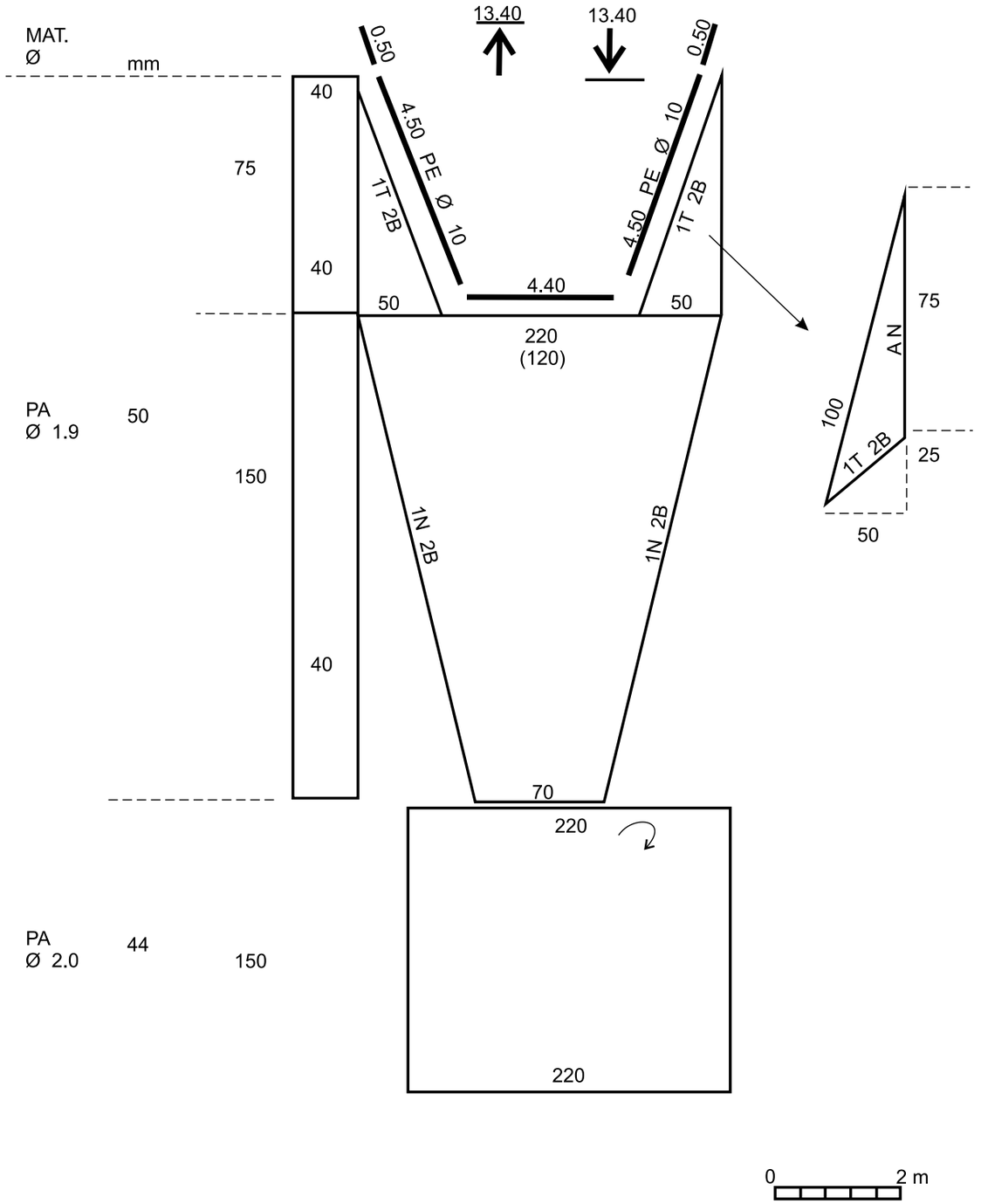

REFERÊNCIA
BRASIL,MINISTÉRIO DA AGRICULTURA, 1985..

Apetrecho: rede de arrasto americana
Recurso-alvo: camarão-rosa
Santos - SP

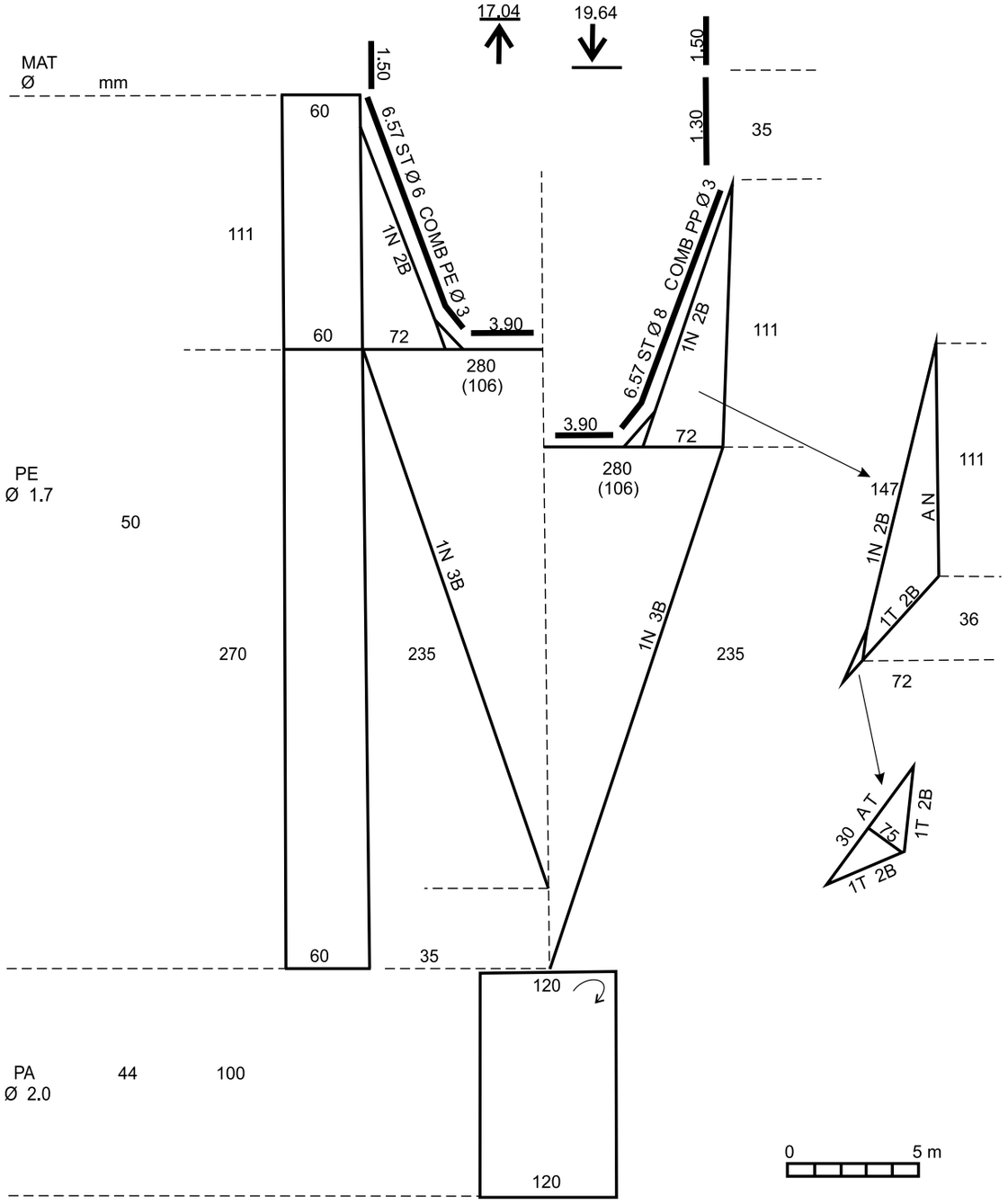

REFERÊNCIA
BRASIL,MINISTÉRIO DA AGRICULTURA, 1985.

Apetrecho: rede de arrasto americana
Recurso-alvo: camarão-rosa
Santos - SP

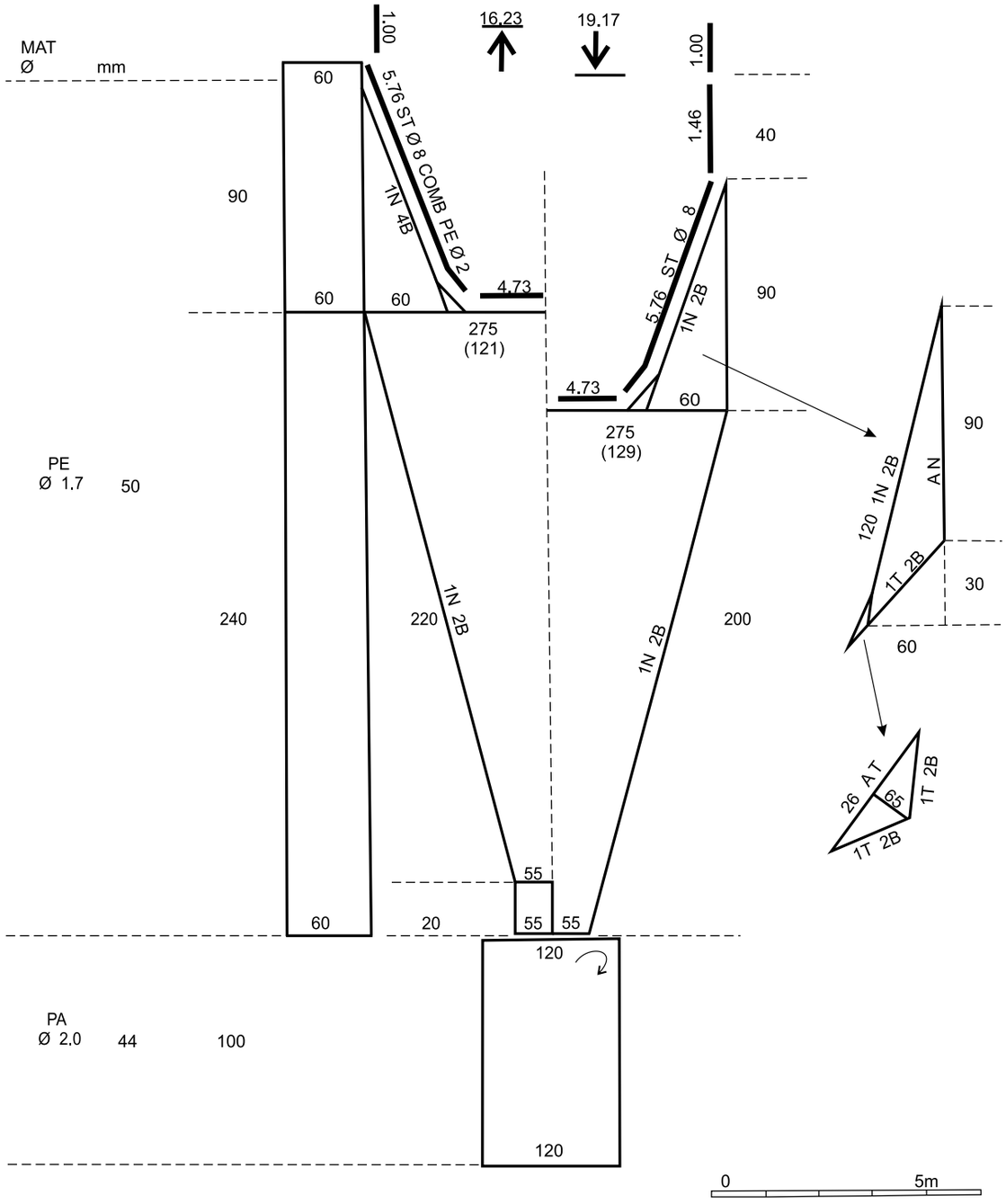

REFERÊNCIA
BRASIL,MINISTÉRIO DA AGRICULTURA, 1985.

Apetrecho: berimbau
Recurso-alvo: camarão
Estado de Santa Catarina

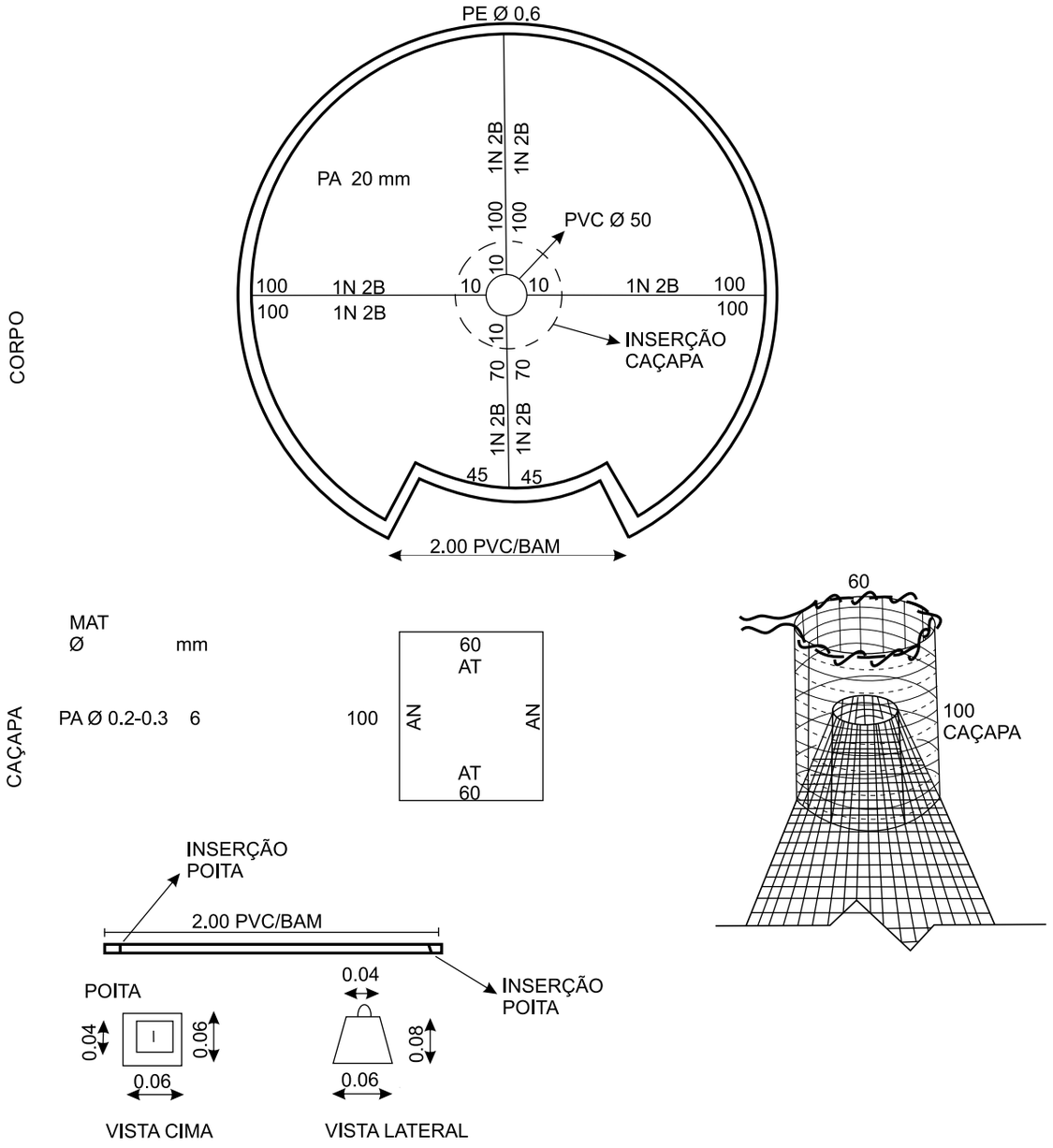

REFERÊNCIA

Universidade do Estado de Estado de Santa Catarina (UDESC - Campus Laguna)
Departamento de Engenharia de Pesca e Ciências Biológicas - DEPB
eduardo.gentil@udesc.br

Apetrecho: rede de arrasto de praia
Recurso-alvo: corvina
Rio Grande do Sul

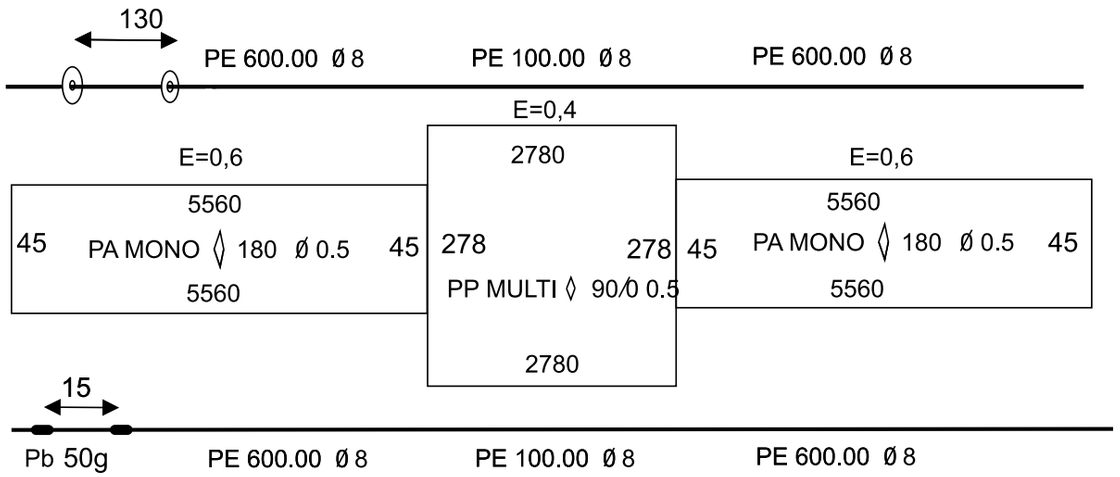

REFERÊNCIA
Universidade Federal do Rio Grande (FURG)
Laboratório de Tecnologia Pesqueira e Hidroacústica
stefanweigert@gmail.com, abneralves_sf@hotmail.com

Apetrecho: rede de arrasto de praia (mangote)
Recursos-alvos: camarão e bagre
Goiana (Tejucupapo) - PE

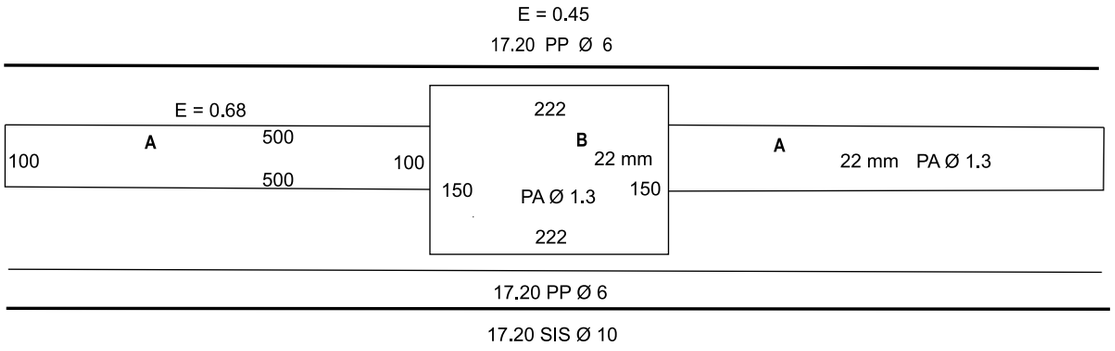

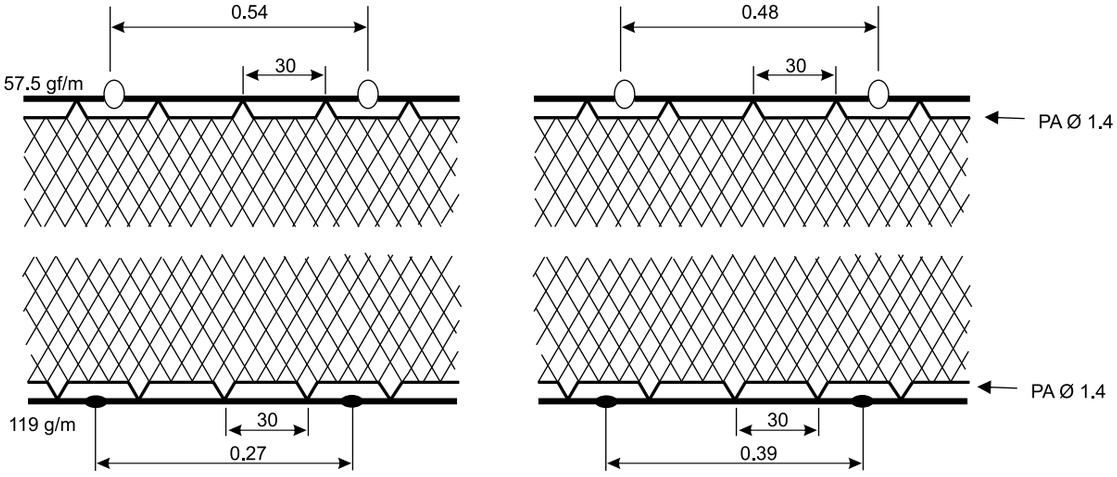

Asa (A)

Saco/Corpo (B)

REFERÊNCIA

Universidade Federal Rural de Pernambuco
Laboratório de Pesca Sustentável
vanildo.oliveira@ufrpe.br

Apetrecho: rede de arrasto de praia (mangote)
Recursos-alvos: peixes e crustáceos
Ipojuca (Porto de Galinhas) - PE

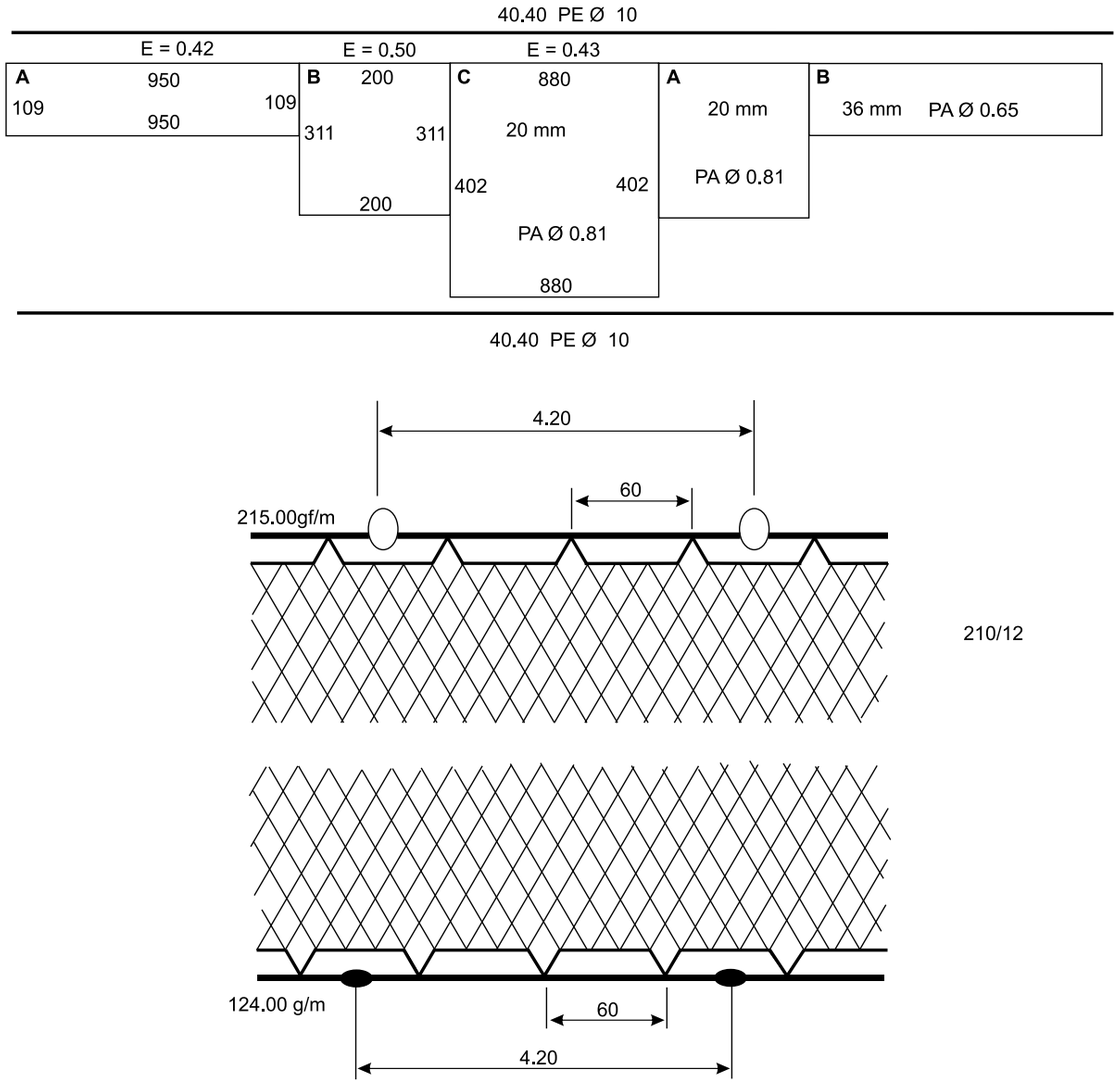

Asa - Costeiro - Saco/Corpo

REFERÊNCIA

Universidade Federal Rural de Pernambuco
Laboratório de Pesca Sustentável
vanildo.oliveira@ufrpe.br

Apetrecho: rede de arrasto de praia (mangote)
Recursos-alvos: peixes e crustáceos
Tamandaré – PE

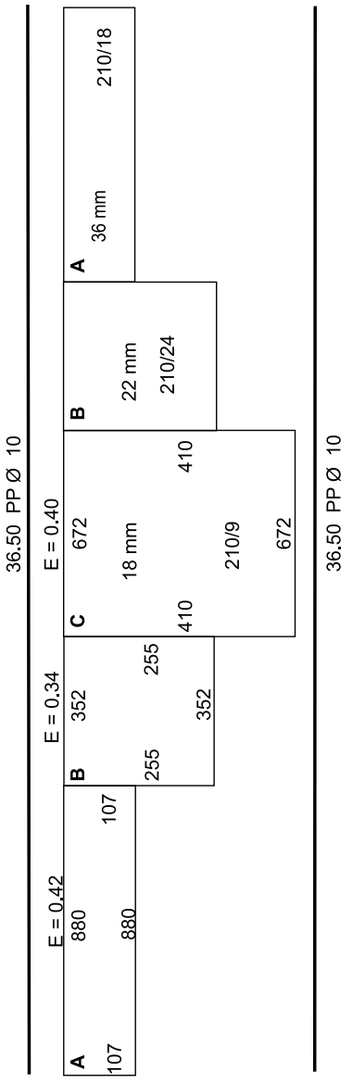

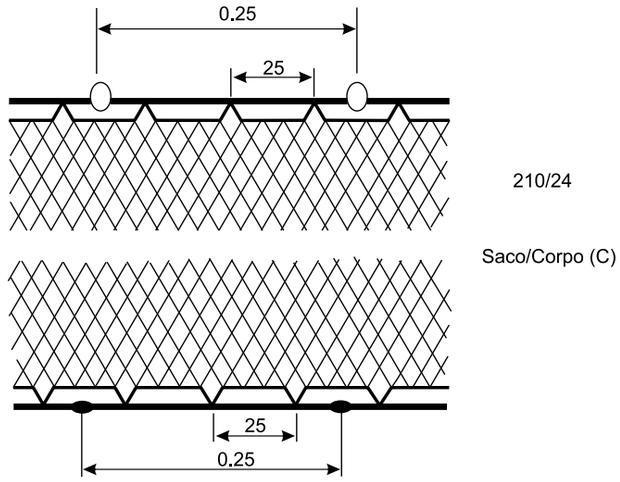

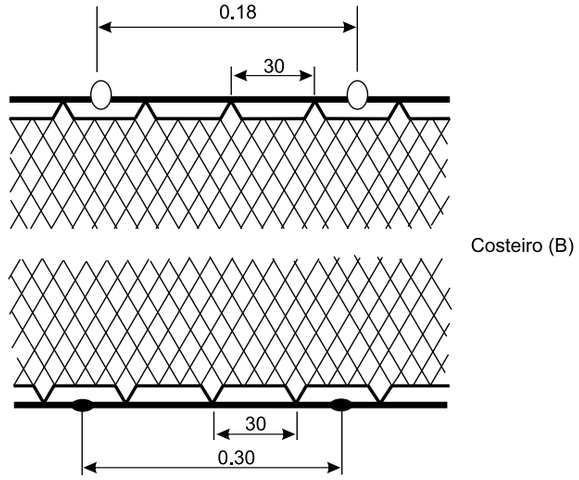

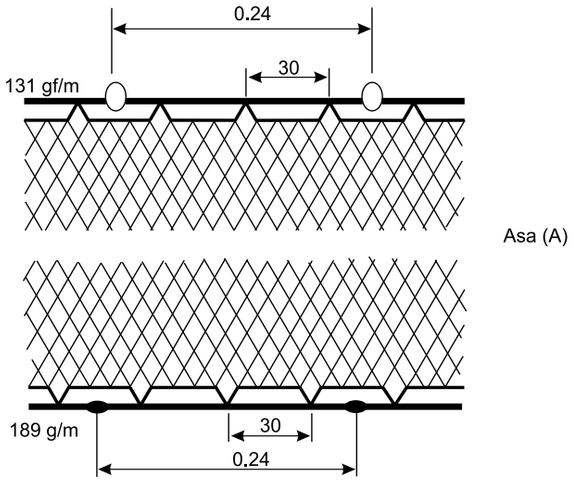

REFERÊNCIA

Universidade Federal Rural de Pernambuco
Laboratório de Pesca Sustentável
vanildo.oliveira@ufrpe.br

Apetrecho: rede de arrasto de praia
Recursos-alvos: peixes
Estado de Santa Catarina

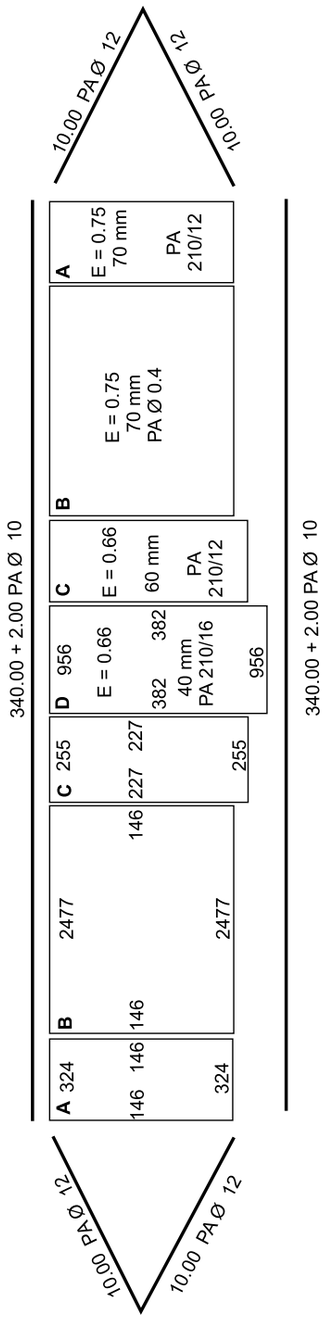

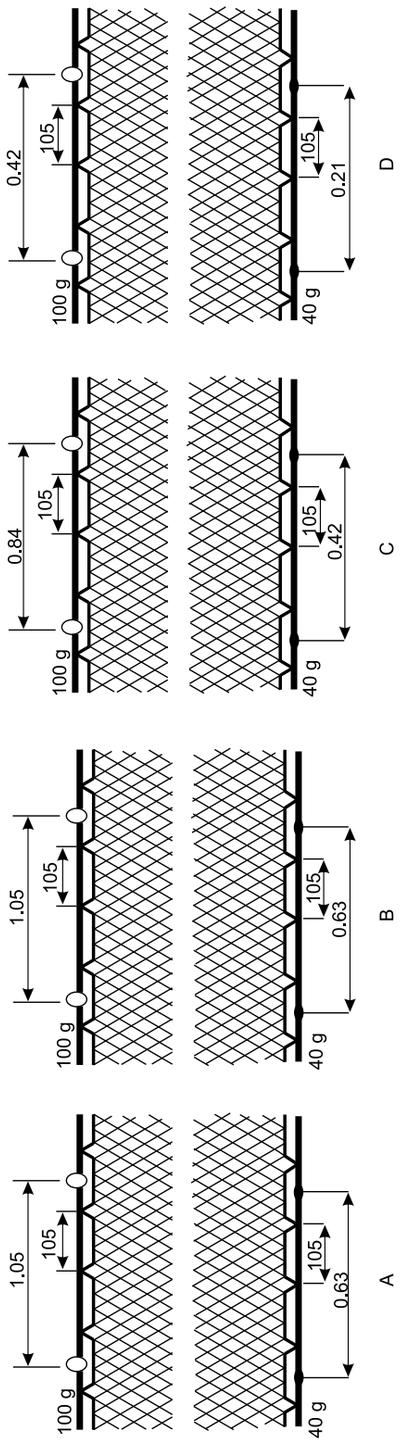

REFERÊNCIA

Universidade do Estado de Estado
de Santa Catarina (UDESC - Campus Laguna)
Departamento de Engenharia de Pesca
e Ciências Biológicas - DEPB
eduardo.gentil@udesc.br

Apetrecho: rede de cerco de praia
Recursos-alvos: peixes
Estado de Santa Catarina

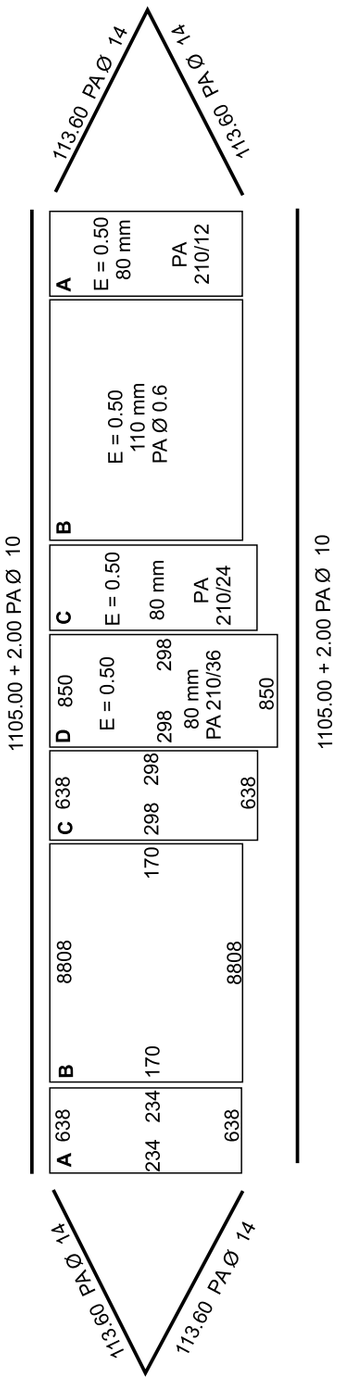

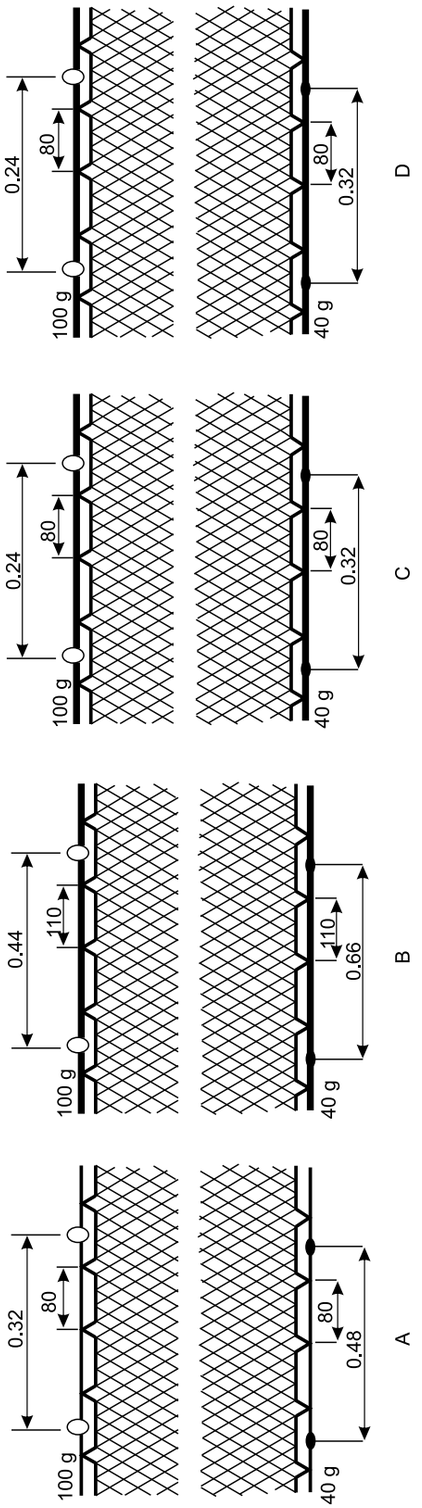

REFERÊNCIA
Universidade do Estado de Estado de Santa Catarina (UDESC - Campus Laguna)
Departamento de Engenharia de Pesca e Ciências Biológicas - DEPB
eduardo.gentil@udesc.br

Porta de arrasto
Recurso-alvo: camarão
Sirinhaém – PE

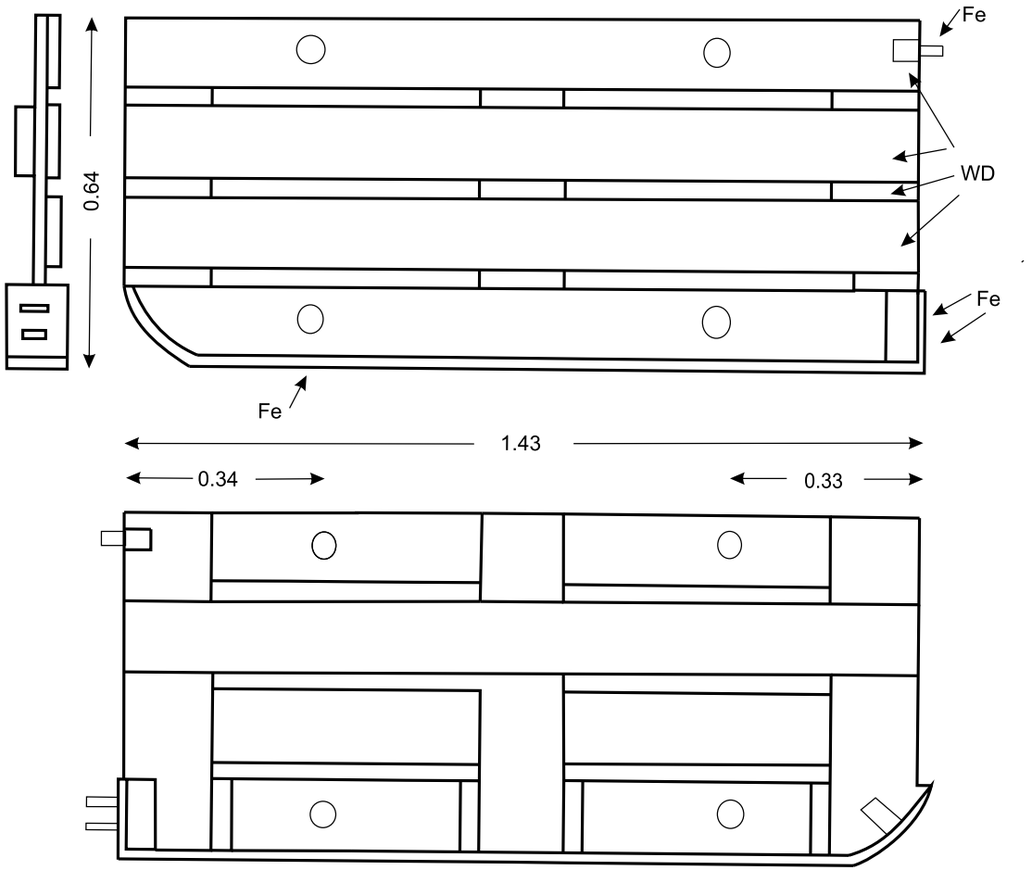

Peso no ar 41.45 Kg

Escala 1:10

REFERÊNCIA

Universidade Federal Rural de Pernambuco
Laboratório de Pesca Sustentável
vanildo.oliveira@ufrpe.br, acamelloneto@hotmail.com

Porta de arrasto
Recurso-alvo: camarão-rosa
Belém – PA

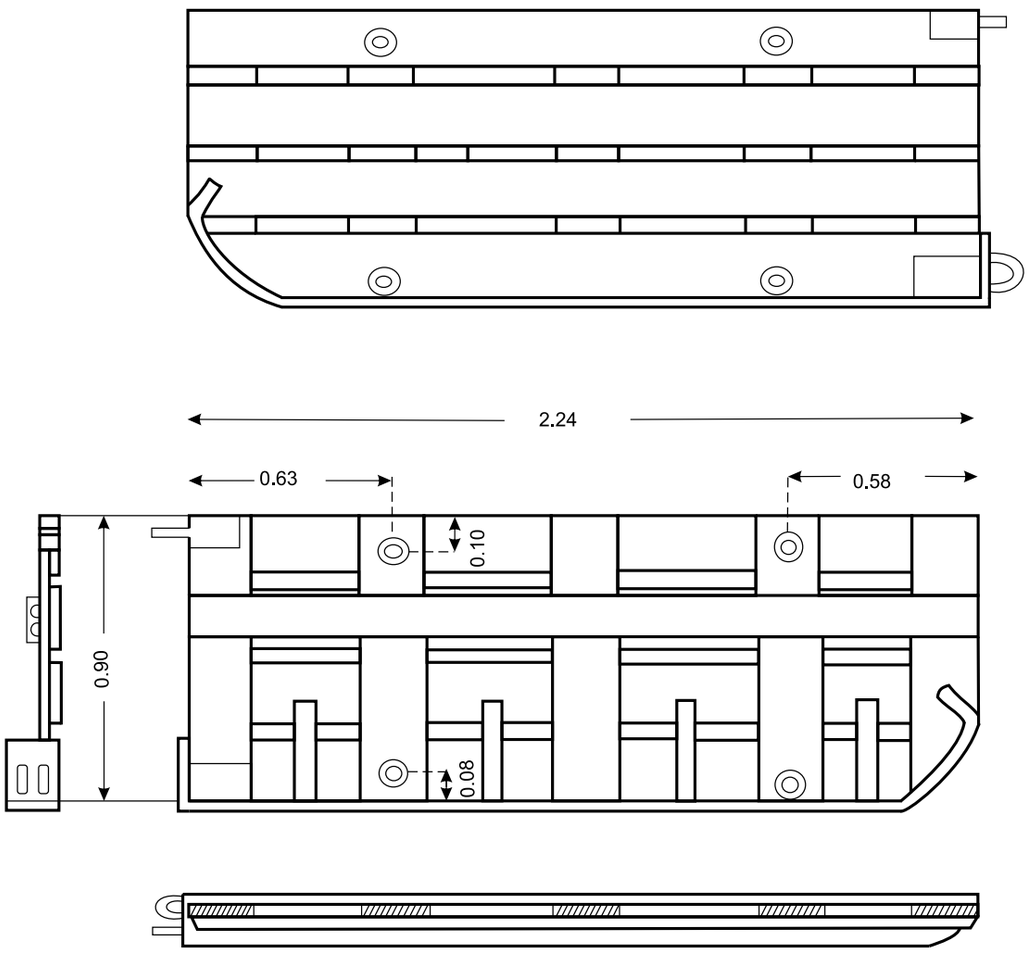

Peso no ar 170 Kg

Escala 1:20

REFERÊNCIA
BRASIL,MINISTÉRIO DA AGRICULTURA, 1985.

Porta de arrasto
Recurso-alvo: camarão sete-barbas
Santos – SP

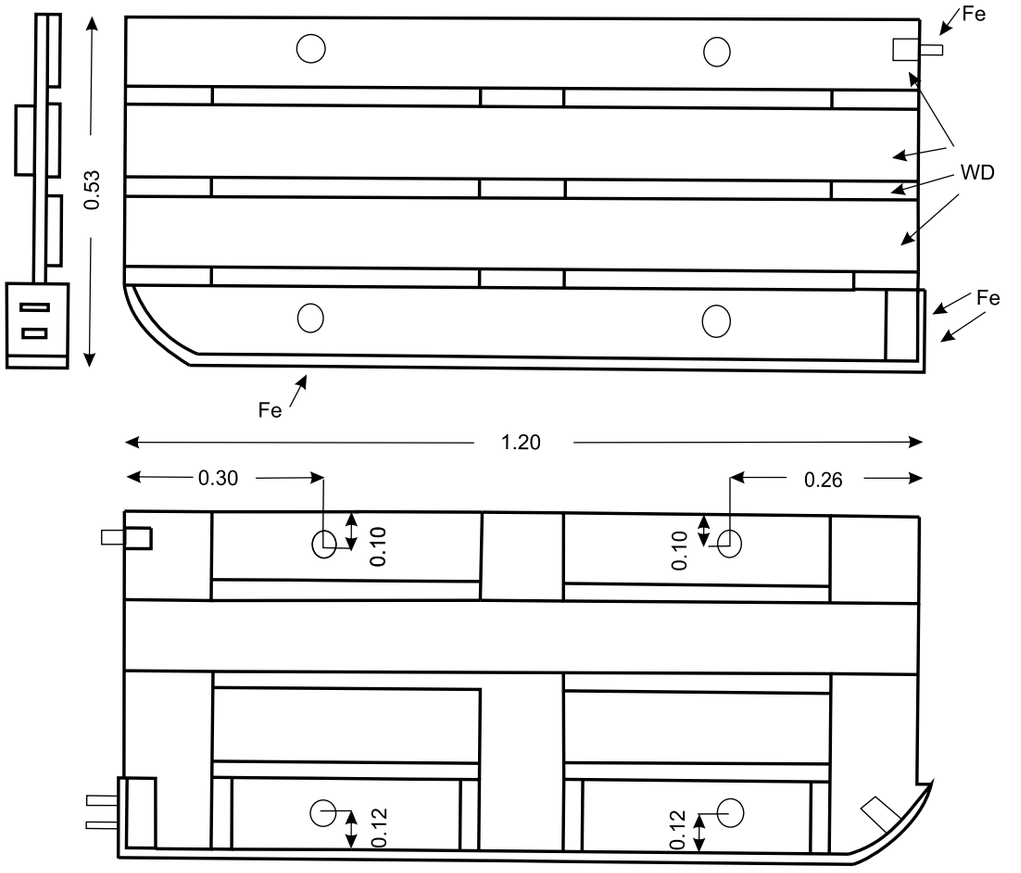

Peso no ar 40 Kg

Escala 1:10

REFERÊNCIA
BRASIL,MINISTÉRIO DA AGRICULTURA, 1985.

Porta de arrasto
Recurso-alvo: camarão sete-barbas
Santos - SP

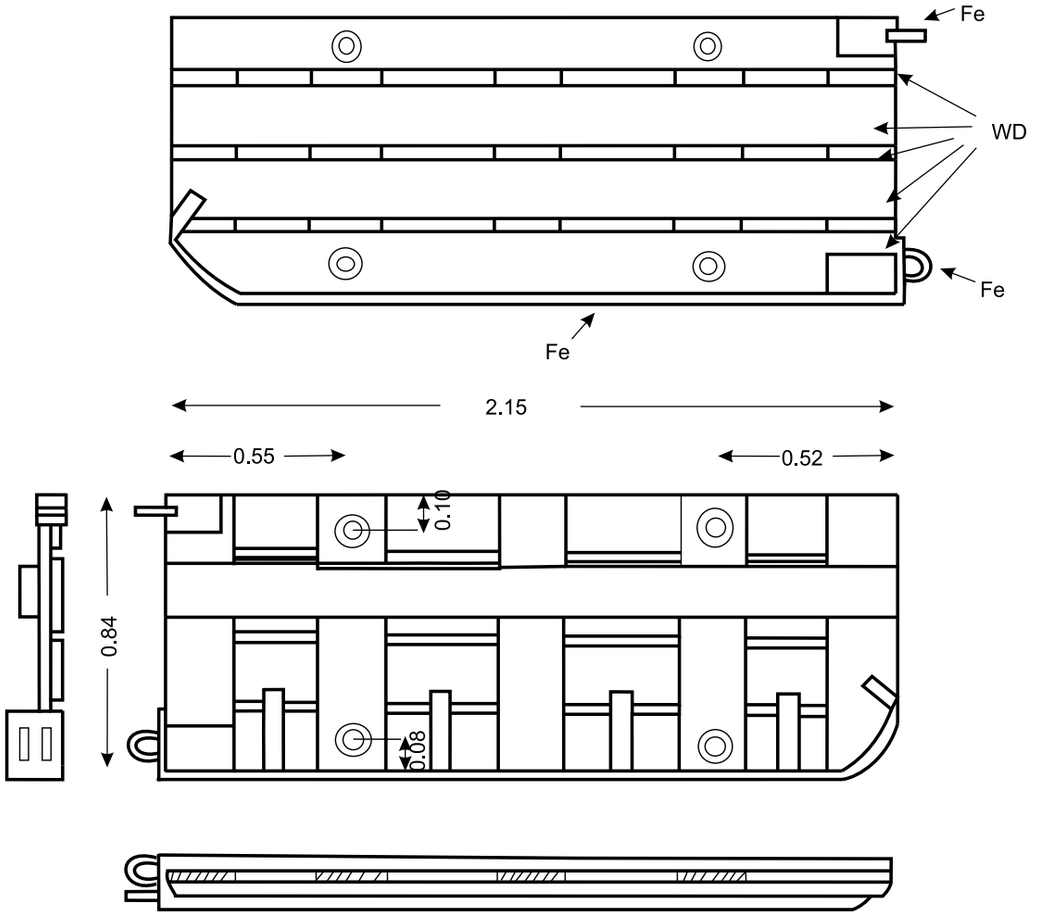

REFERÊNCIA
BRASIL,MINISTÉRIO DA AGRICULTURA, 1985.

REDES DE EMALHAR

Apetrecho: rede de meia água
Recursos-alvos: camurim, xaréu e camurupim
Litoral sul alagoano (Piaçabuçu)

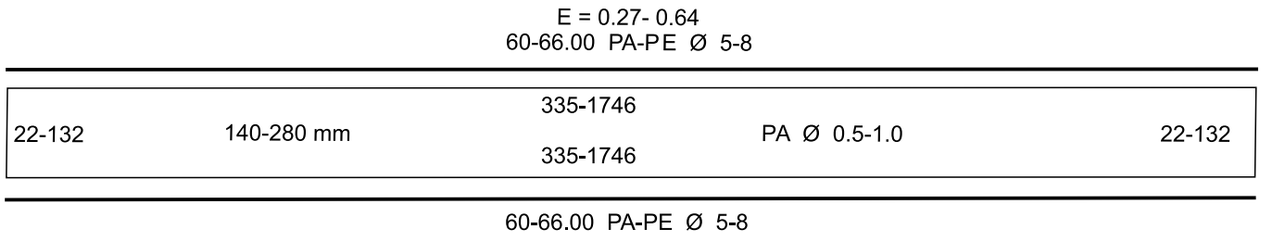

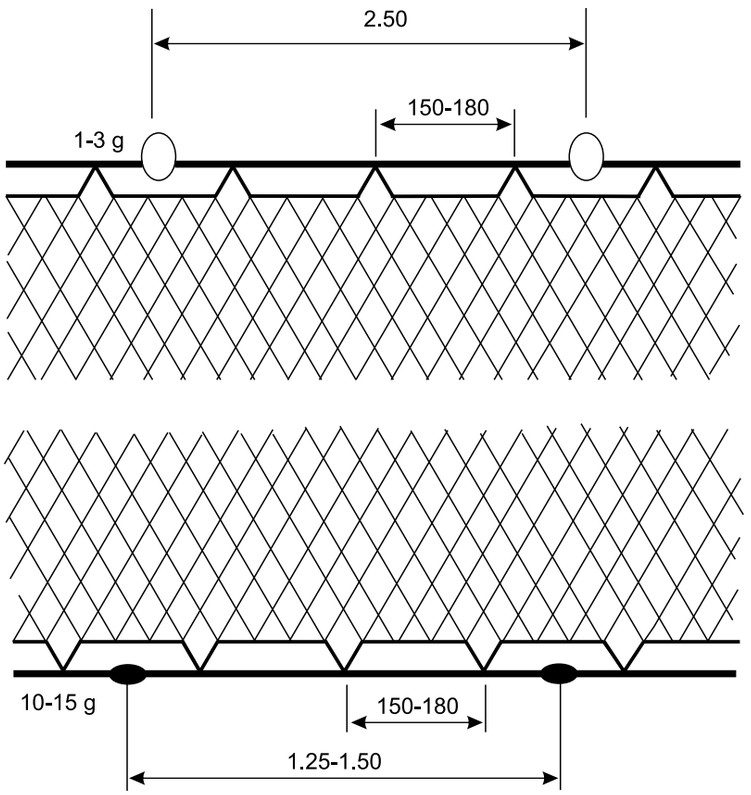

REFERÊNCIAS

Universidade Federal de Alagoas - Unidade de Ensino Penedo
Laboratório de Investigação e Manejo da Pesca - IMAP
oliveira.igordamata@gmail.com, jurandyrengpesca@outlook.com

Apetrecho: rede de fundo
Recursos-alvos: carapeba e curimã
Litoral sul alagoano (Piaçabuçu)

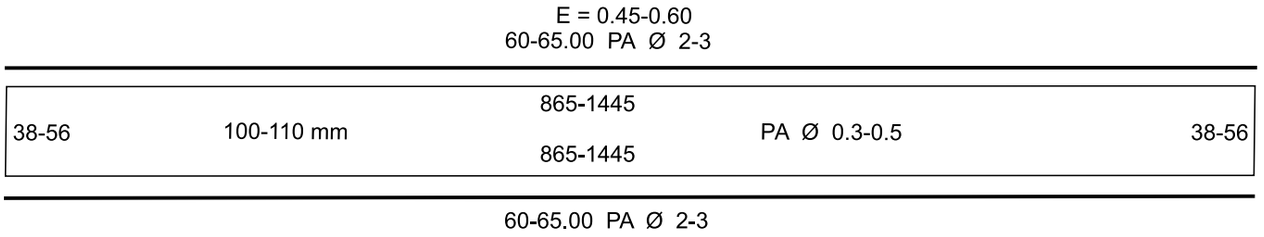

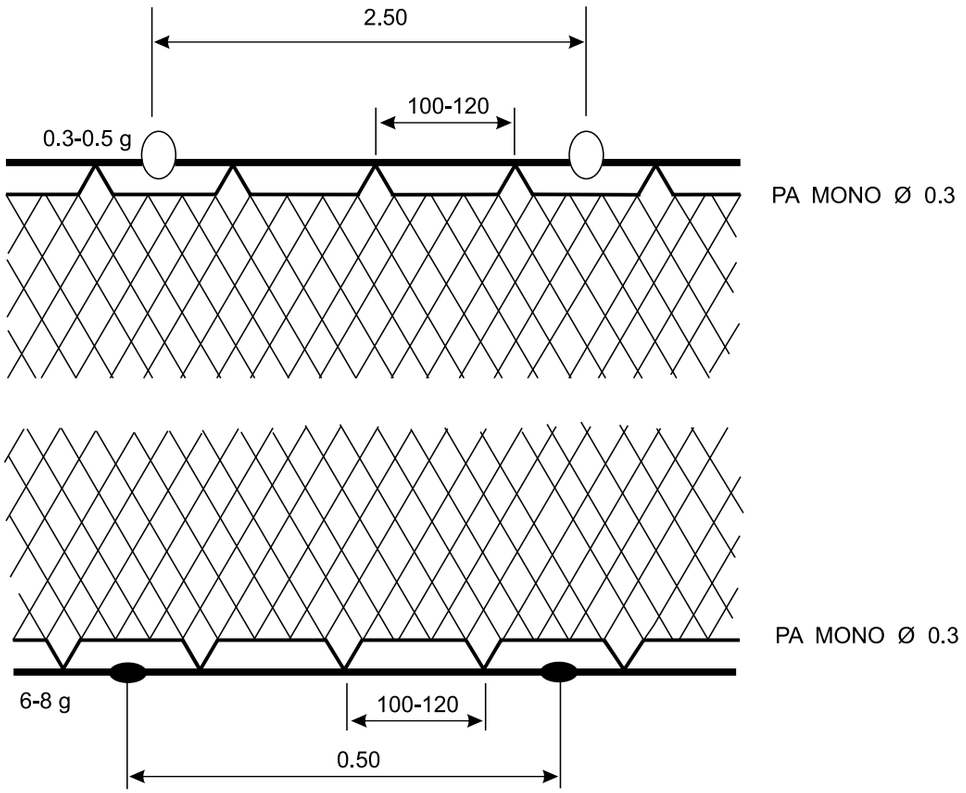

REFERÊNCIAS

Universidade Federal de Alagoas - Unidade de Ensino Penedo
Laboratório de Investigação e Manejo da Pesca - IMAP
oliveira.igordamata@gmail.com, jurandyrengpesca@outlook.com

Apetrecho: rede de fundo
Recurso-alvo: robalo
Litoral sul alagoano (Piaçabuçu)

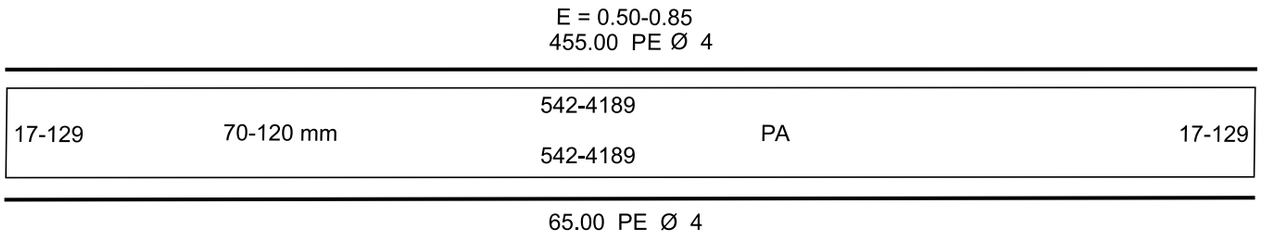

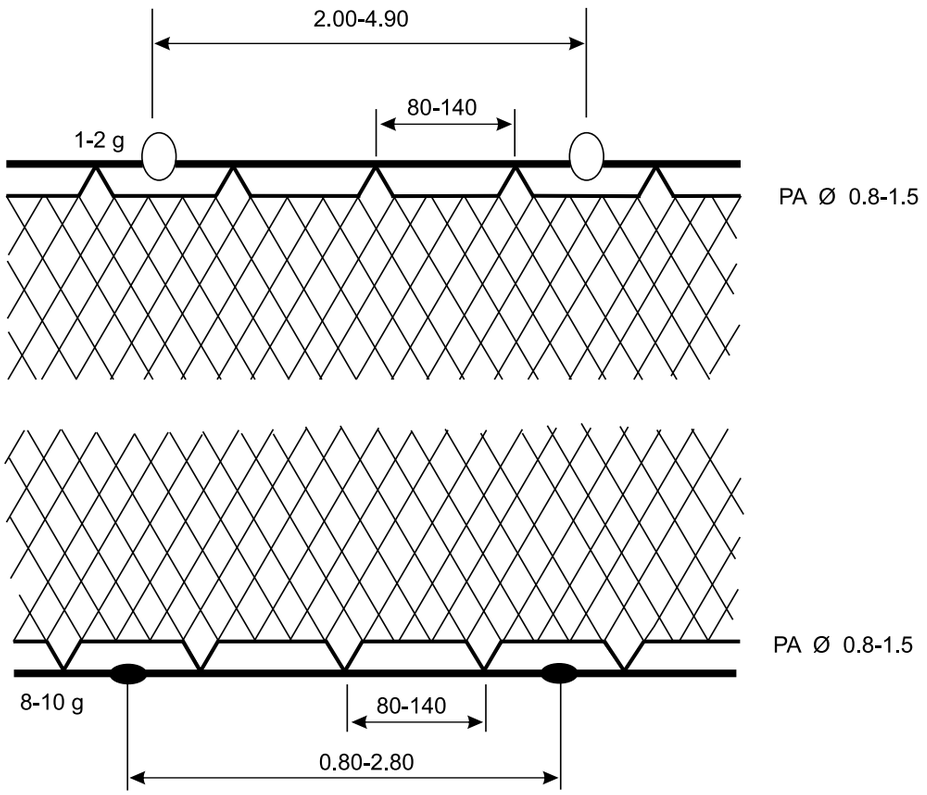

REFERÊNCIAS

Universidade Federal de Alagoas - Unidade de Ensino Penedo
Laboratório de Investigação e Manejo da Pesca - IMAP
oliveira.igordamata@gmail.com, jurandyrengpesca@outlook.com

Apetrecho: rede de fundo
Recurso-alvo: tainha
Piaçabuçu – AL

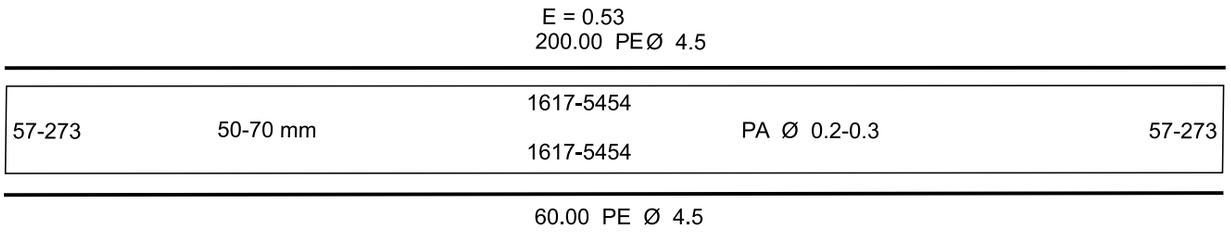

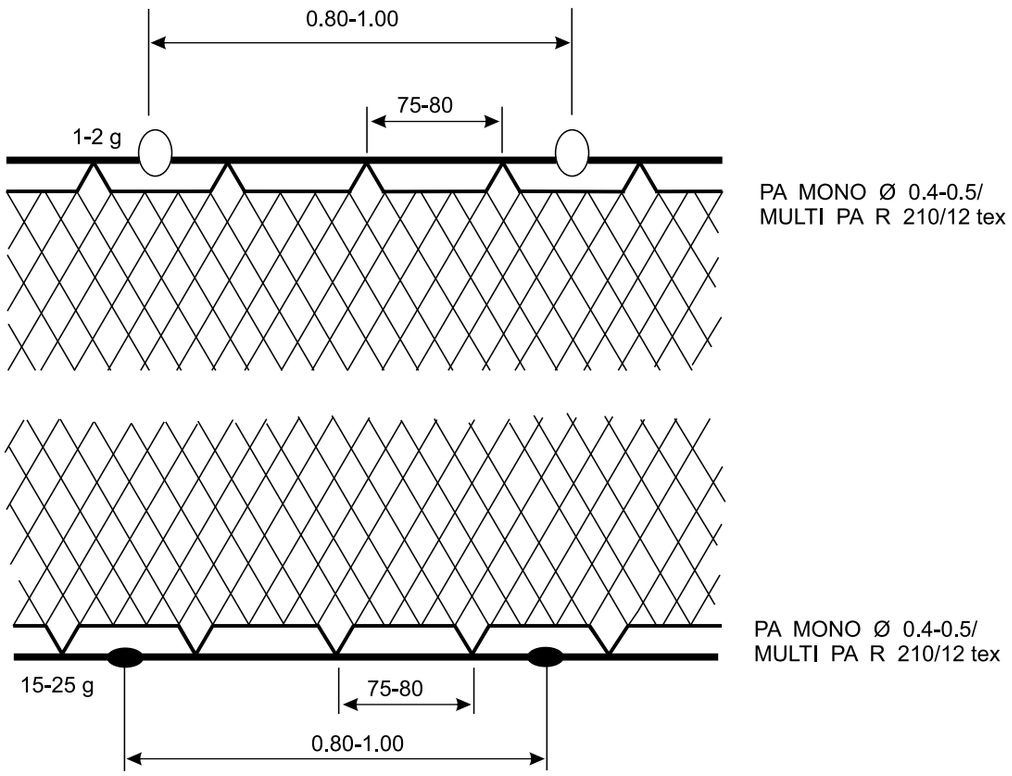

REFERÊNCIAS

Universidade Federal de Alagoas - Unidade de Ensino Penedo
Laboratório de Investigação e Manejo da Pesca - IMAP
oliveira.igordamata@gmail.com, jurandyrengpesca@outlook.com

Apetrecho: rede de bubuia
Recursos-alvos: corvina, gurijuba, pescada-amarela, sarda e uritinga
Calçoene - AP

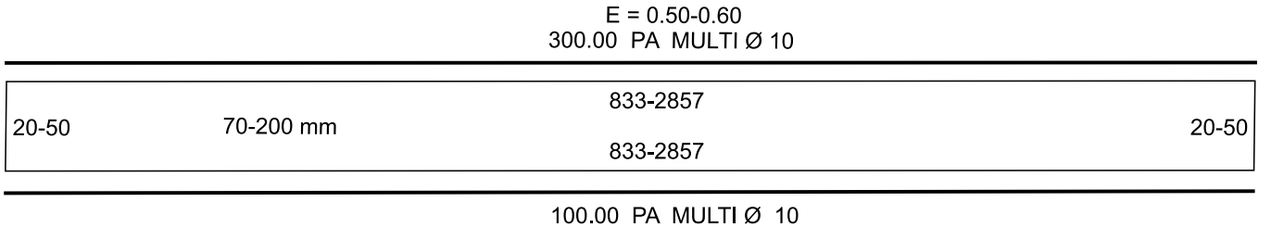

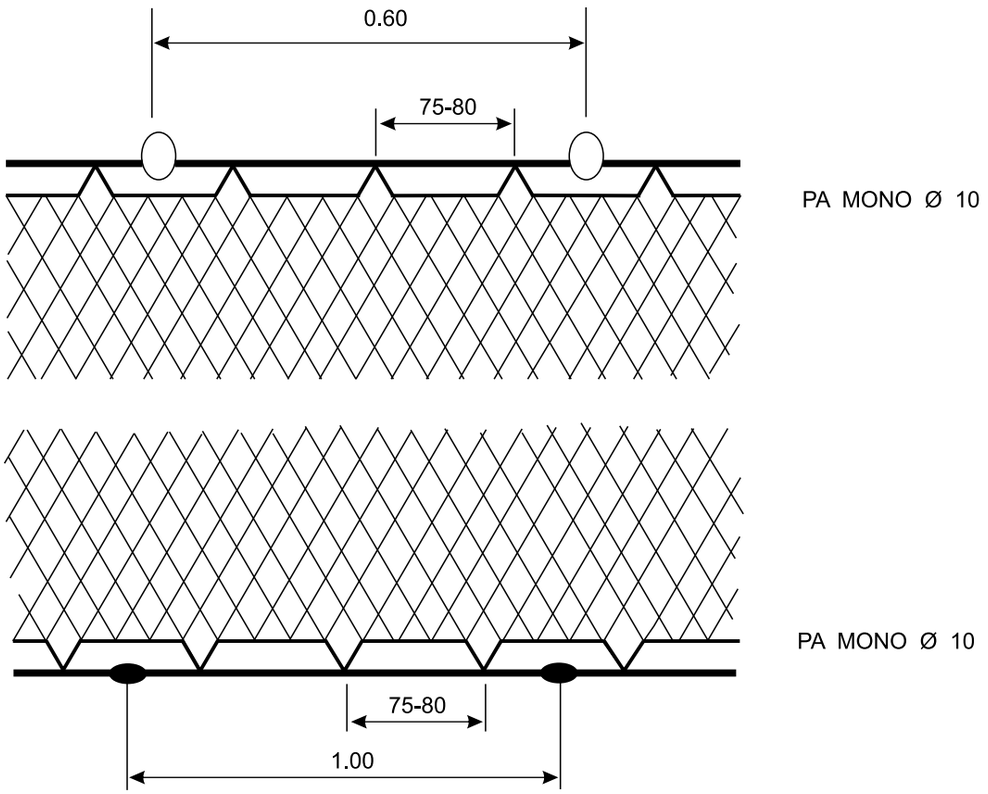

REFERÊNCIAS
Universidade do Estado do Amapá
ciane_oceano@hotmail.com

Apetrecho: rede de bubuia
Recursos-alvos: corvina, gurijuba, pescada, pescada-amarela, sarda e uritinga
Oiapoque - AP

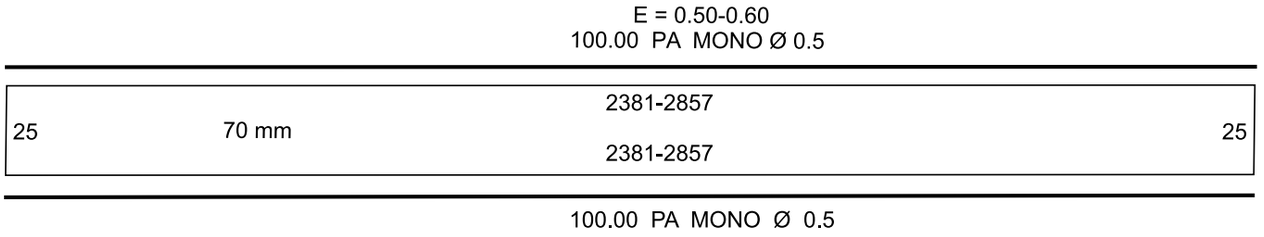

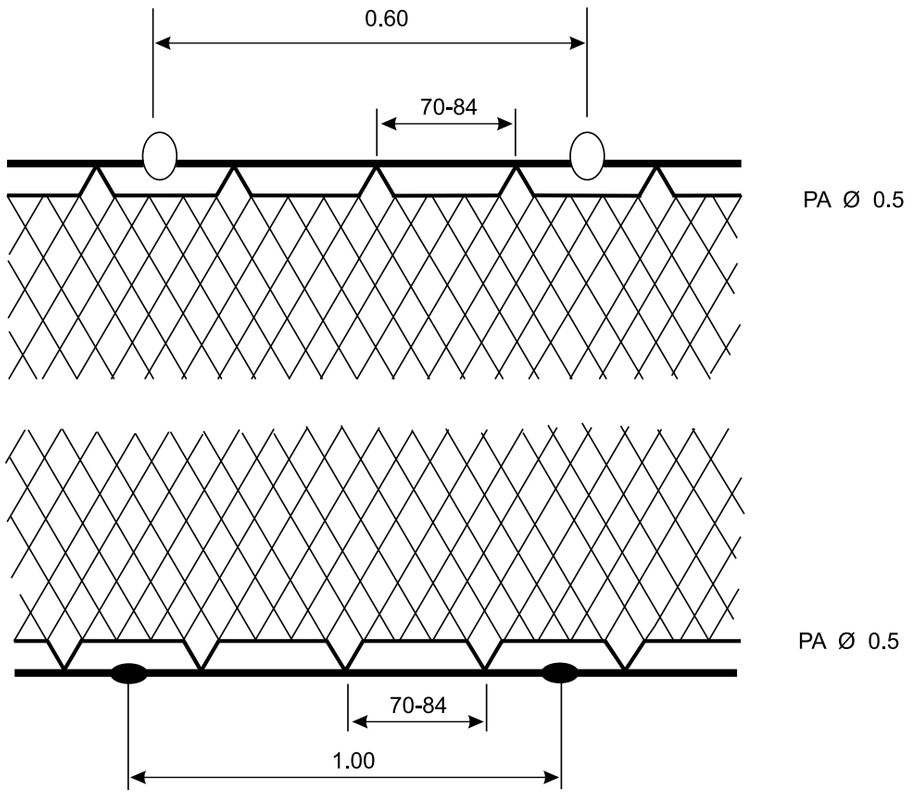

REFERÊNCIAS

Universidade do Estado do Amapá
ciane_oceano@hotmail.com

Apetrecho: rede de espera
Recursos-alvos: pescada e pescada-amarela
Calçoene - AP

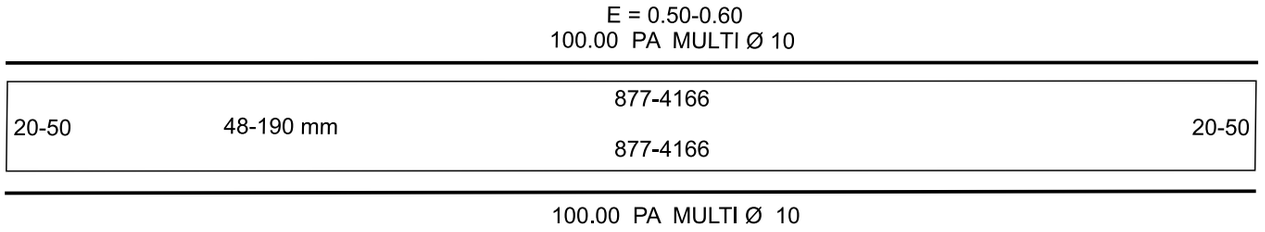

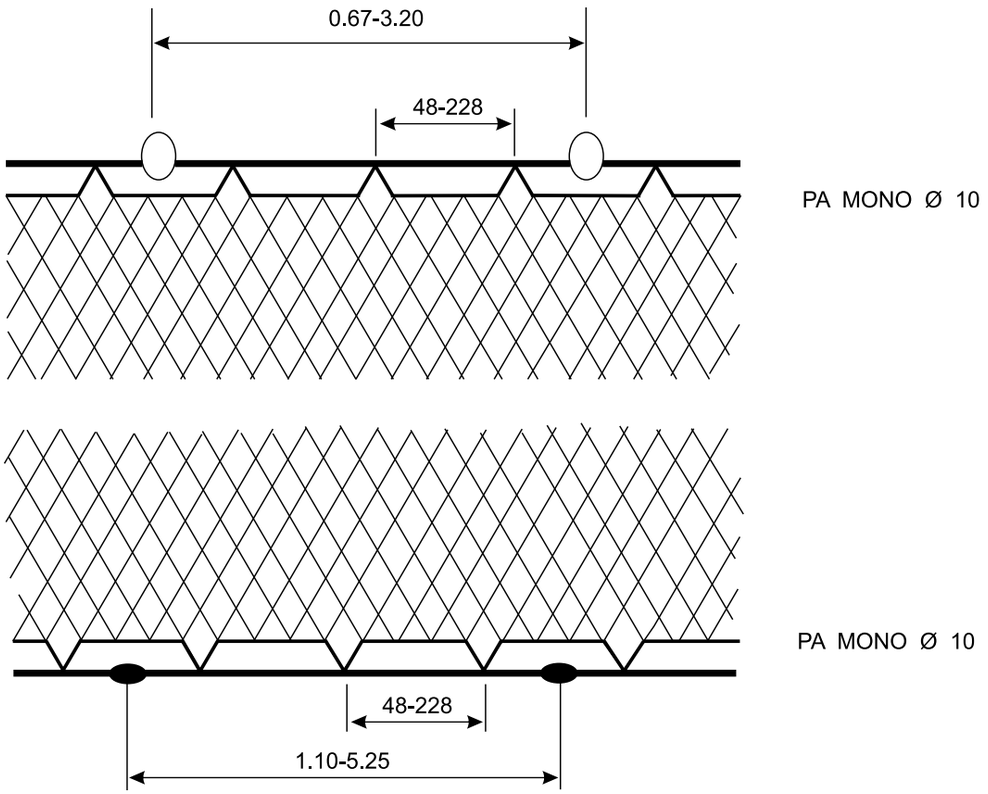

REFERÊNCIAS

Universidade do Estado do Amapá
ciane_oceano@hotmail.com

Apetrecho: rede podreiro
Recursos-alvos: peixes
Calçoene - AP

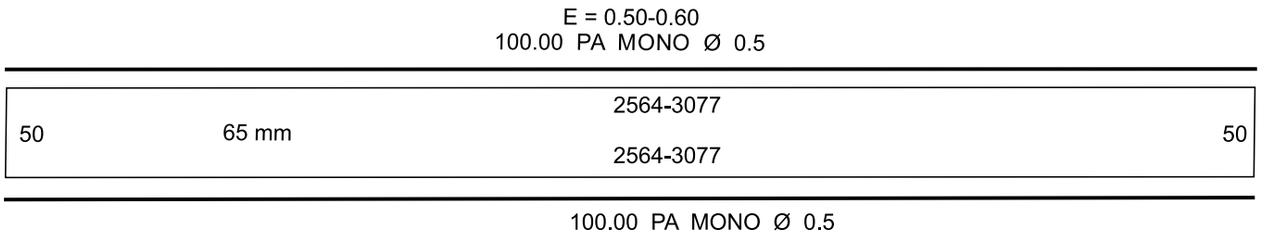

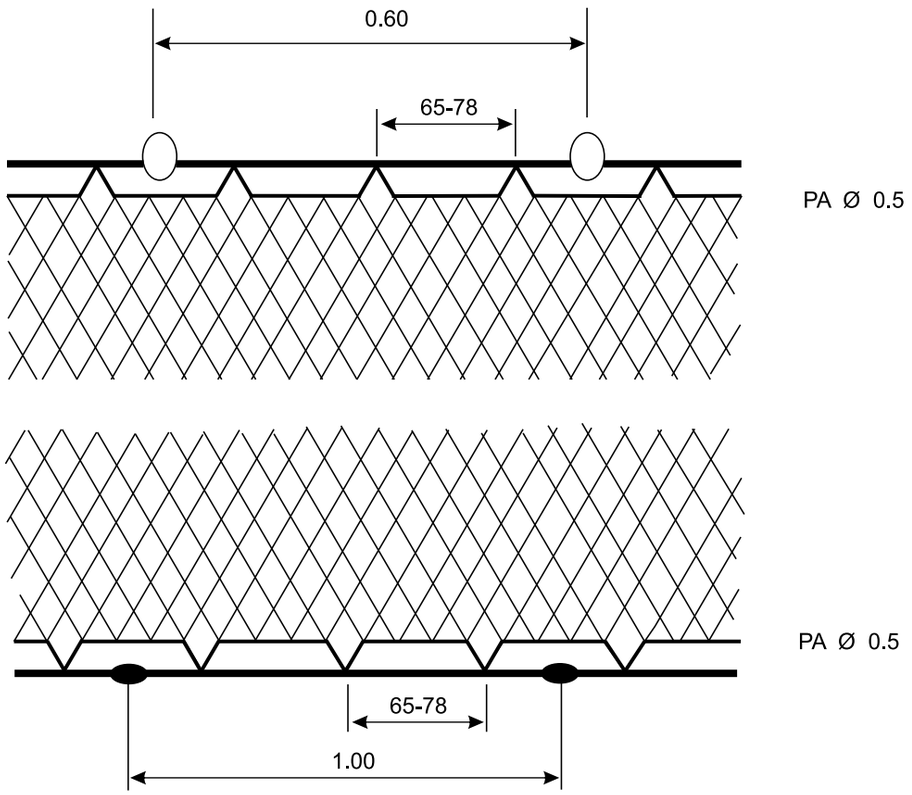

REFERÊNCIAS

Universidade do Estado do Amapá
ciane_oceano@hotmail.com

Apetrecho: rede serreira
Recursos-alvos: corvina, dourada, gurijuba, pescada e pescada-amarela
Calçoene - AP

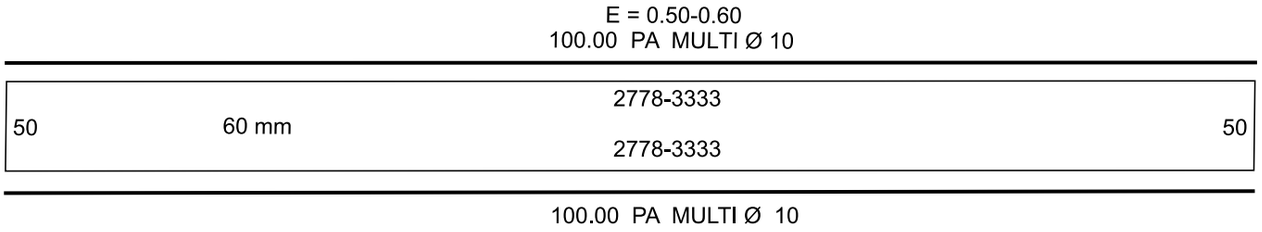

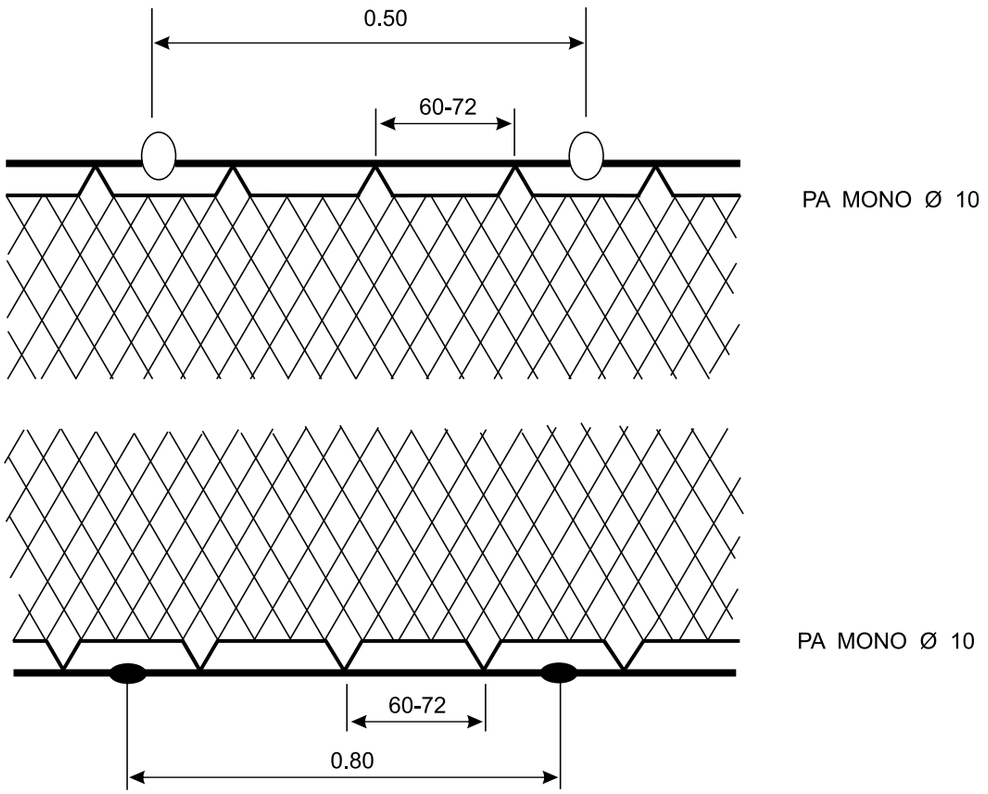

REFERÊNCIAS

Universidade do Estado do Amapá
ciane_oceano@hotmail.com

Apetrecho: rede de fundo
Recurso-alvo: camarão
Litoral costeiro cearense

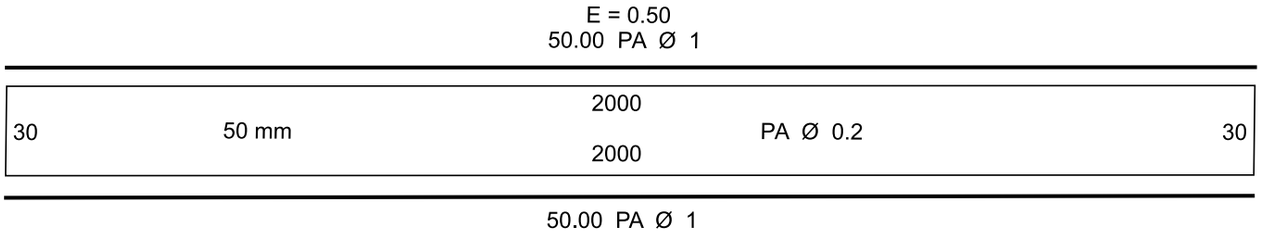

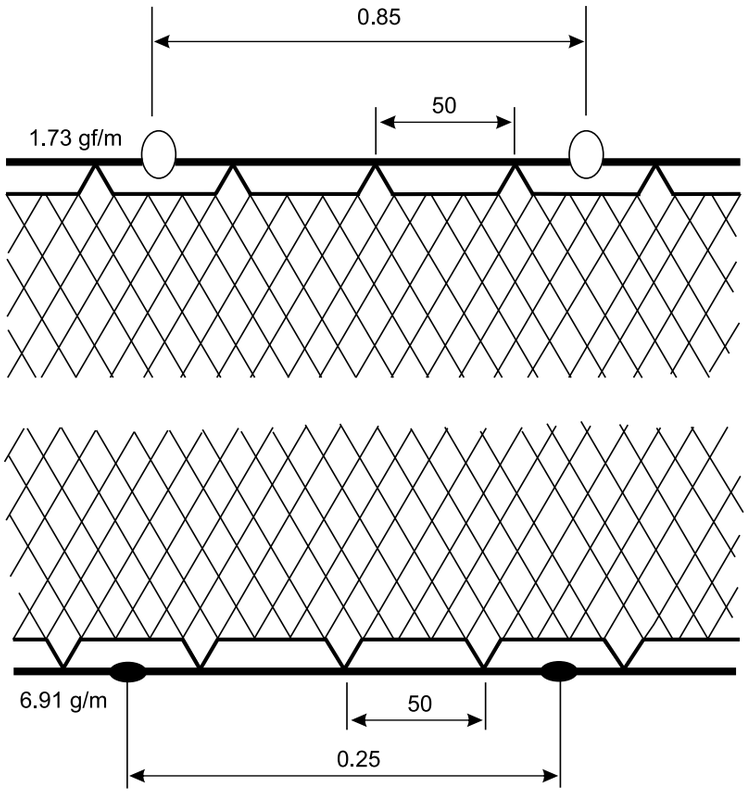

REFERÊNCIAS

Universidade Federal do Ceará
Departamento de Engenharia de Pesca
marinho.rey@gmail.com

Apetrecho: rede de deriva
Recurso-alvo: serra
Litoral cearense

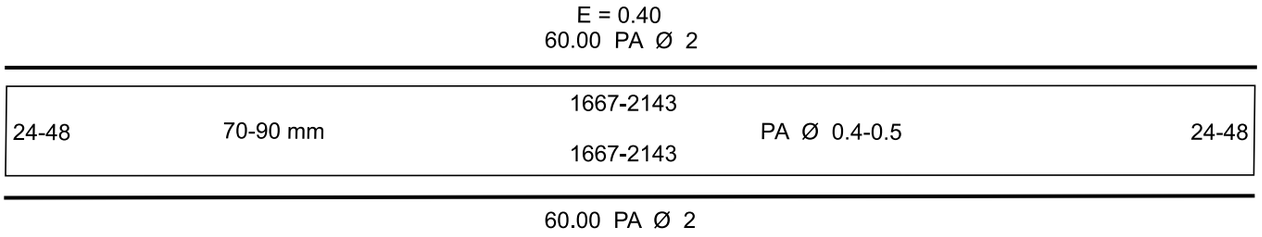

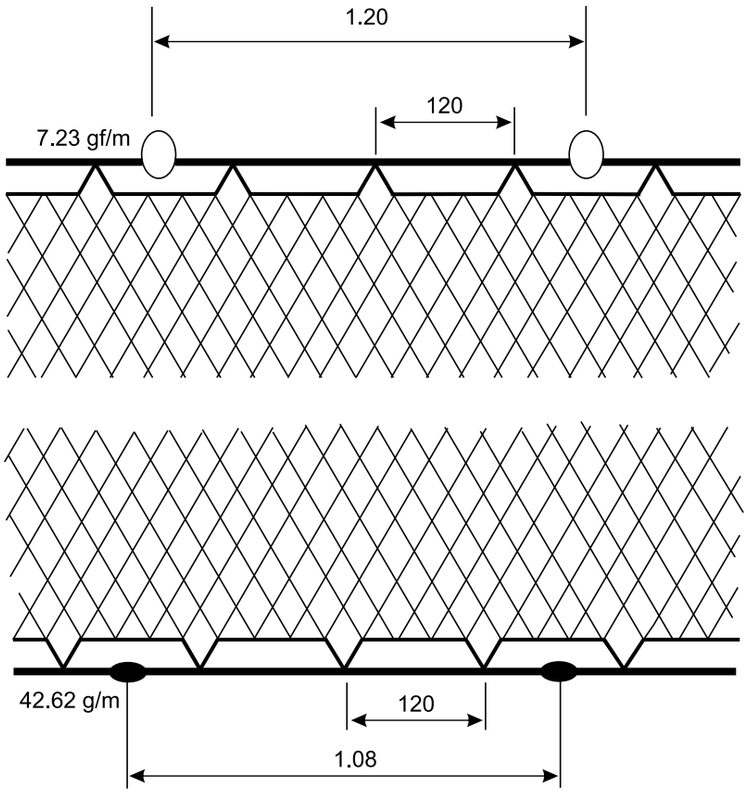

REFERÊNCIAS

Universidade Federal do Ceará
Departamento de Engenharia de Pesca
marinho.rey@gmail.com

Apetrecho: rede de superfície
Recurso-alvo: tainha
Litoral costeiro cearense

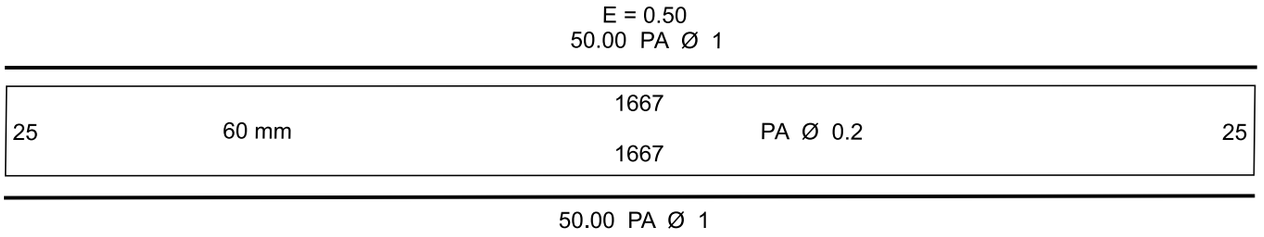

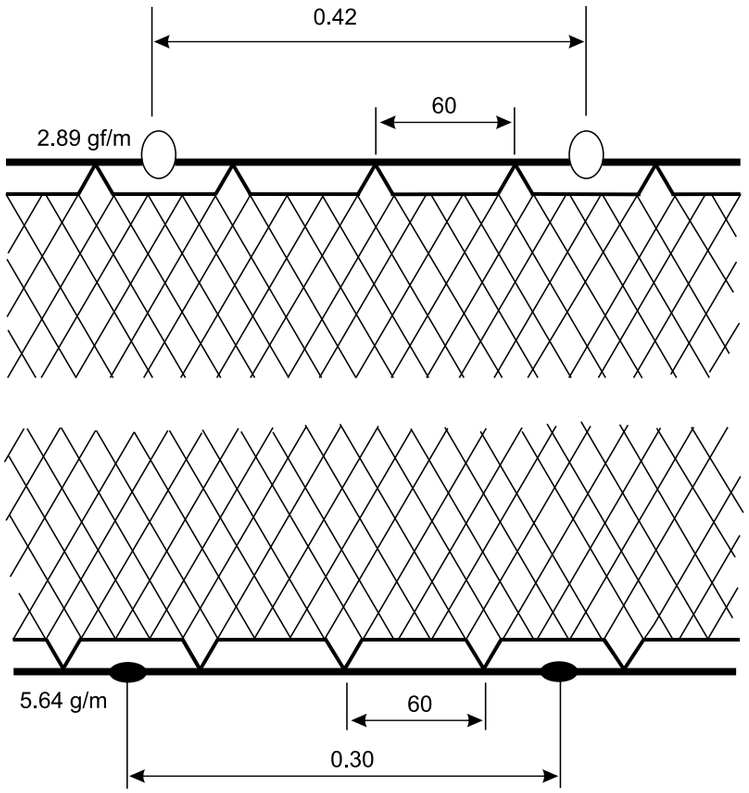

REFERÊNCIAS

Universidade Federal do Ceará
Departamento de Engenharia de Pesca
marinho.rey@gmail.com

Apetrecho: rede de espera
Recursos-alvos: peixes pelágicos
Anchieta - ES

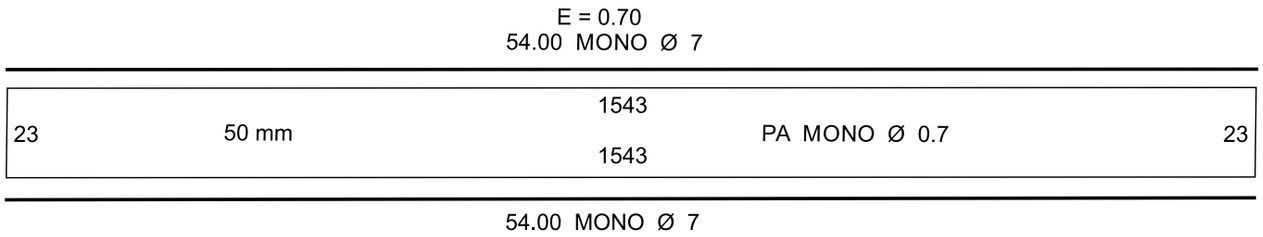

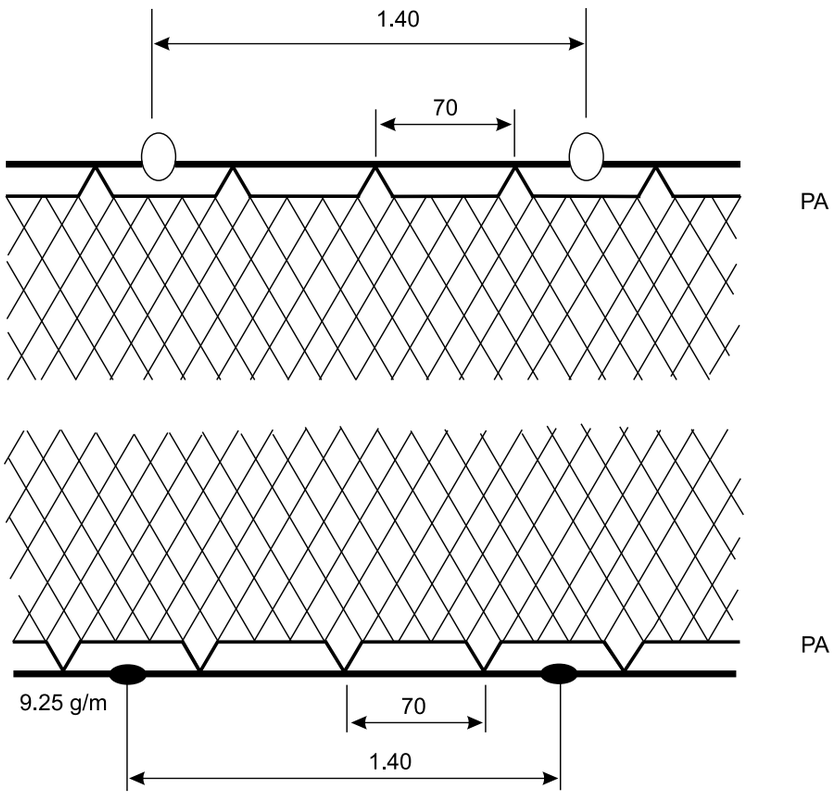

REFERÊNCIAS

Instituto Federal do Espírito Santo - Campus Piúma
juarez.coelho@ifes.edu.br

Apetrecho: rede de espera
Recursos-alvos: robalo e tainha
Guarapari - ES

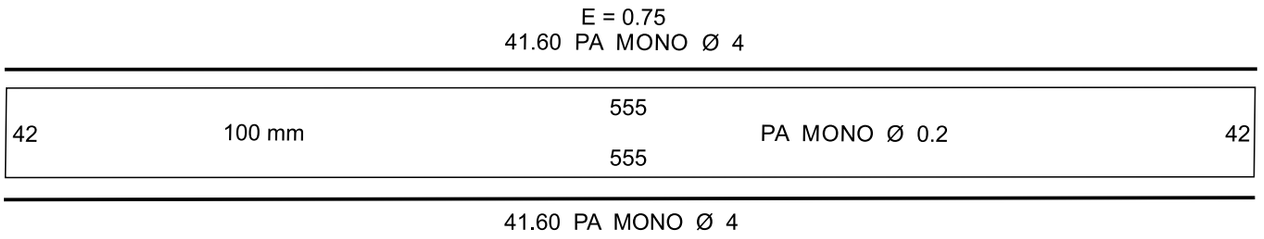

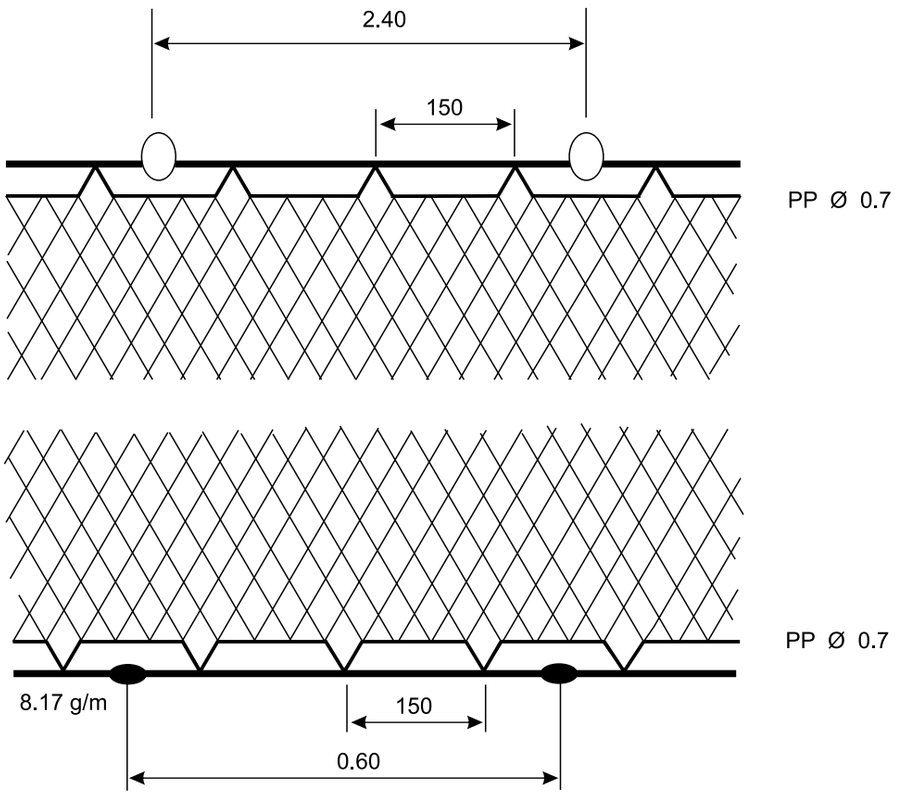

REFERÊNCIAS

Instituto Federal do Espírito Santo - Campus Piúma
juarez.coelho@ifes.edu.br

Apetrecho: rede de fundo
Recurso-alvo: lagosta
Marataízes - ES

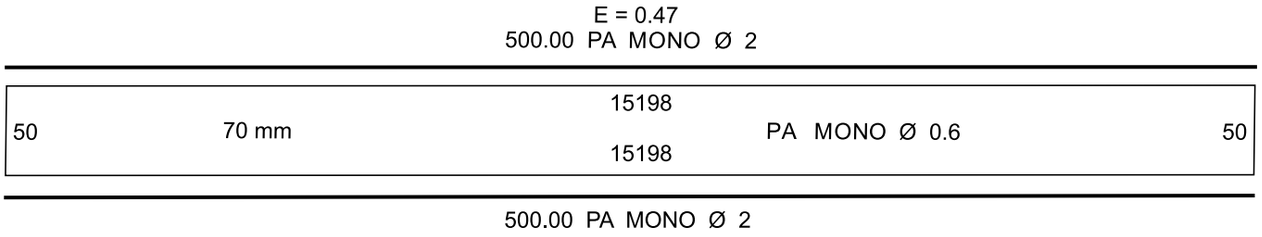

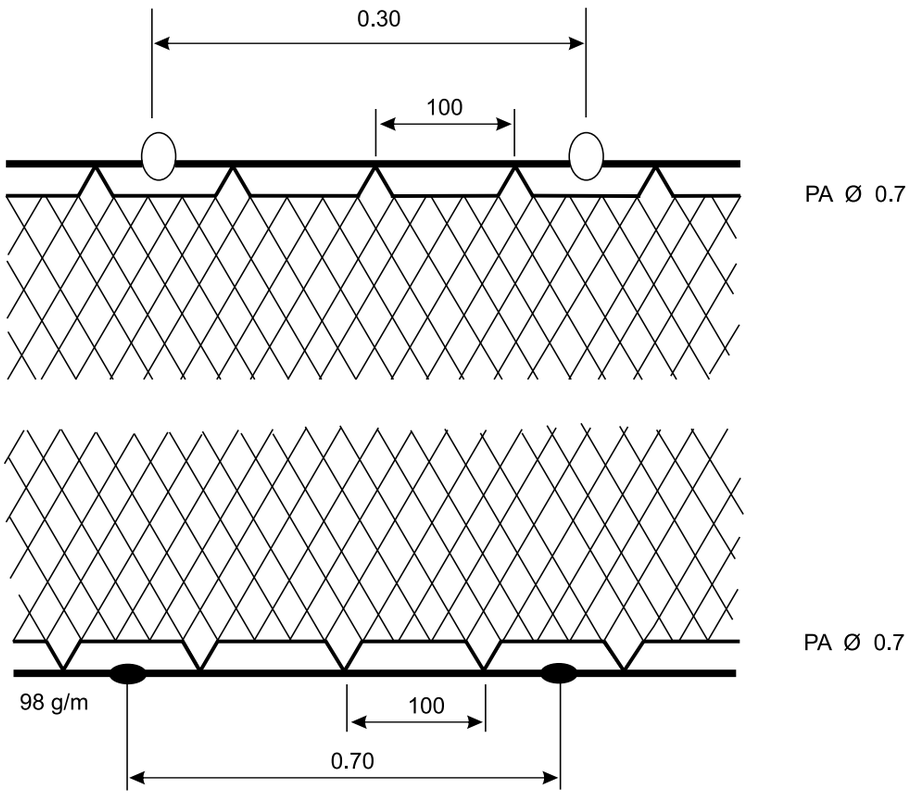

REFERÊNCIAS

Instituto Federal do Espírito Santo - Campus Piúma
juarez.coelho@ifes.edu.br

Apetrecho: rede de superfície
Recurso-alvo: robalo
Marataízes - ES

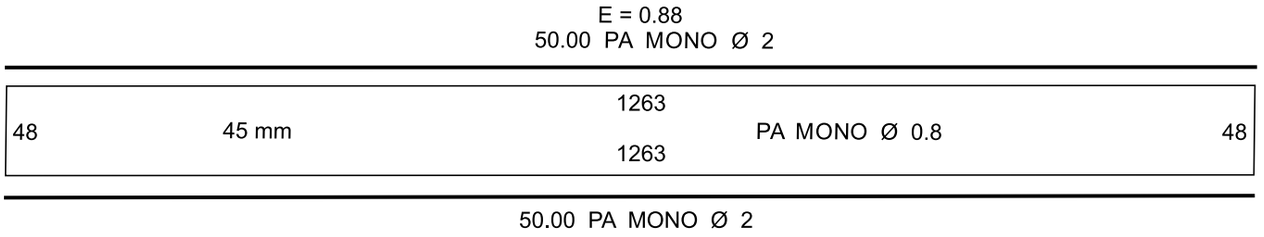

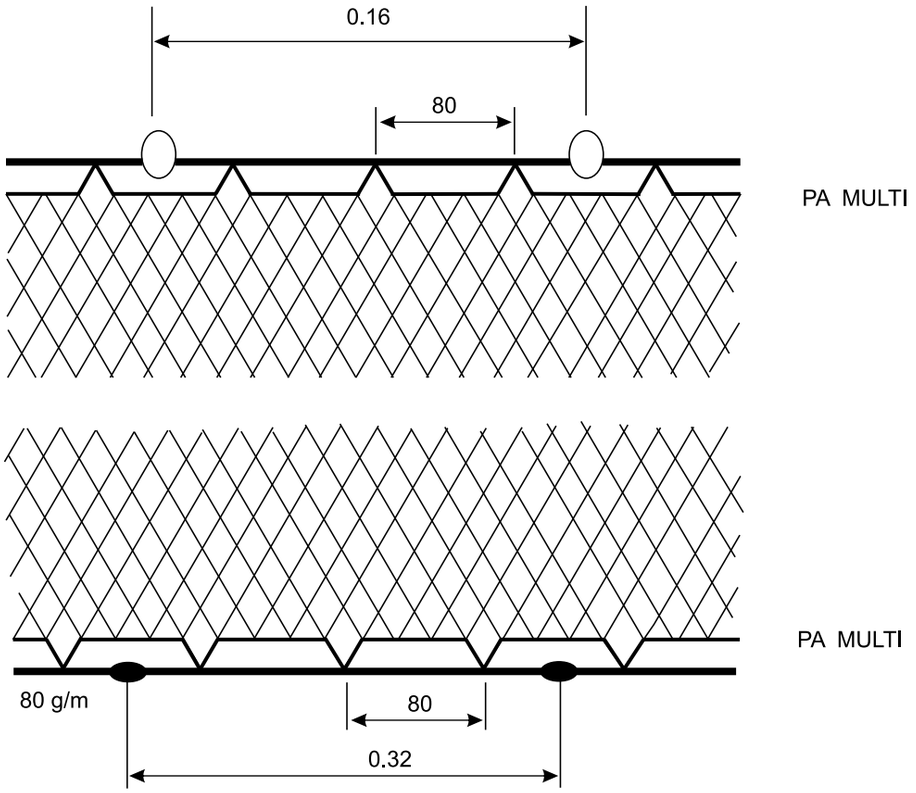

REFERÊNCIAS
Instituto Federal do Espírito Santo - Campus Piúma
juarez.coelho@ifes.edu.br

Apetrecho: rede de superfície
Recursos-alvos: tainha e robalo
Marataízes - ES

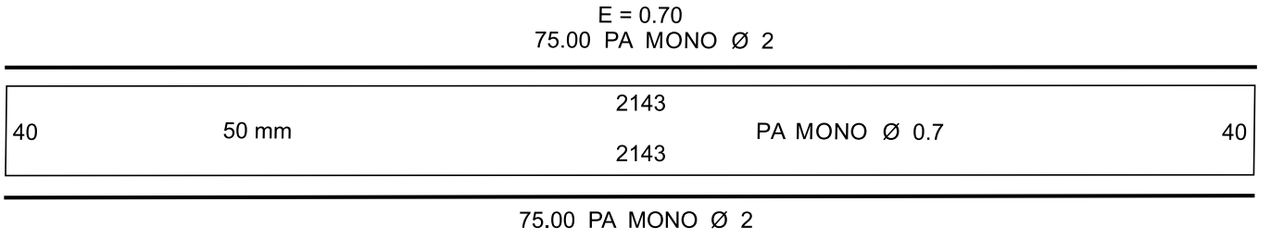

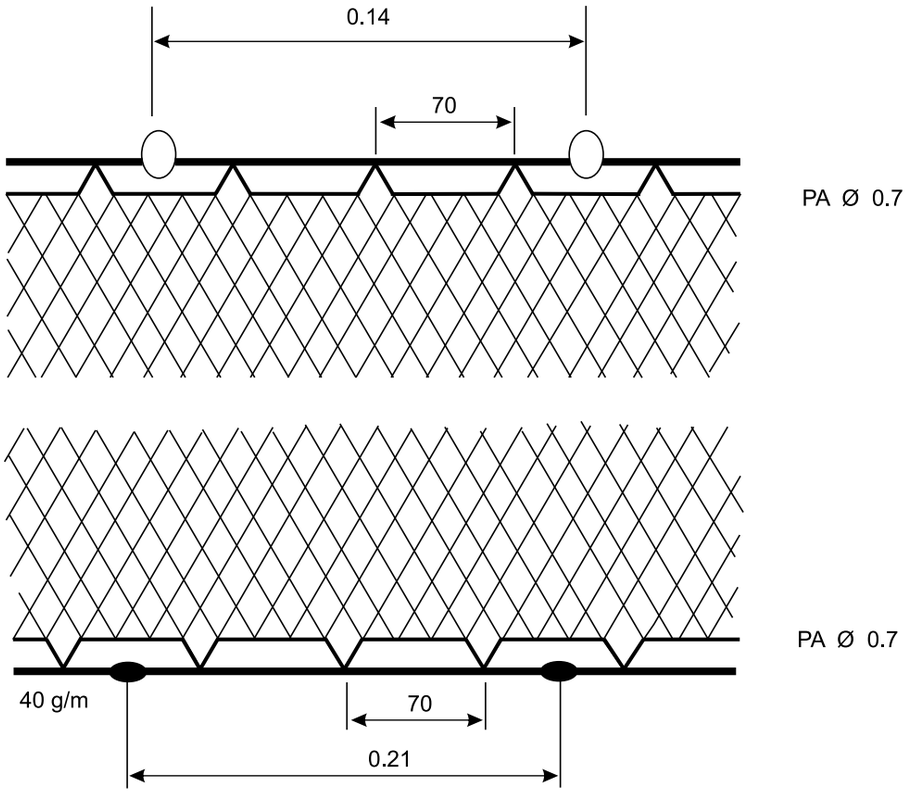

REFERÊNCIAS

Instituto Federal do Espírito Santo - Campus Piúma
juarez.coelho@ifes.edu.br

Apetrecho: rede de espera
Recursos-alvos: bonito e chicharro
Piúma - ES

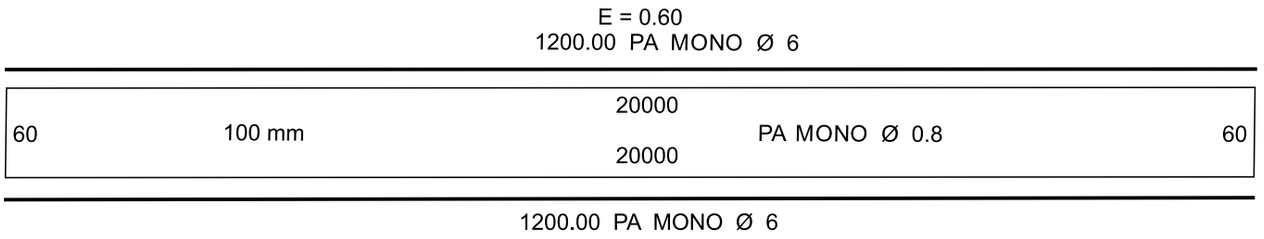

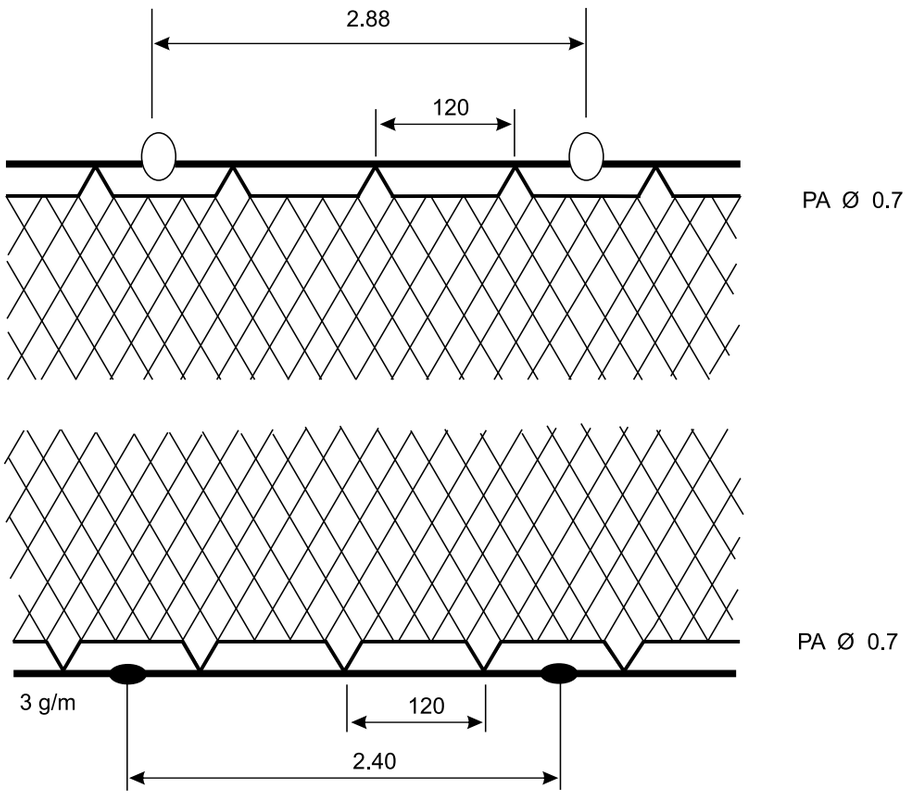

REFERÊNCIAS

Instituto Federal do Espírito Santo - Campus Piúma
juarez.coelho@ifes.edu.br

Apetrecho: rede de espera
Recursos-alvos: bonito e chicharro
Piúma - ES

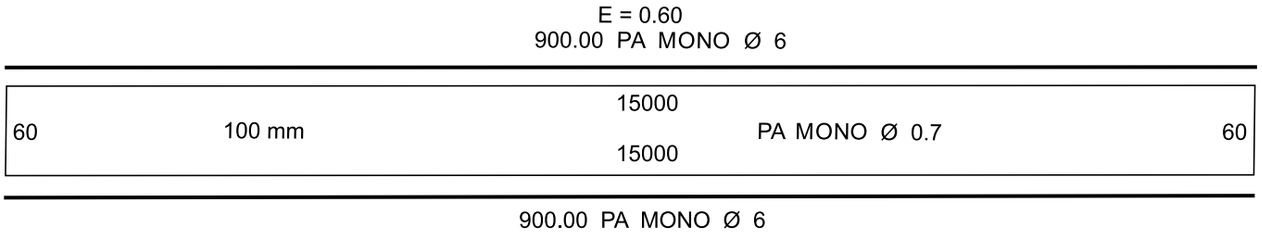

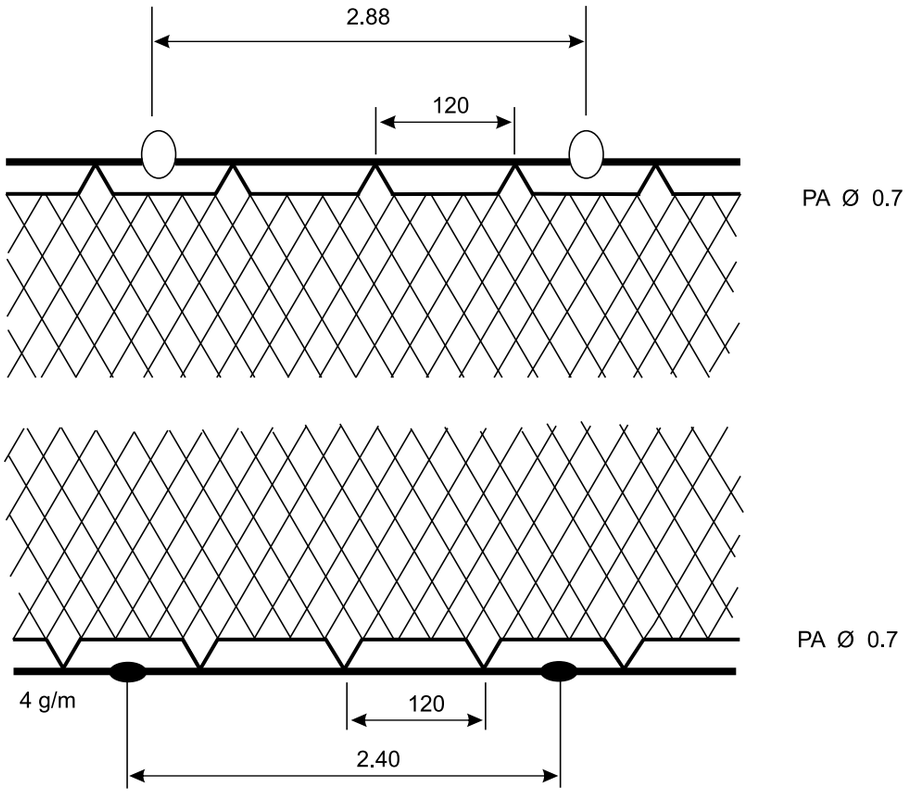

REFERÊNCIAS

Instituto Federal do Espírito Santo - Campus Piúma
juarez.coelho@ifes.edu.br

Apetrecho: gozeira
Recursos-alvos: uritinga, tibiro, serra, peixe-pedra e corvina-gó
Nordeste do Pará

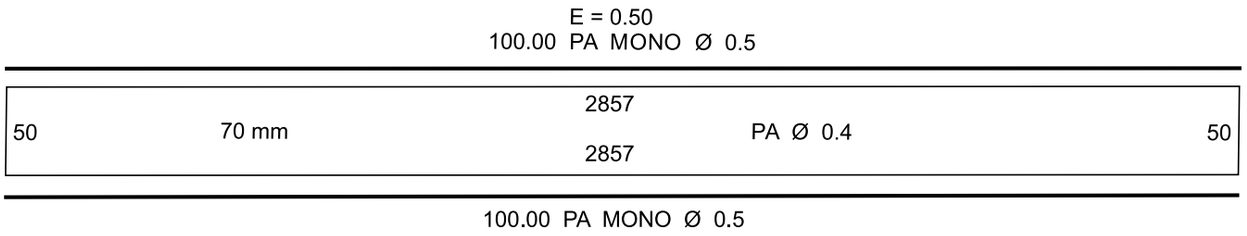

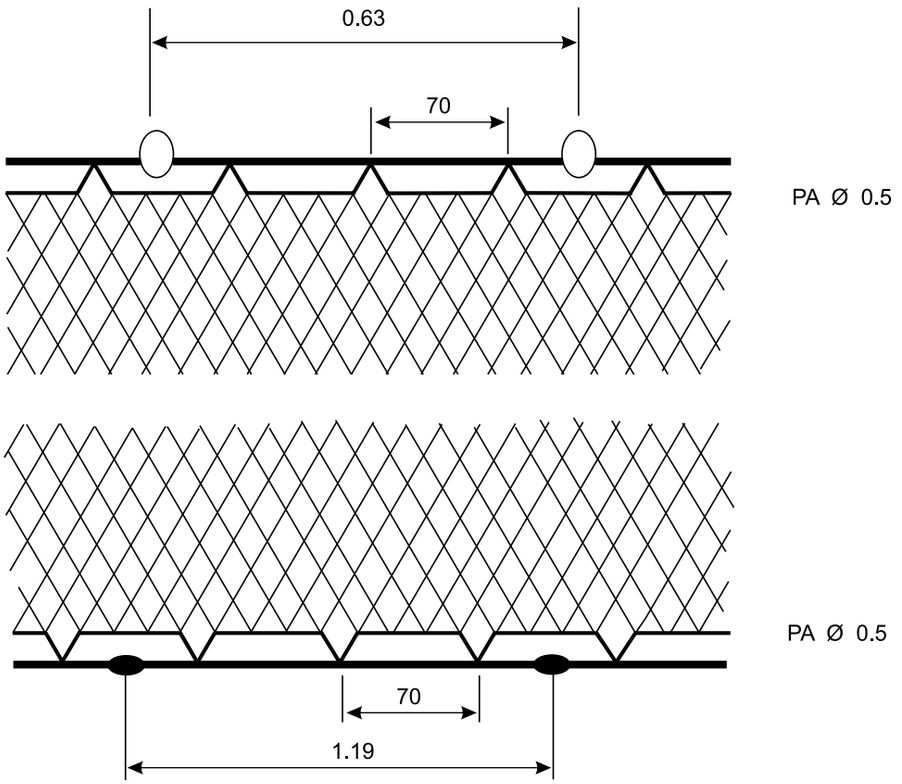

REFERÊNCIAS

Universidade Federal do Pará - Campus de Bragança
rangeldudu@hotmail.com

Apetrecho: pescadeira
Recursos-alvos: pescada, gurijuba e camurim
Nordeste do Pará

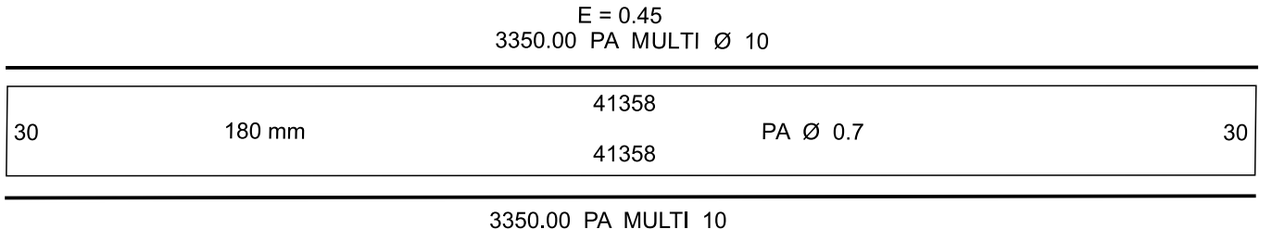

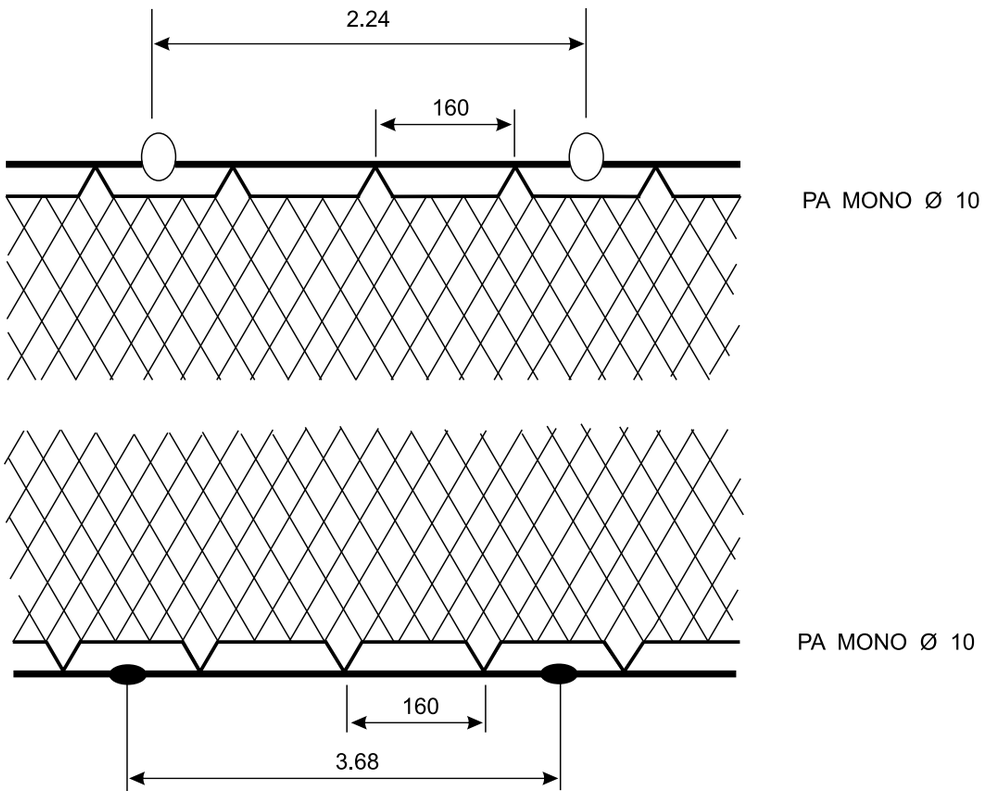

REFERÊNCIAS
Universidade Federal do Pará - Campus de Bragança
rangeldudu@hotmail.com

Apetrecho: serreira
Recursos-alvos: serra, tibiro, bonito e uritinga
Nordeste do Pará

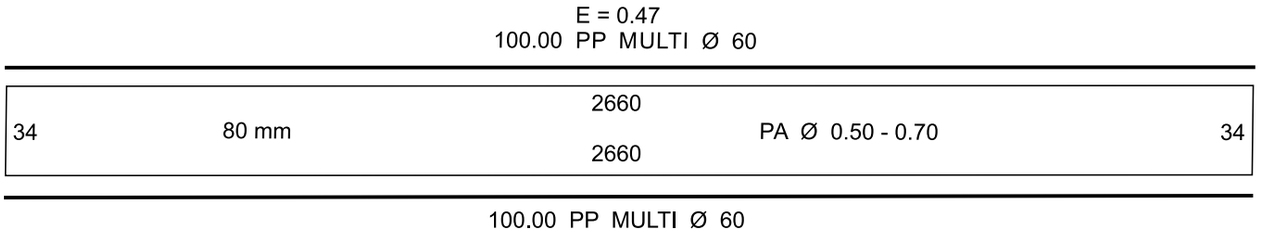

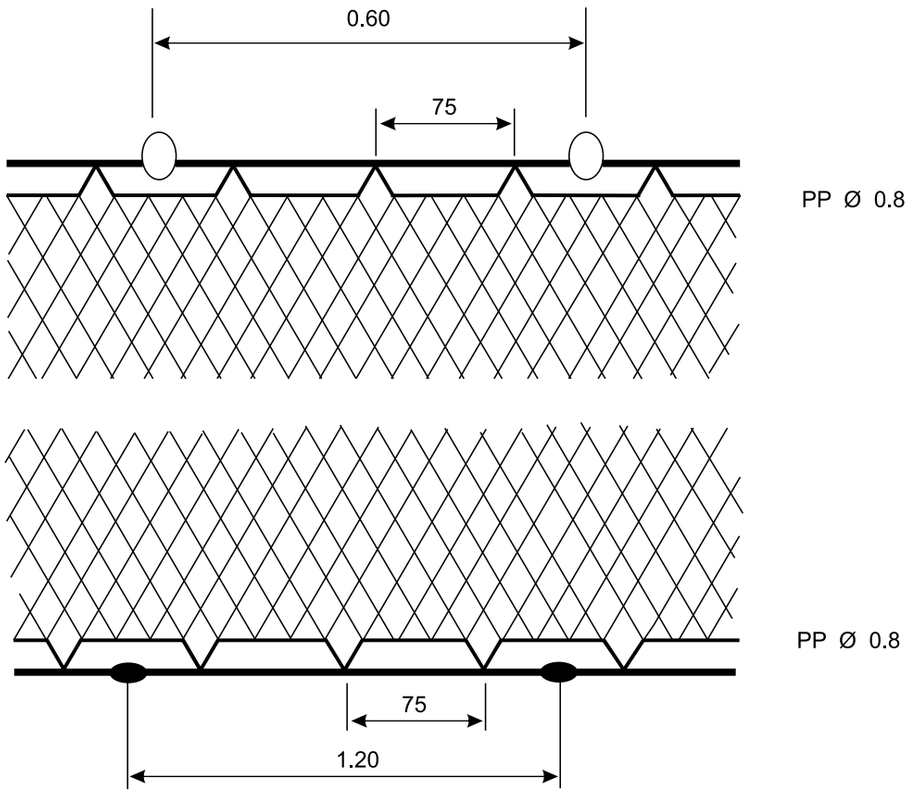

REFERÊNCIAS

Universidade Federal do Pará - Campus de Bragança
rangeldudu@hotmail.com

Apetrecho: arraeira
Recurso-alvo: raia
Ilha de Itamaracá - PE

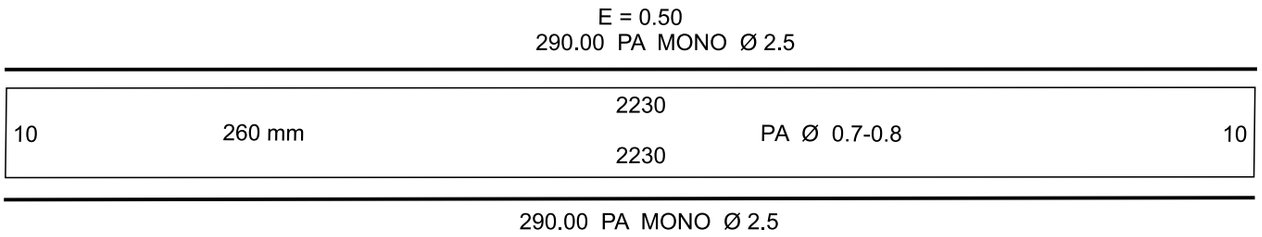

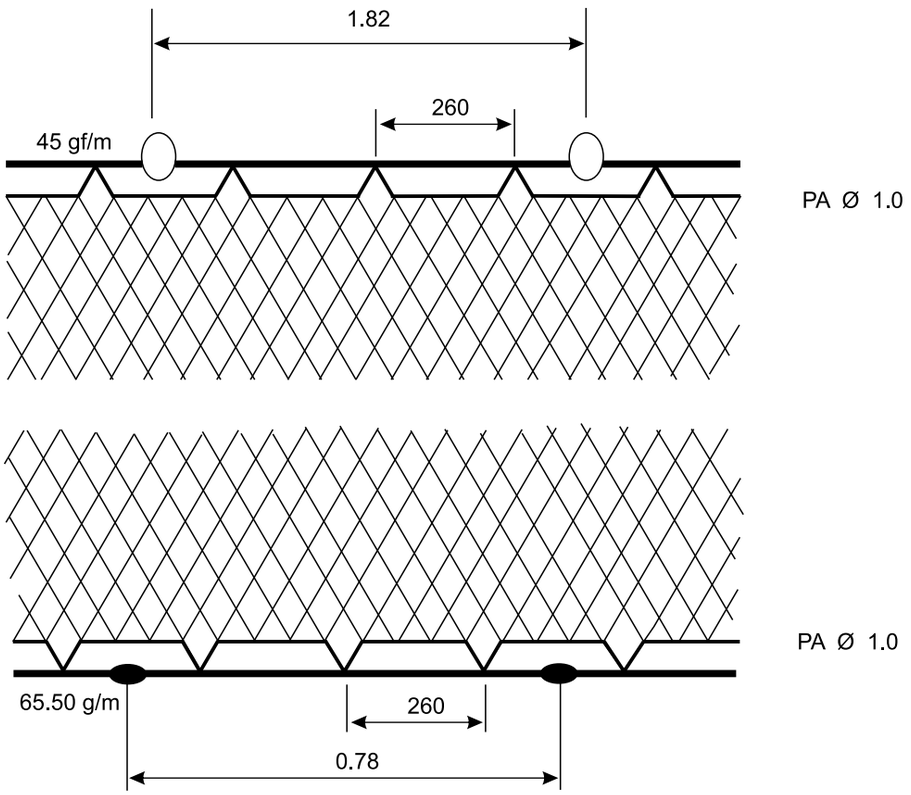

REFERÊNCIAS

Universidade Federal Rural de Pernambuco
Laboratório de Pesca Sustentável
vanildo.oliveira@ufrpe.br

Apetrecho: arraeira
Recurso-alvo: raia
Itapissuma - PE

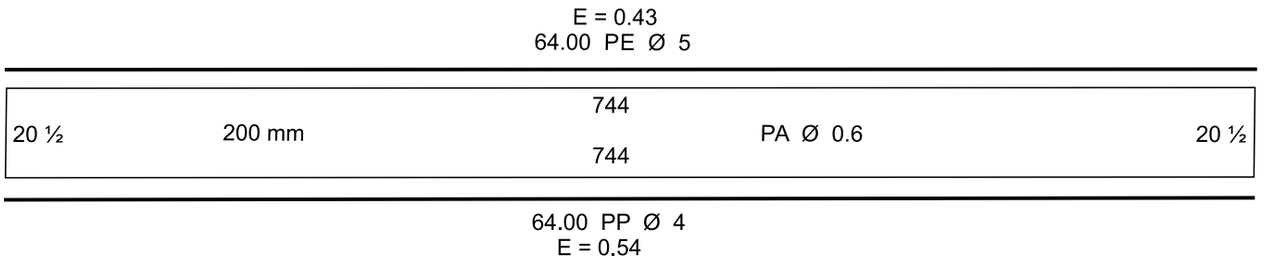

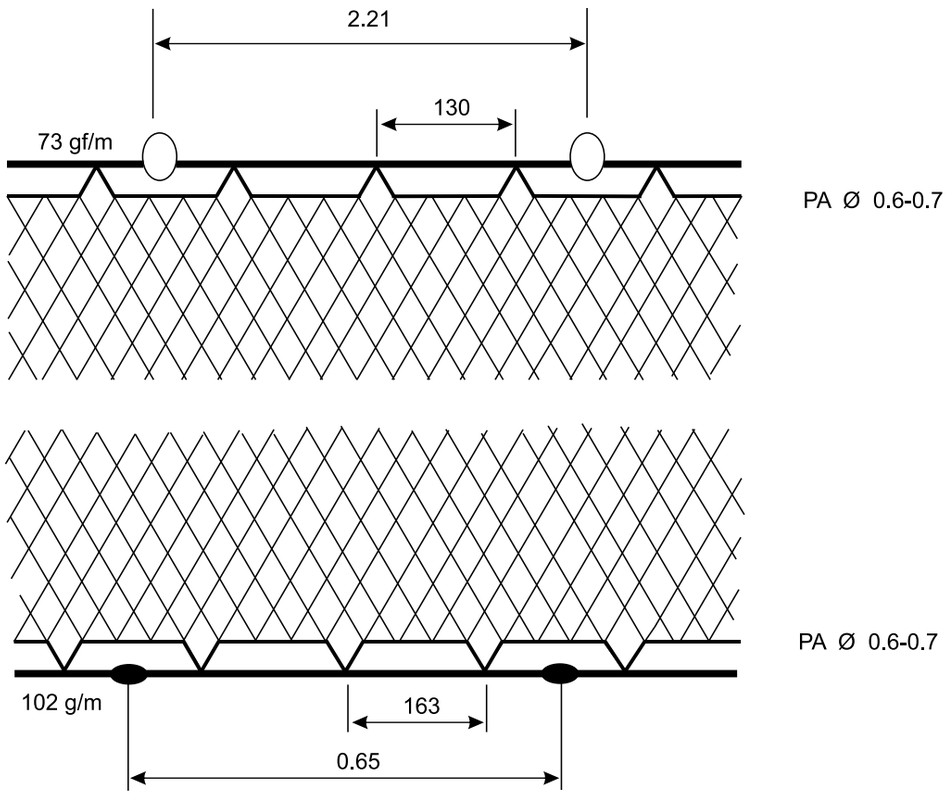

REFERÊNCIAS

Universidade Federal Rural de Pernambuco
Laboratório de Pesca Sustentável
vanildo.oliveira@ufrpe.br

Apetrecho: caçoeira
Recursos-alvos: xaréu, serra e cavala
Goiana (Carne de Vaca) - PE

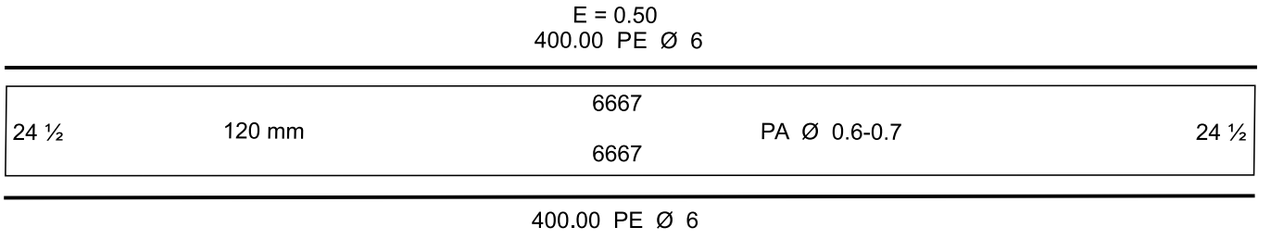

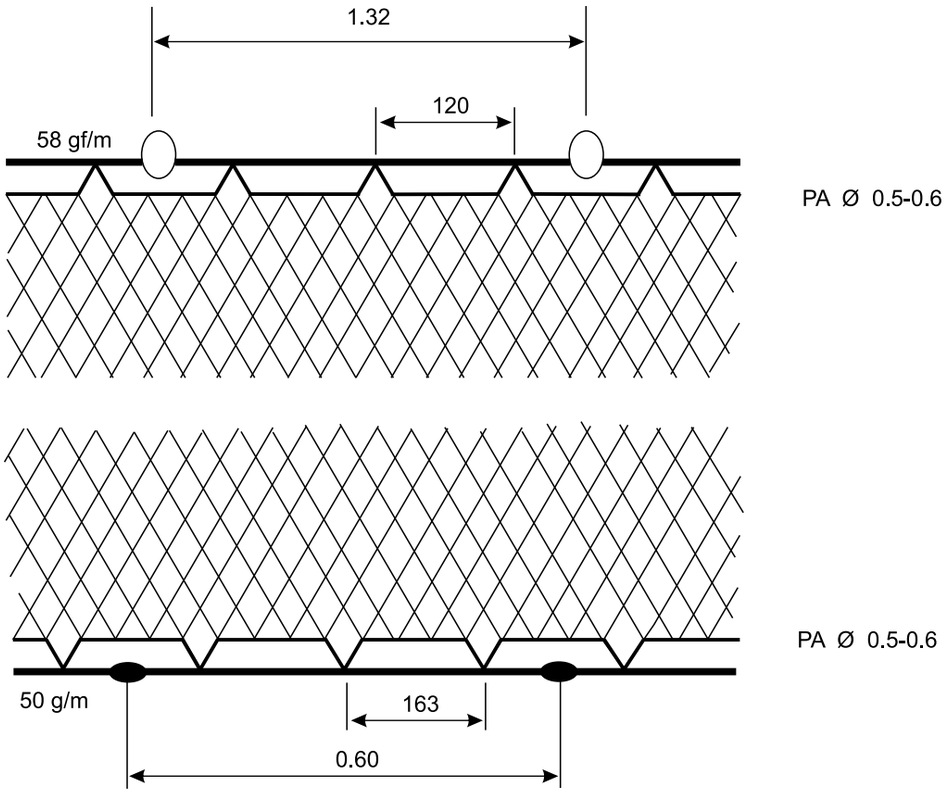

REFERÊNCIAS

Universidade Federal Rural de Pernambuco
Laboratório de Pesca Sustentável
vanildo.oliveira@ufrpe.br

Apetrecho: caçoeira
Recursos-alvos: cavala e serra
Goiana (Carne de Vaca) - PE

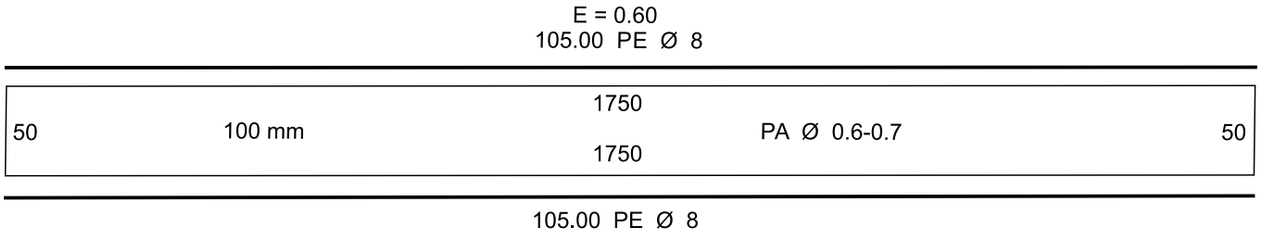

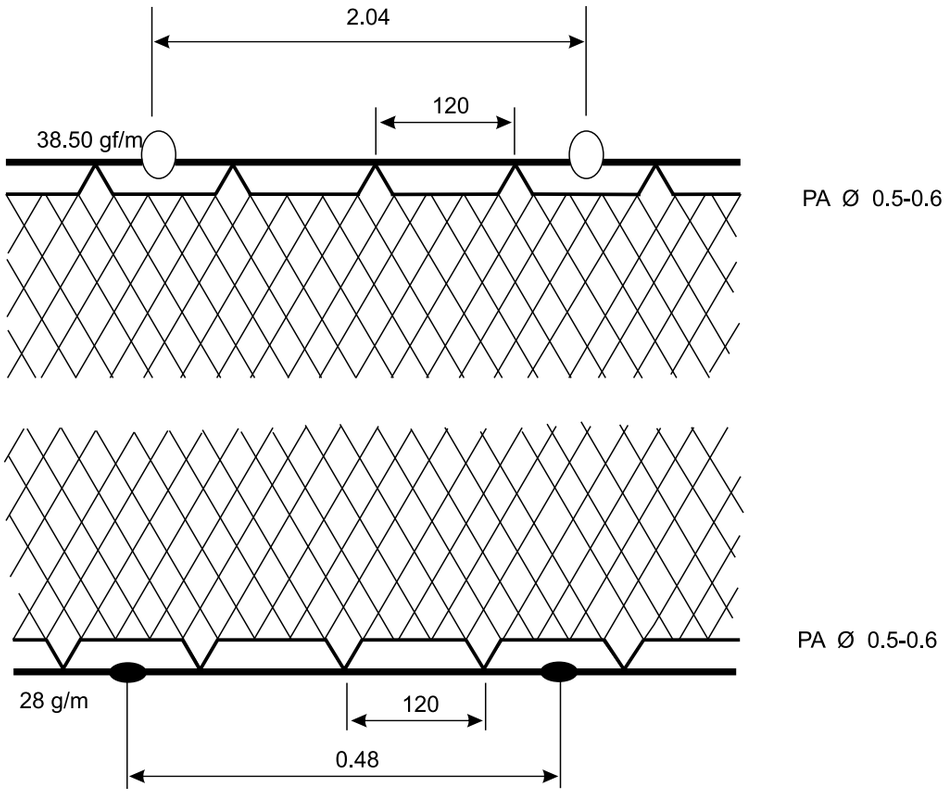

REFERÊNCIAS

Universidade Federal Rural de Pernambuco
Laboratório de Pesca Sustentável
vanildo.oliveira@ufrpe.br

Apetrecho: caçoeira
Recursos-alvos: raia, camurim e pescada
Goiana (Tejucupapo) - PE

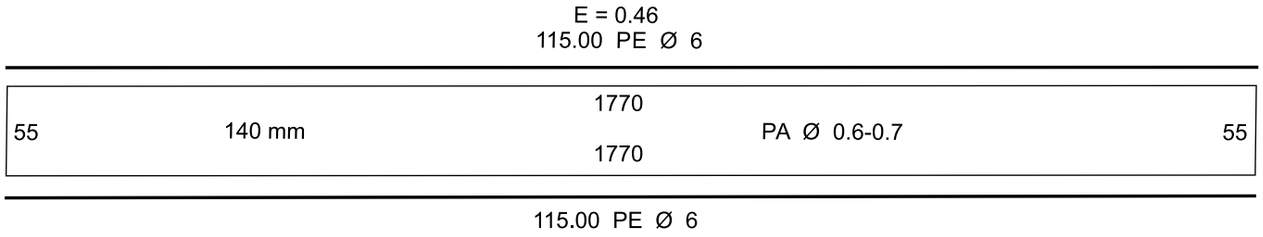

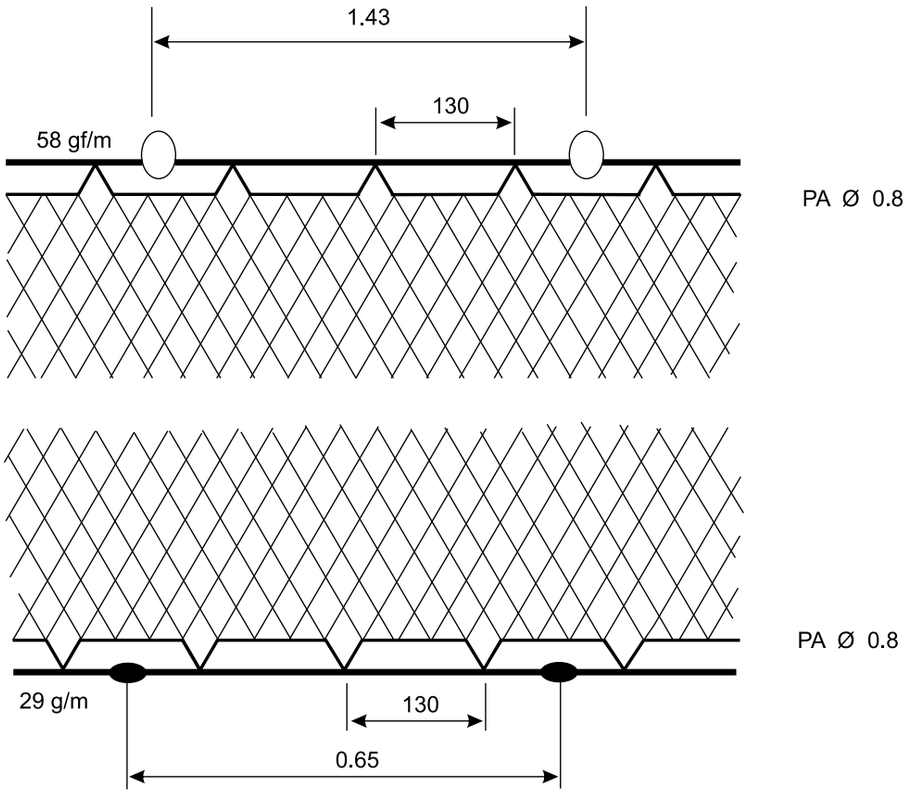

REFERÊNCIAS

Universidade Federal Rural de Pernambuco
Laboratório de Pesca Sustentável
vanildo.oliveira@ufrpe.br

Apetrecho: caçoeira
Recursos-alvos: pescada e camurim
Goiana (Tejucupapo) - PE

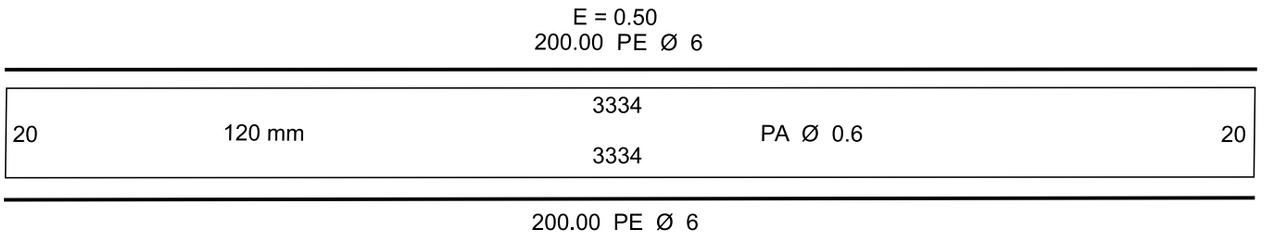

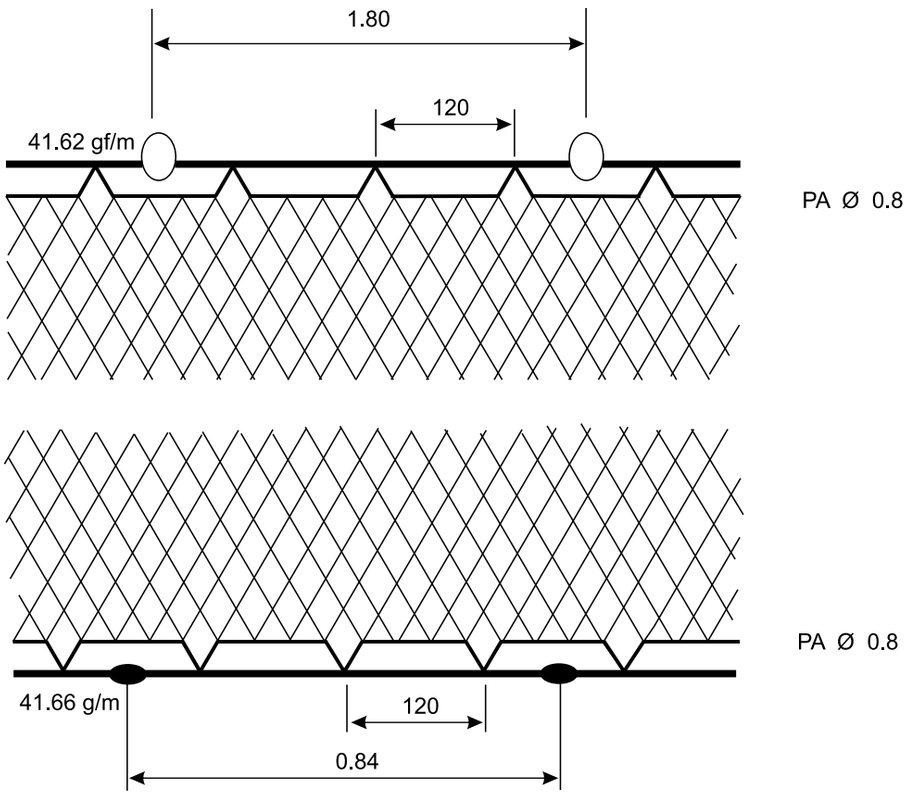

REFERÊNCIAS

Universidade Federal Rural de Pernambuco
Laboratório de Pesca Sustentável
vanildo.oliveira@ufrpe.br

Apetrecho: caçoeira
Recursos-Alvo:s garajuba, chicharro, biquara e cação
Ilha de Itamaracá - PE

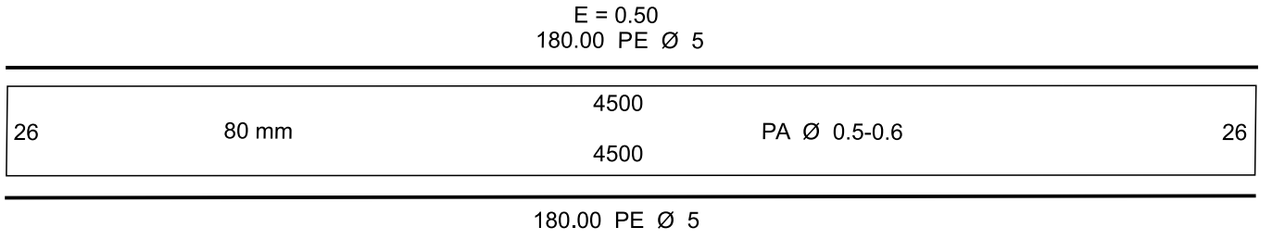

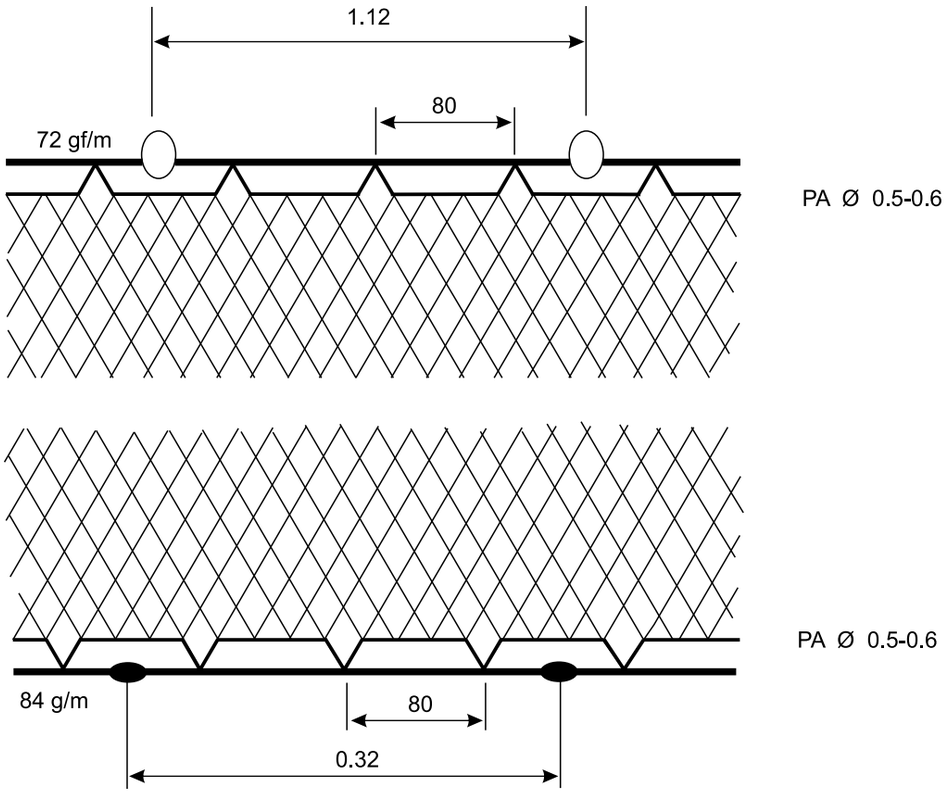

REFERÊNCIAS

Universidade Federal Rural de Pernambuco
Laboratório de Pesca Sustentável
vanildo.oliveira@ufrpe.br

Apetrecho: caçoeira
Recursos-alvos: serra, cavala, anchova e cação
Ilha de Itamaracá - PE

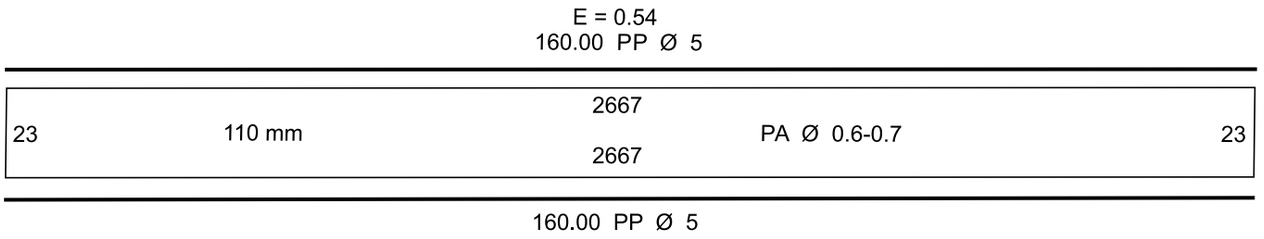

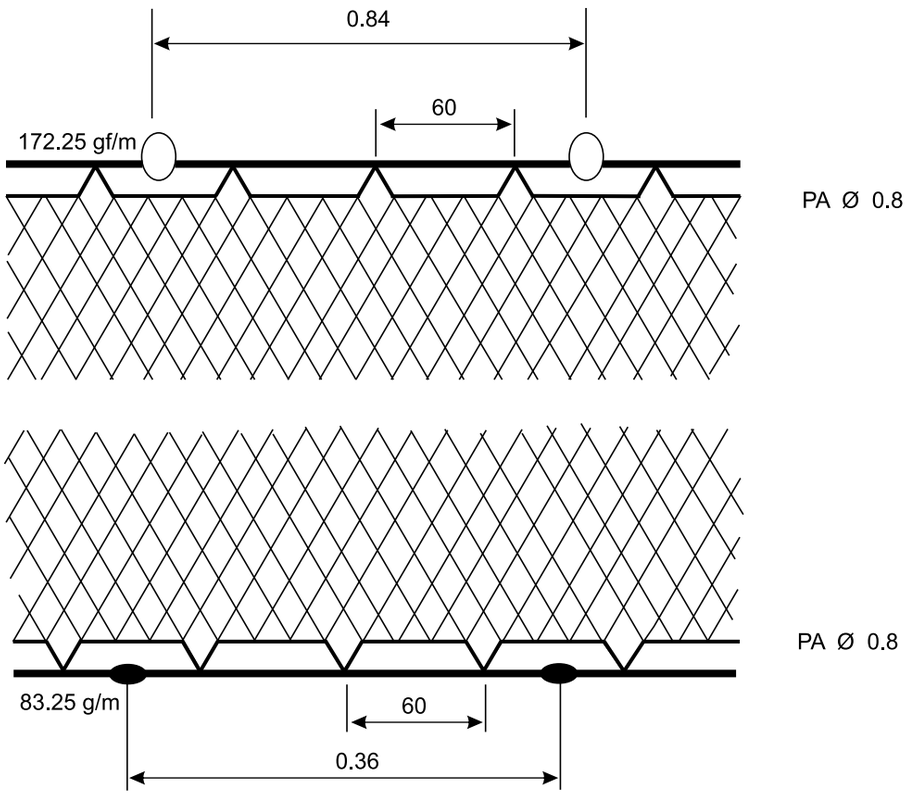

REFERÊNCIAS

Universidade Federal Rural de Pernambuco
Laboratório de Pesca Sustentável
vanildo.oliveira@ufrpe.br

Apetrecho: caçoeira
Recursos-alvos: camurim, pescada, raia, bagre e carapeba
Itapissuma - PE

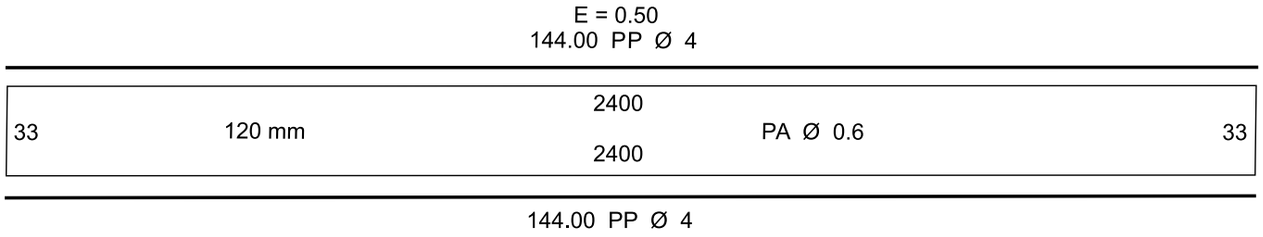

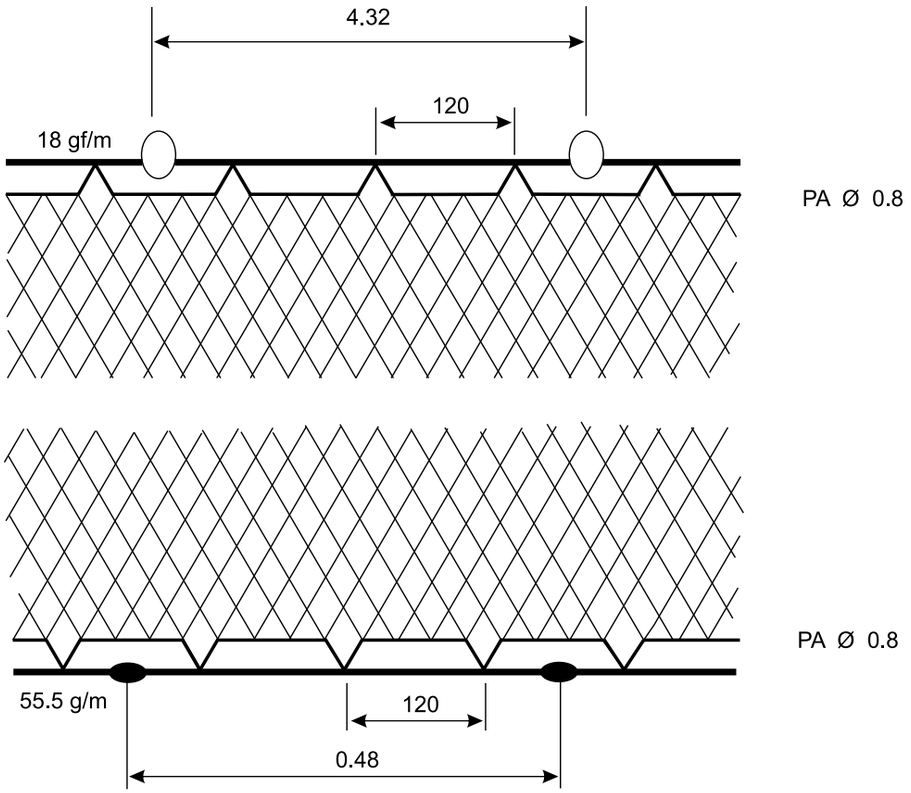

REFERÊNCIAS

Universidade Federal Rural de Pernambuco
Laboratório de Pesca Sustentável
vanildo.oliveira@ufrpe.br

Apetrecho: caçoeira
Recursos-alvos: xaréu, serra e cavala
Paulista (Pau Amarelo) - PE

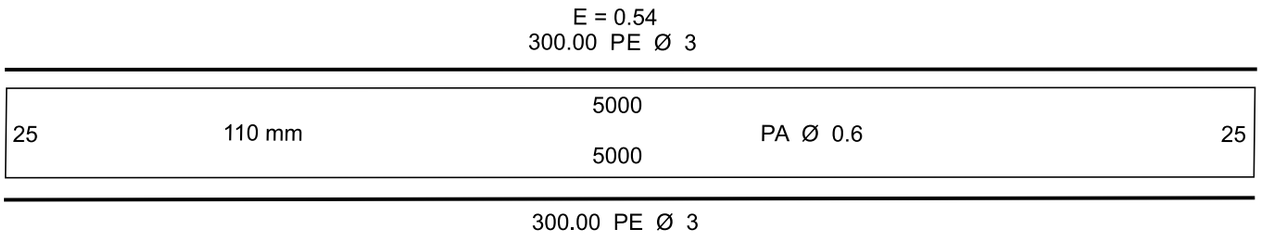

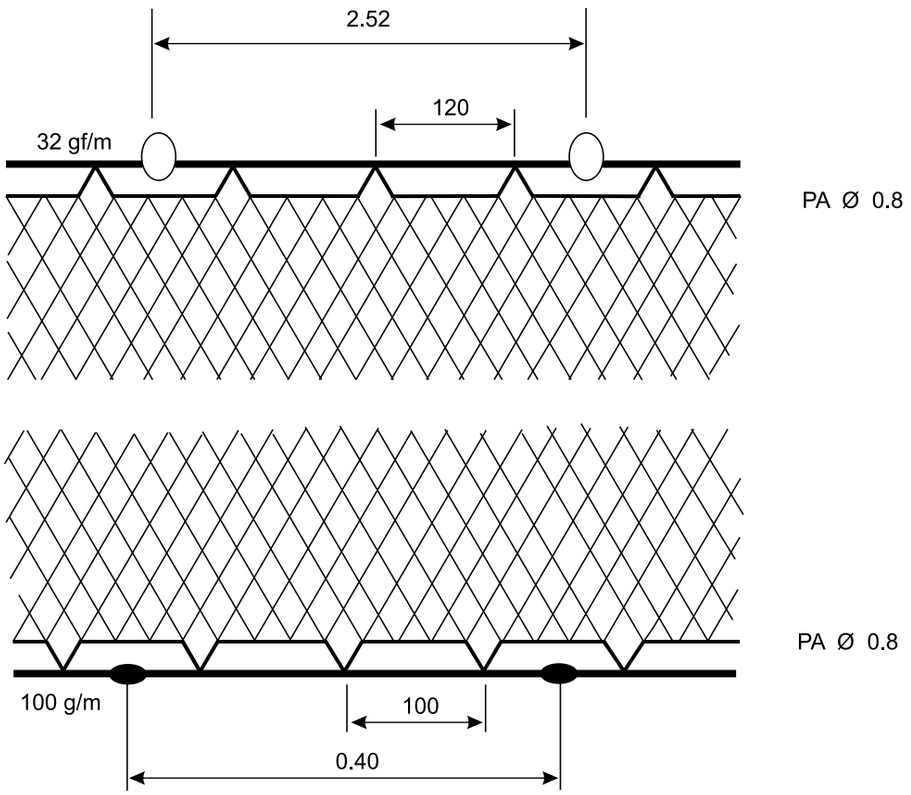

REFERÊNCIAS

Universidade Federal Rural de Pernambuco
Laboratório de Pesca Sustentável
vanildo.oliveira@ufrpe.br

Apetrecho: caçoeira
Recursos-alvos: cavala, serra e xaréu
Paulista (Pau Amarelo) - PE

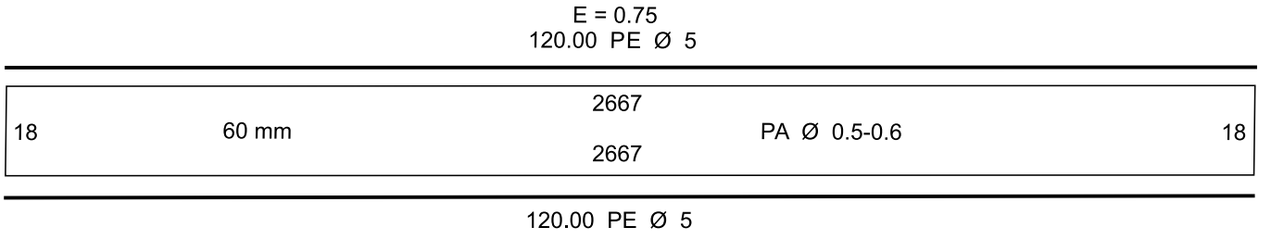

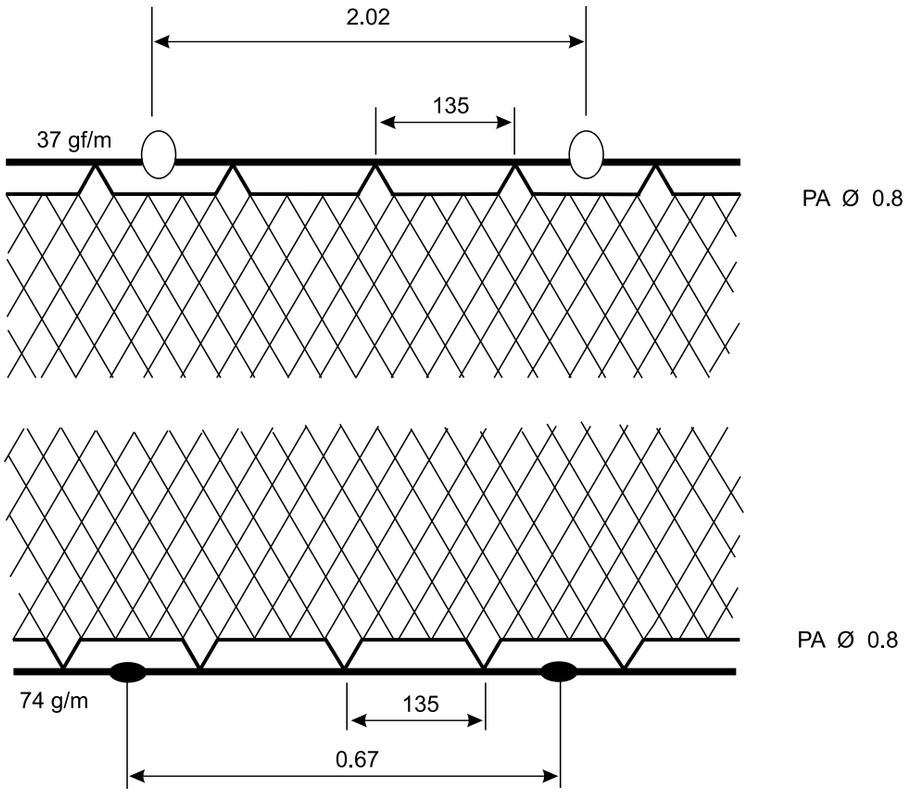

REFERÊNCIAS

Universidade Federal Rural de Pernambuco
Laboratório de Pesca Sustentável
vanildo.oliveira@ufrpe.br

Apetrecho: caçoeira
Recursos-alvos: xaréu e serra
Abreu e Lima - PE

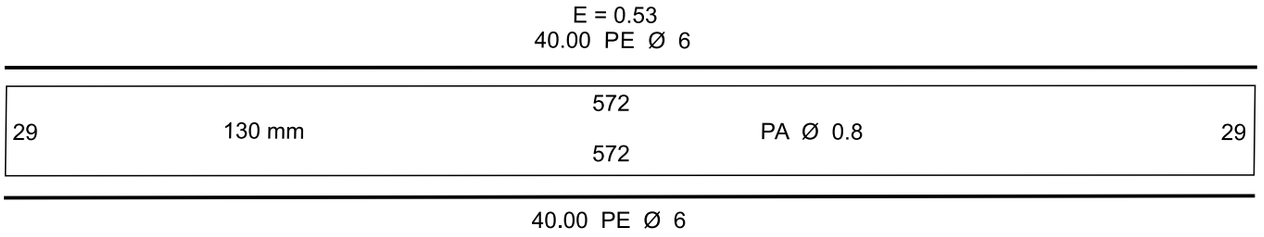

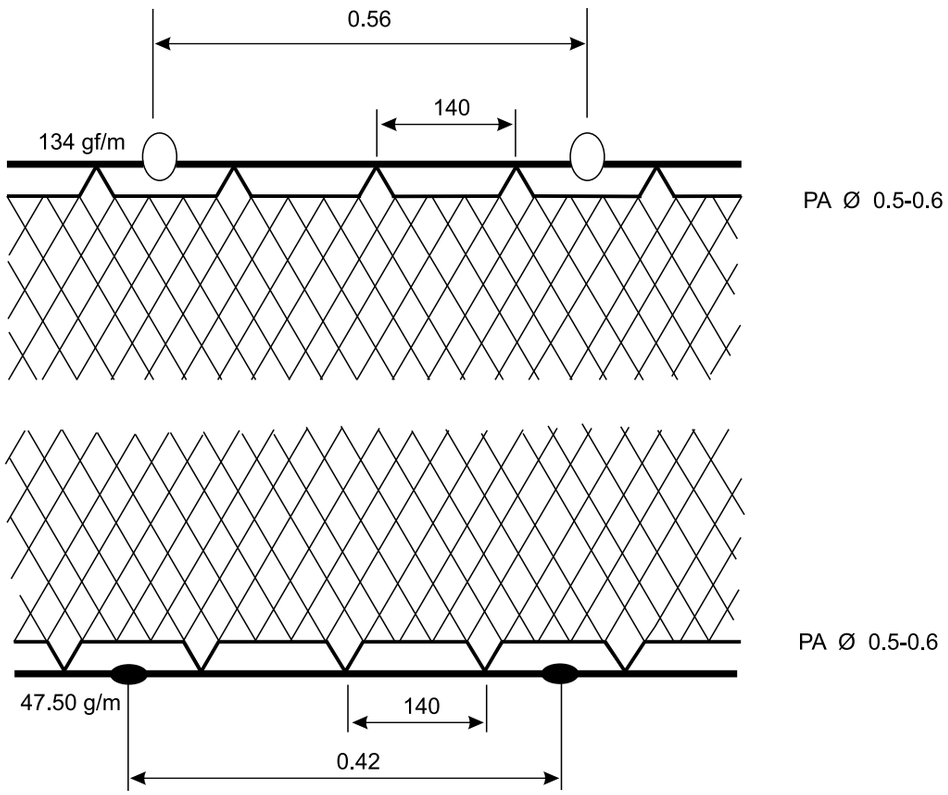

REFERÊNCIAS

Universidade Federal Rural de Pernambuco
Laboratório de Pesca Sustentável
vanildo.oliveira@ufrpe.br

Apetrecho: caçoeira
Recurso-alvo: xaréu
São José da Coroa Grande - PE

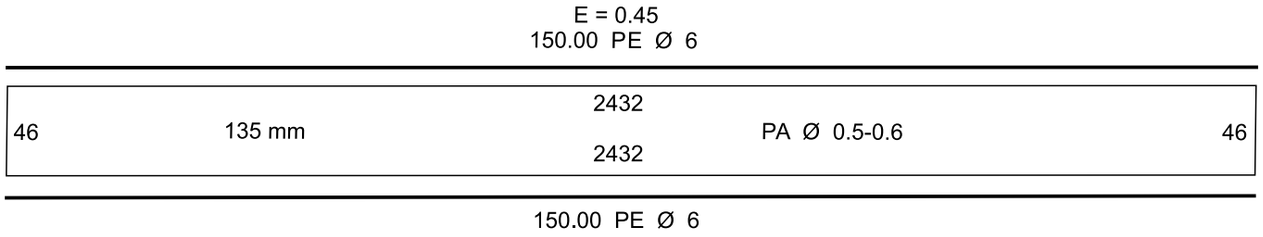

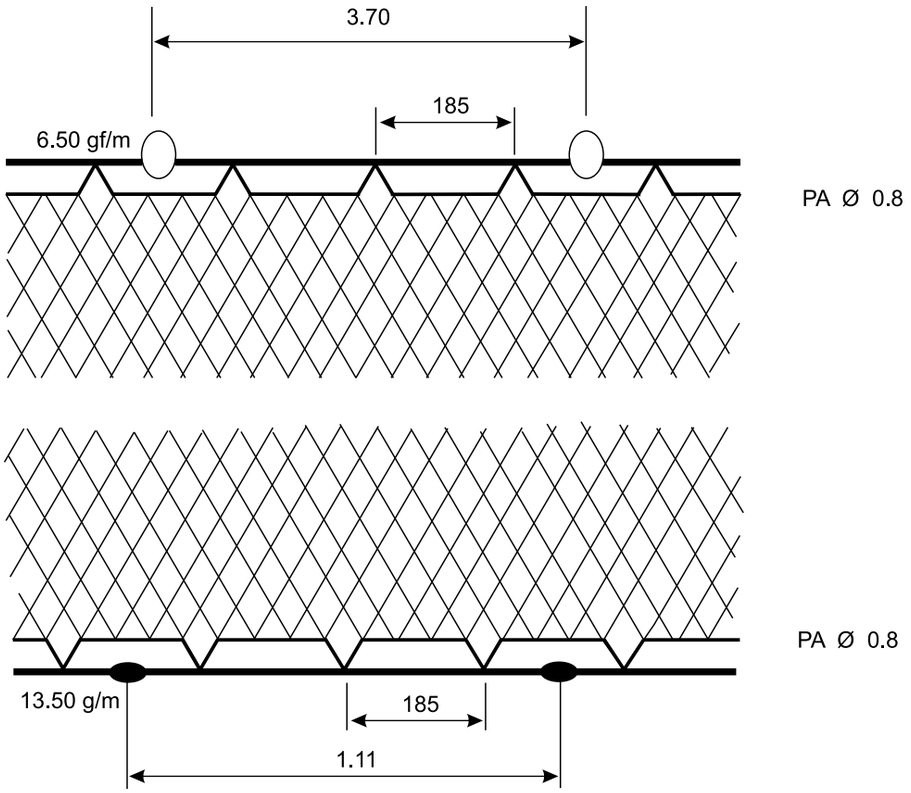

REFERÊNCIAS

Universidade Federal Rural de Pernambuco
Laboratório de Pesca Sustentável
vanildo.oliveira@ufrpe.br

Apetrecho: caçoeira
Recurso-alvo: garajuba
São José da Coroa Grande - PE

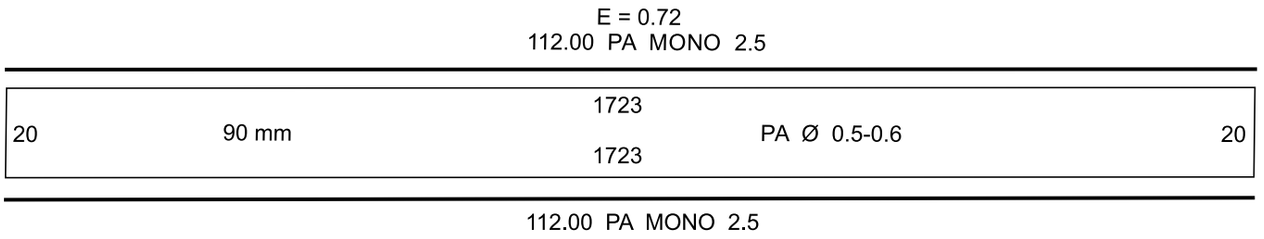

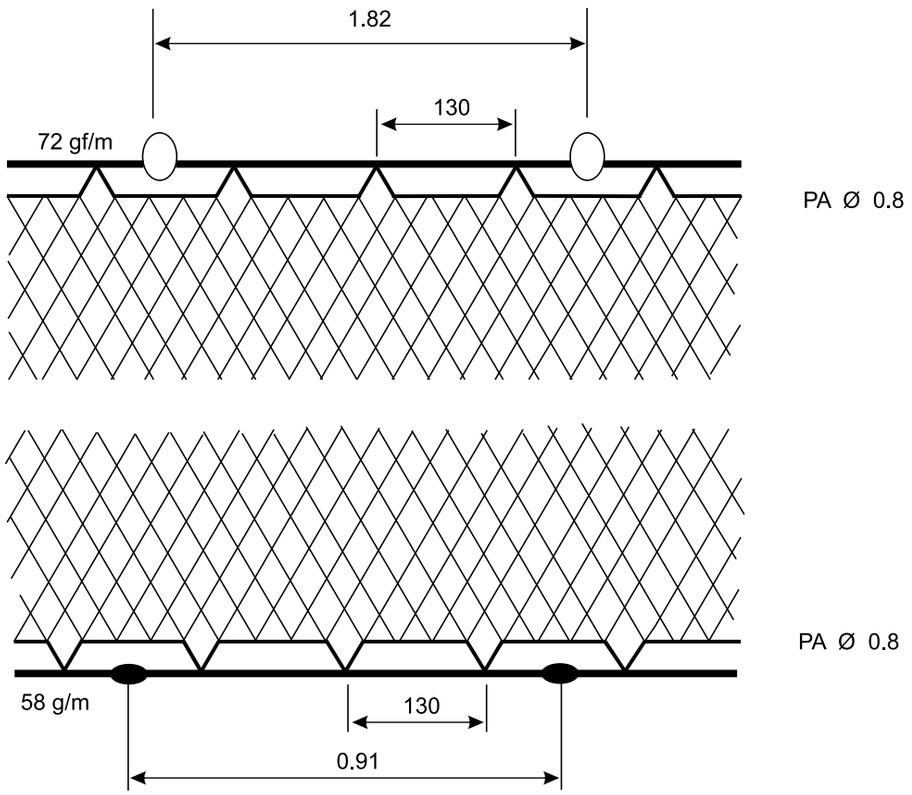

REFERÊNCIAS

Universidade Federal Rural de Pernambuco
Laboratório de Pesca Sustentável
vanildo.oliveira@ufrpe.br

Apetrecho: caçoeira
Recursos-alvos: xaréu e serra
Sirinhaém - PE

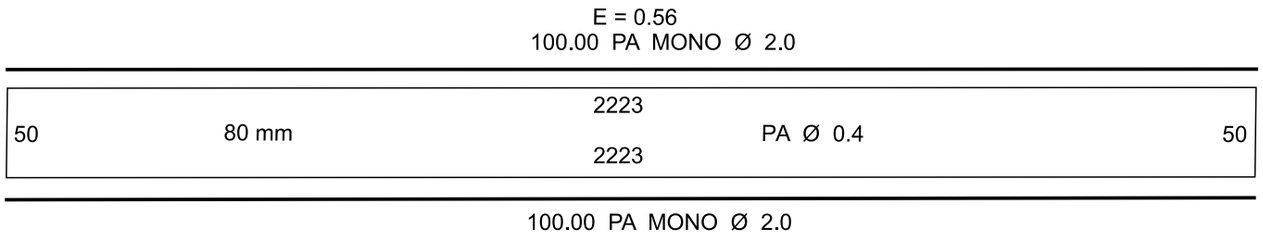

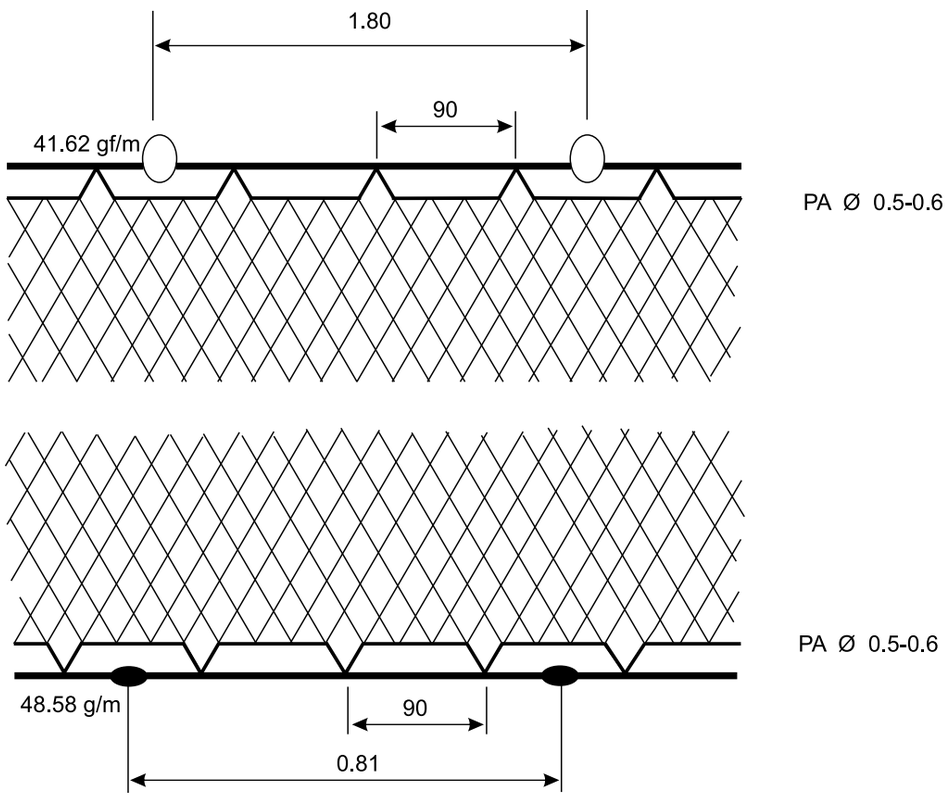

REFERÊNCIAS

Universidade Federal Rural de Pernambuco
Laboratório de Pesca Sustentável
vanildo.oliveira@ufrpe.br

Apetrecho: caçoeira
Recursos-alvos: cavala e xaréu
Tamandaré - PE

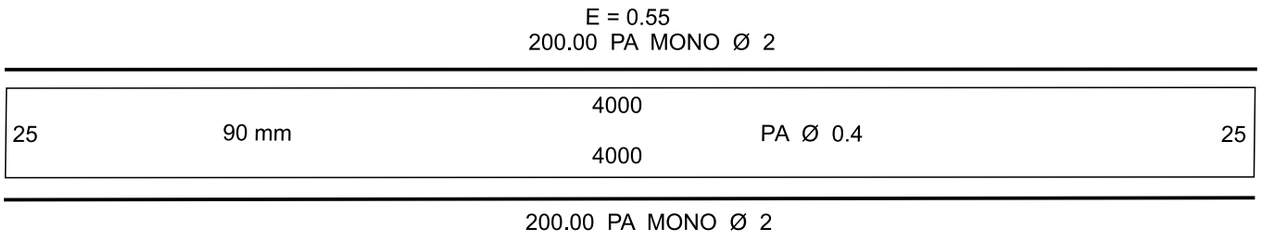

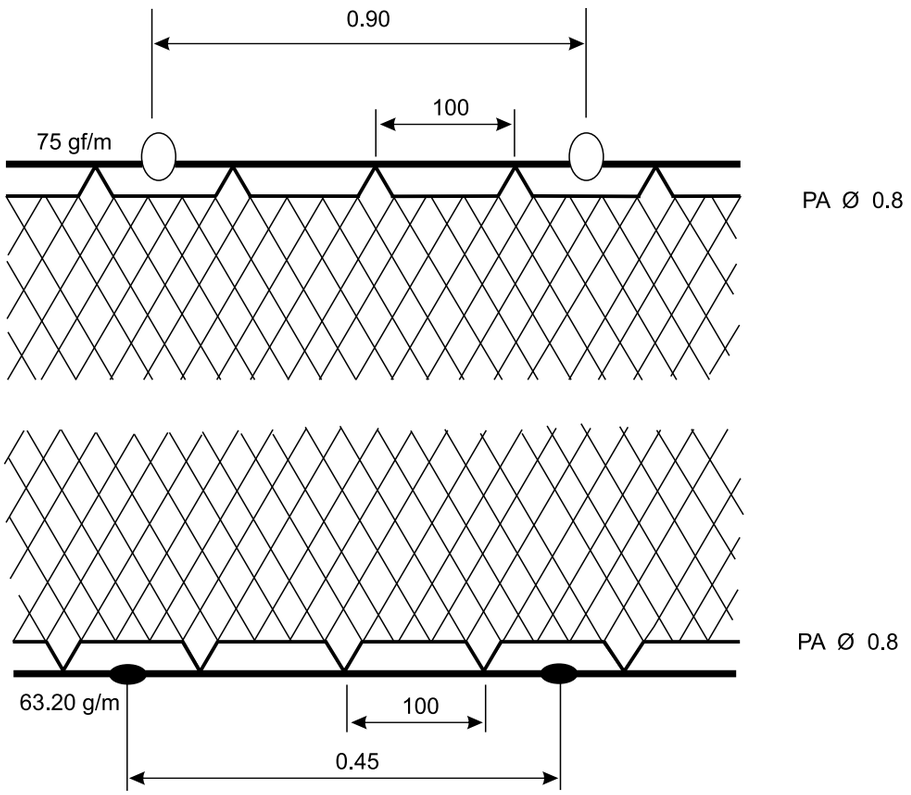

REFERÊNCIAS

Universidade Federal Rural de Pernambuco
Laboratório de Pesca Sustentável
vanildo.oliveira@ufrpe.br

Apetrecho: rede de agulha
Recurso-alvo: agulha
Paulista (Pau Amarelo) - PE

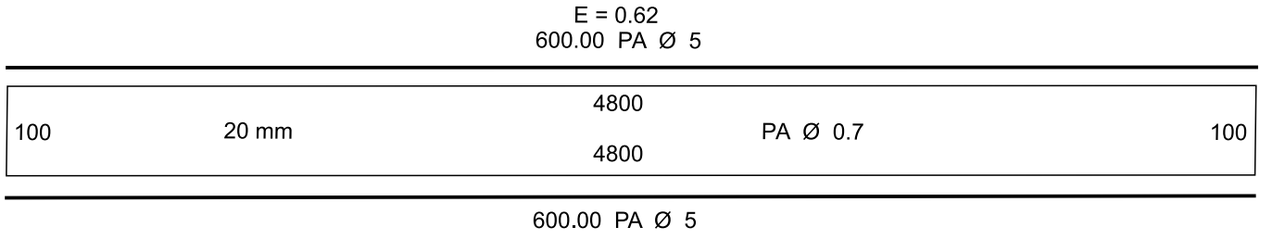

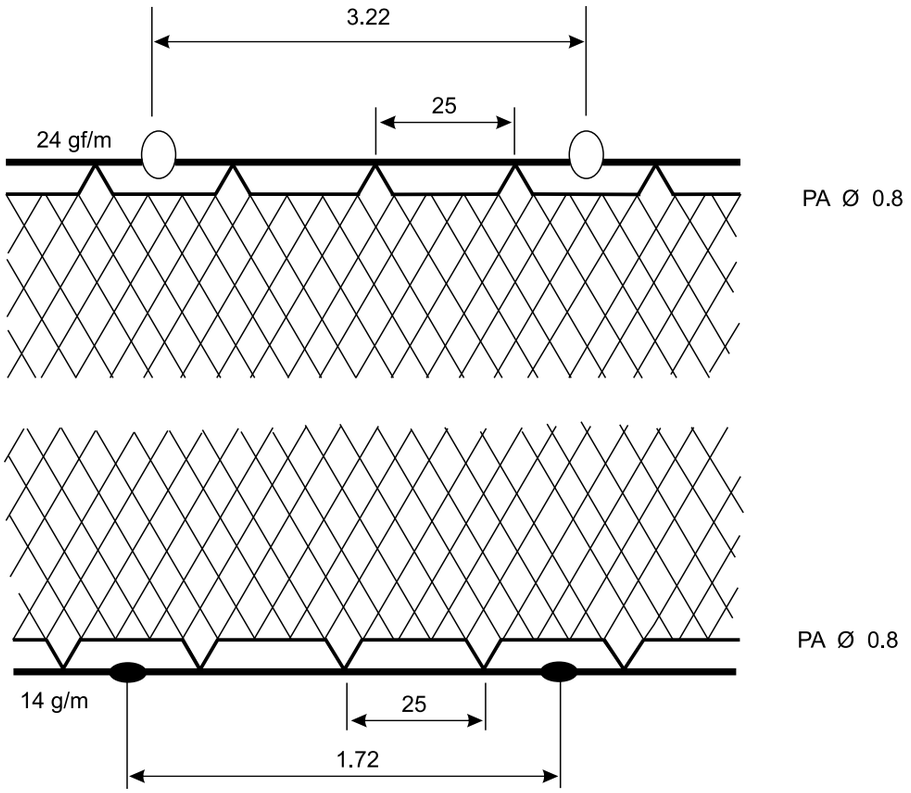

REFERÊNCIAS

Universidade Federal Rural de Pernambuco
Laboratório de Pesca Sustentável
vanildo.oliveira@ufrpe.br

Apetrecho: rede xaréu
Recursos-alvos: camurupim, bijupirá e xaréu
Ipojuca (Praia de Suape) - PE

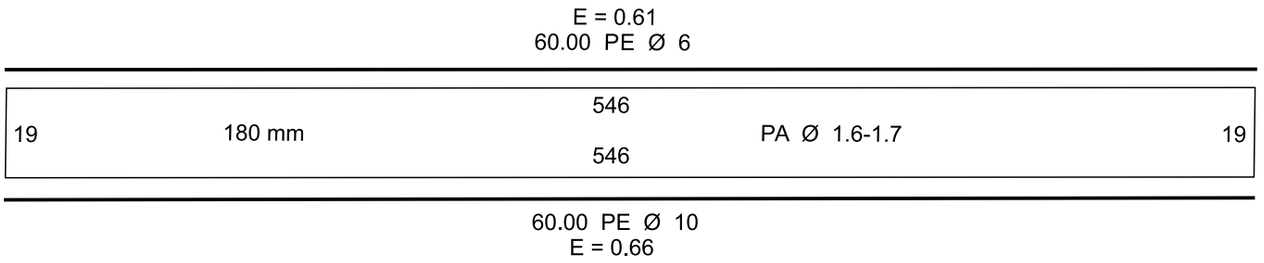

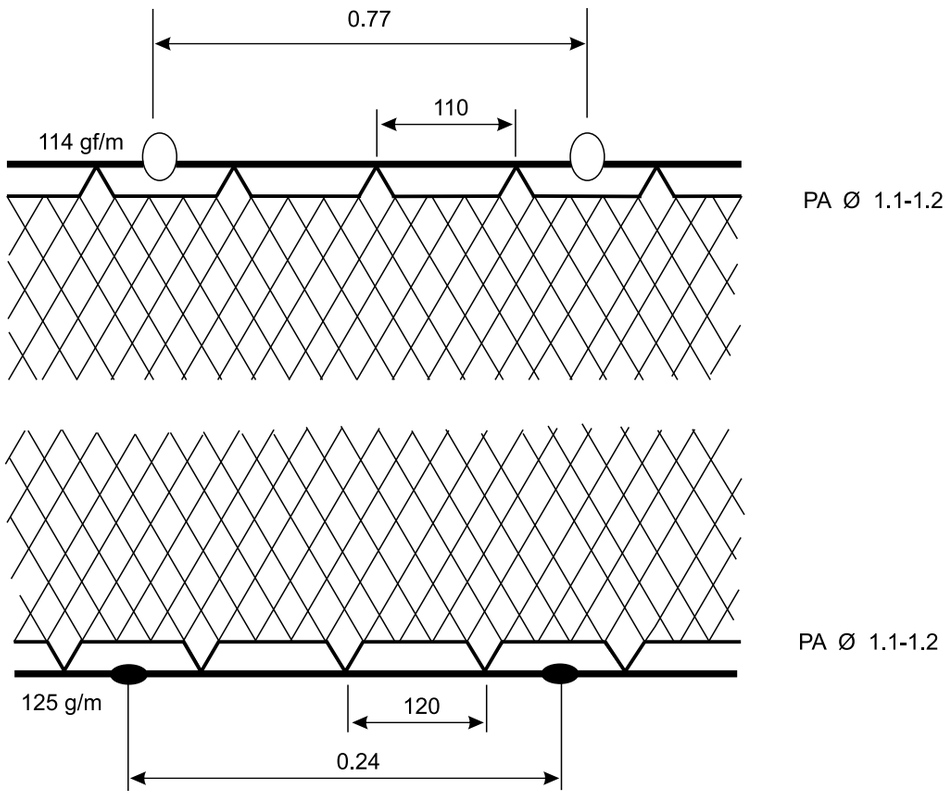

REFERÊNCIAS

Universidade Federal Rural de Pernambuco
Laboratório de Pesca Sustentável
vanildo.oliveira@ufrpe.br

Apetrecho: rede pampeira
Recursos-alvos: pampo
Ilha de Itamaracá - PE

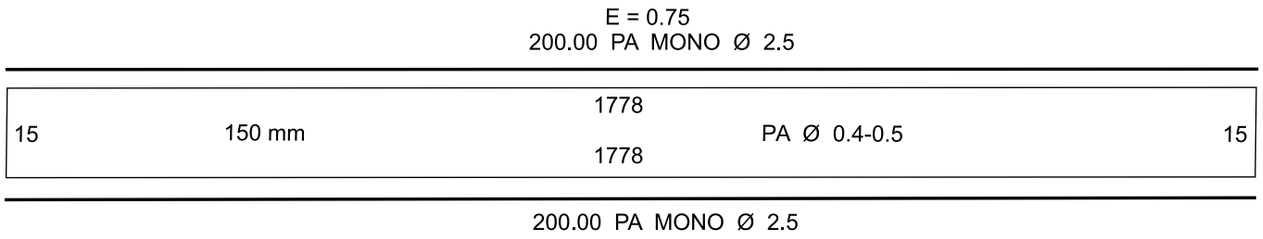

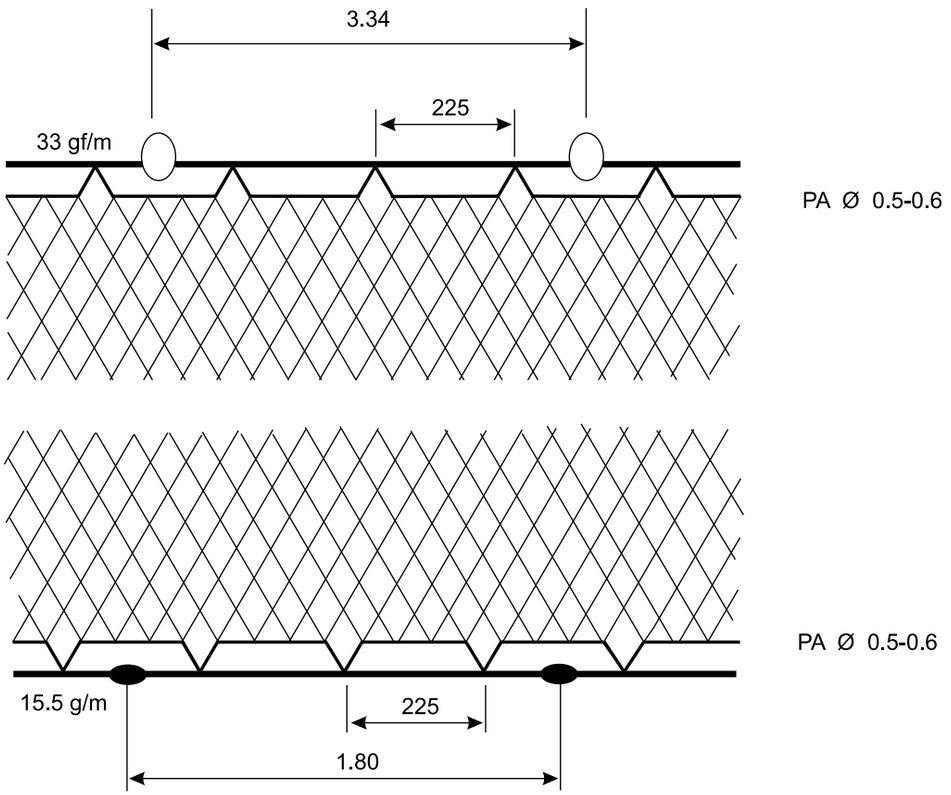

REFERÊNCIAS

Universidade Federal Rural de Pernambuco
Laboratório de Pesca Sustentável
vanildo.oliveira@ufrpe.br

Apetrecho: sauneira
Recursos-alvos: saúna e manjuba
Goiana (Barra de Catuama) - PE

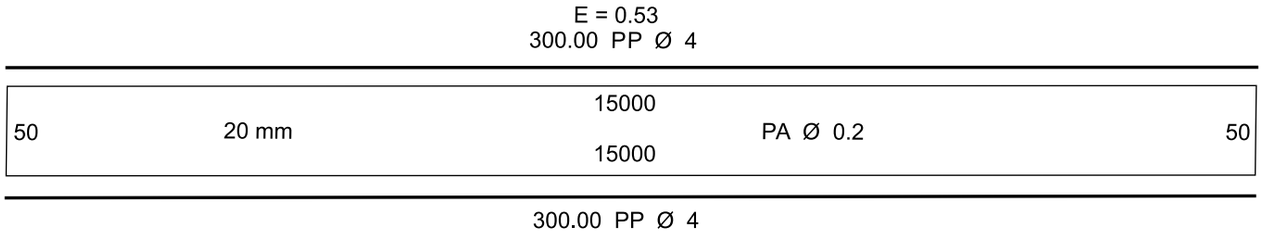

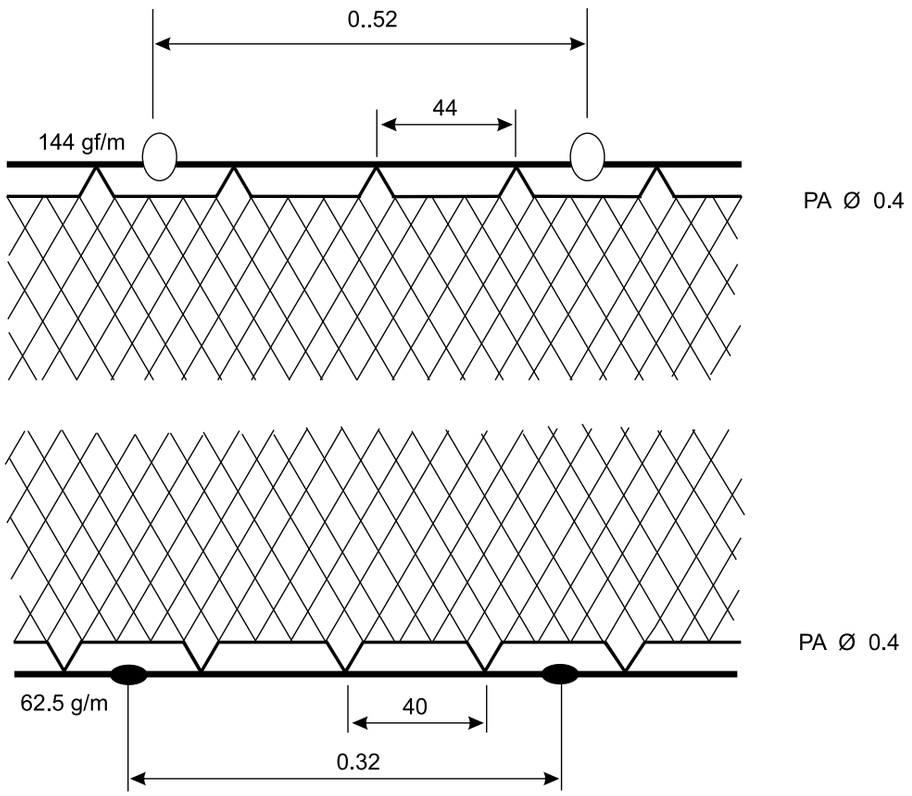

REFERÊNCIAS

Universidade Federal Rural de Pernambuco
Laboratório de Pesca Sustentável
vanildo.oliveira@ufrpe.br

Apetrecho: sauneira
Recurso-alvo: saúna
Goiana (Barra de Catuama) - PE

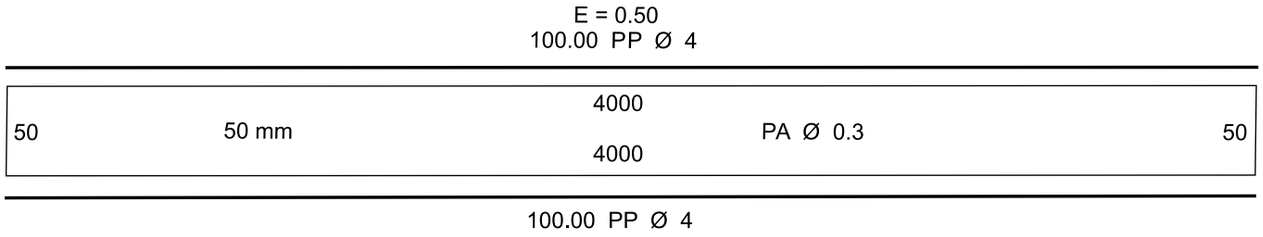

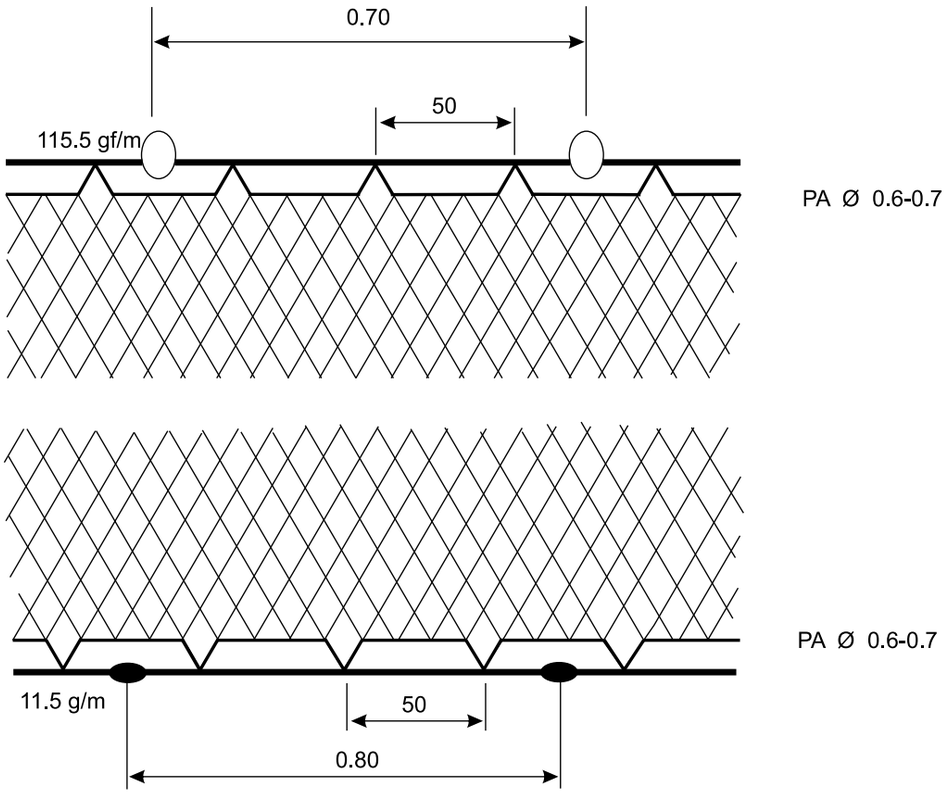

REFERÊNCIAS

Universidade Federal Rural de Pernambuco
Laboratório de Pesca Sustentável
vanildo.oliveira@ufrpe.br

Apetrecho: sauneira
Recurso-alvo: saúna
Ilha de Itamaracá - PE

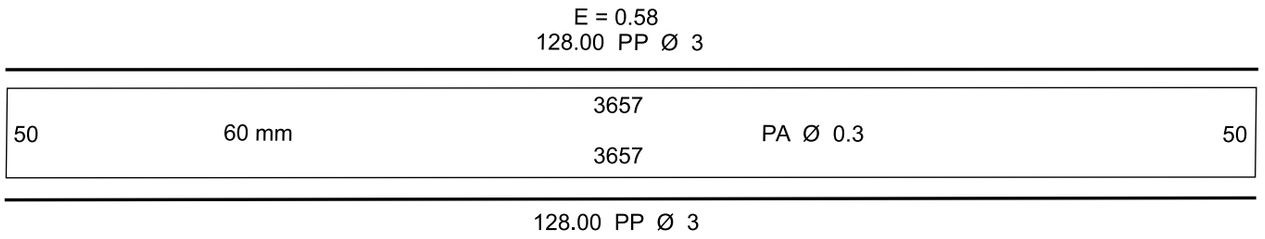

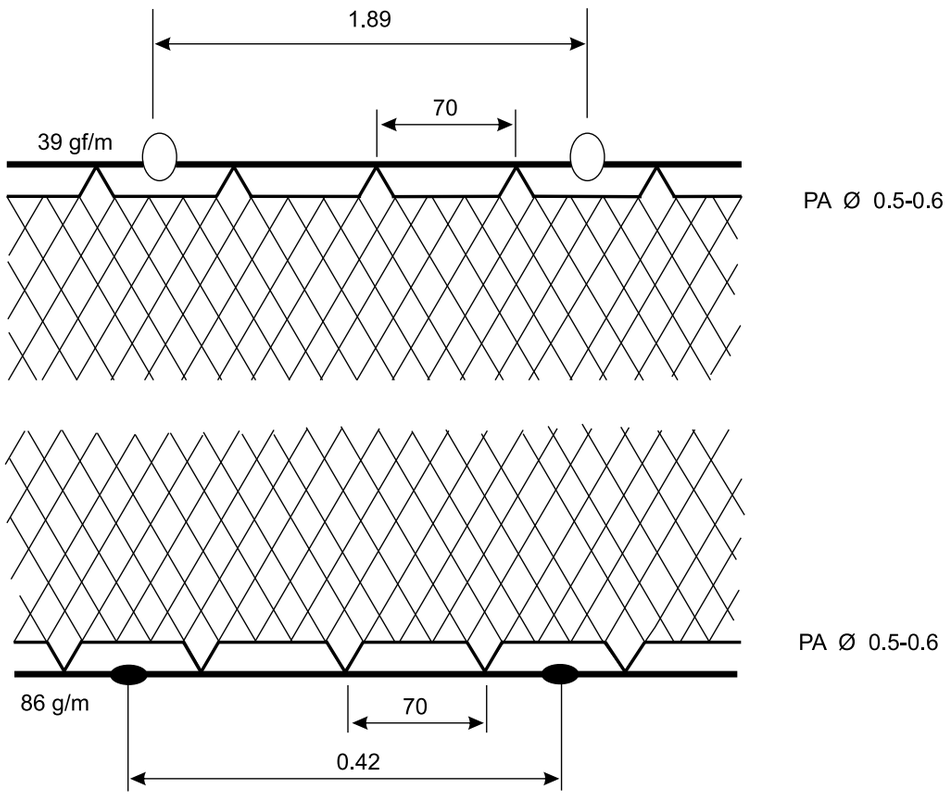

REFERÊNCIAS

Universidade Federal Rural de Pernambuco
Laboratório de Pesca Sustentável
vanildo.oliveira@ufrpe.br

Apetrecho: sauneira
Recursos-alvos: saúna e bagre
Itapissuma - PE

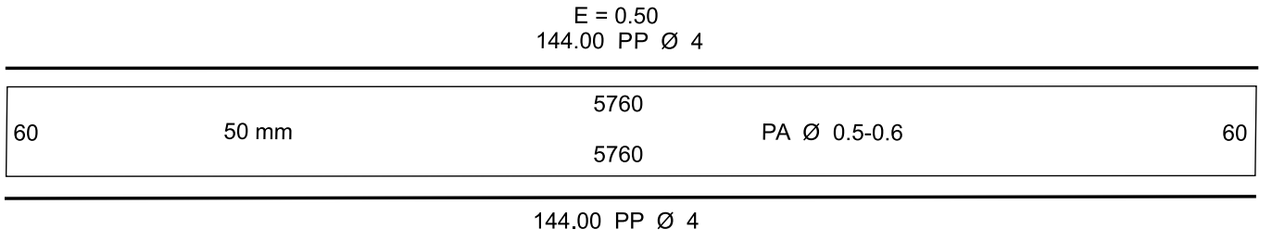

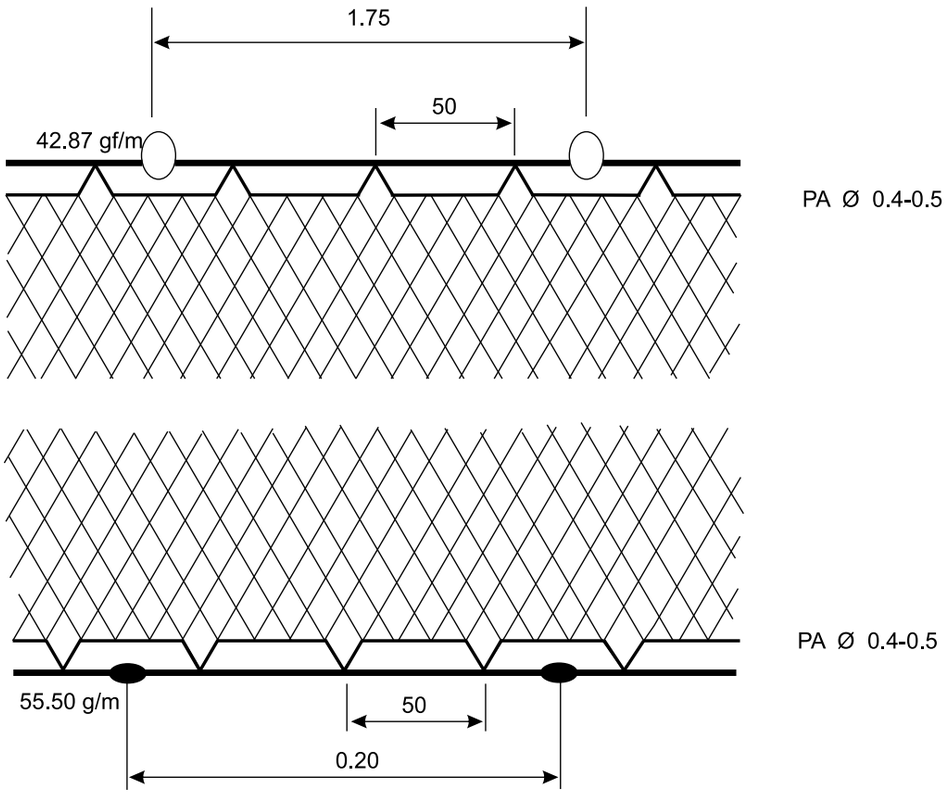

REFERÊNCIAS
Universidade Federal Rural de Pernambuco
Laboratório de Pesca Sustentável
vanildo.oliveira@ufrpe.br

Apetrecho: sauneira
Recursos-alvos: saúna e camarão
Itapissuma - PE

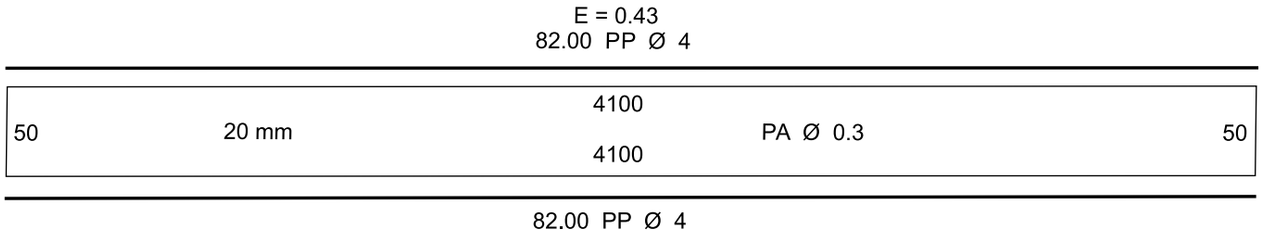

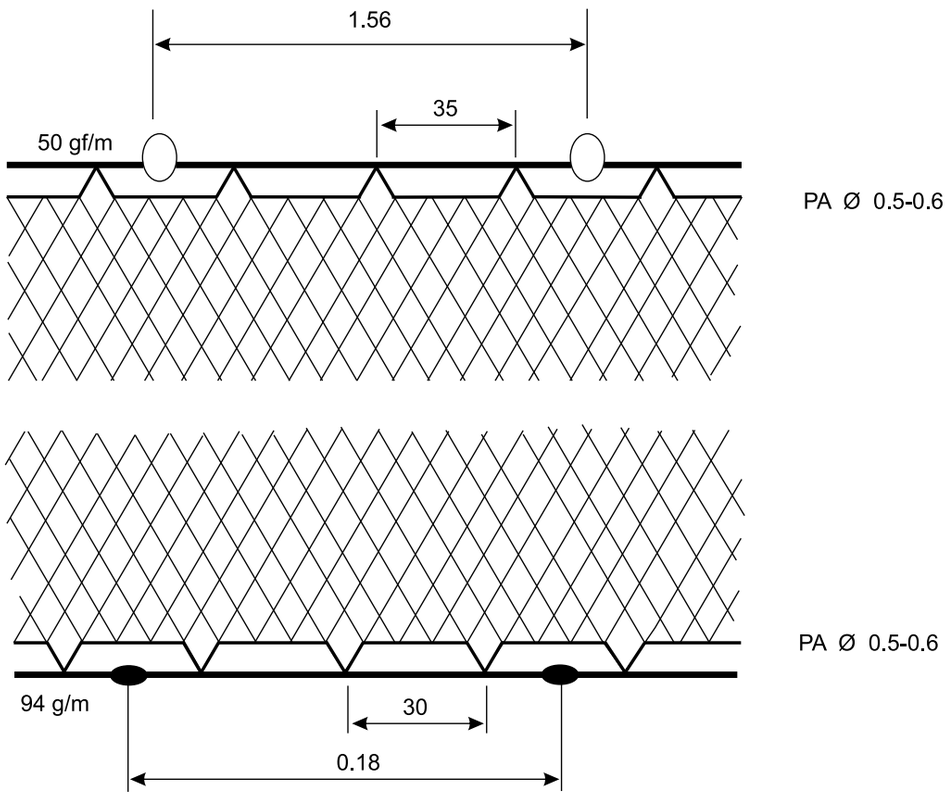

REFERÊNCIAS

Universidade Federal Rural de Pernambuco
Laboratório de Pesca Sustentável
vanildo.oliveira@ufrpe.br

Apetrecho: sauneira
Recurso-alvo: saúna
Olinda - PE

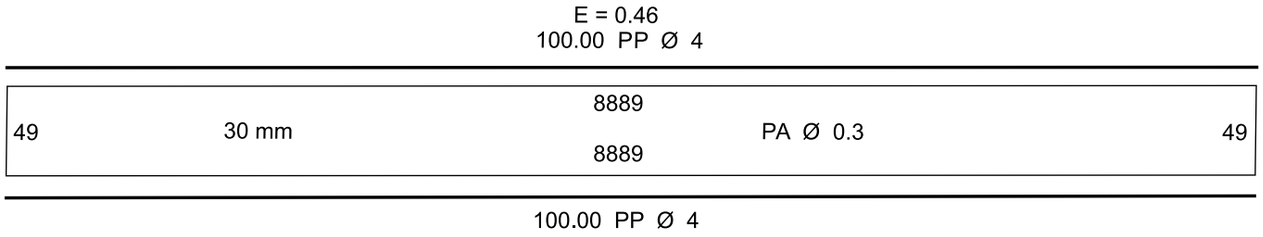

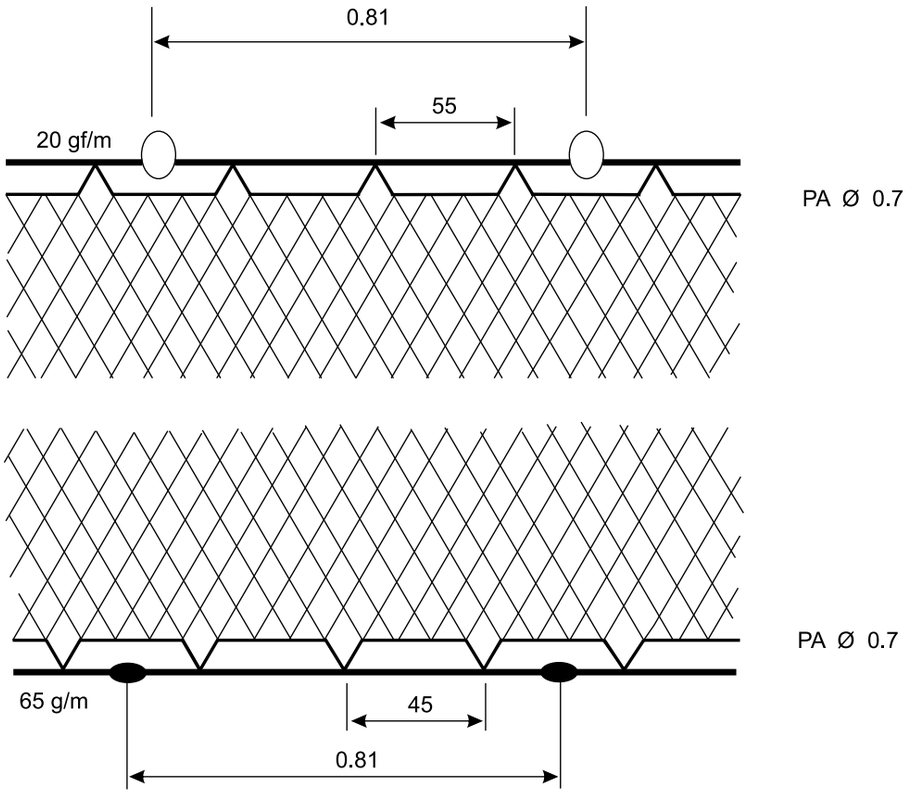

REFERÊNCIAS

Universidade Federal Rural de Pernambuco
Laboratório de Pesca Sustentável
vanildo.oliveira@ufrpe.br

Apetrecho: sauneira
Recursos-alvos: saúna, sardinha e bagre
Paulista (Pau Amarelo) - PE

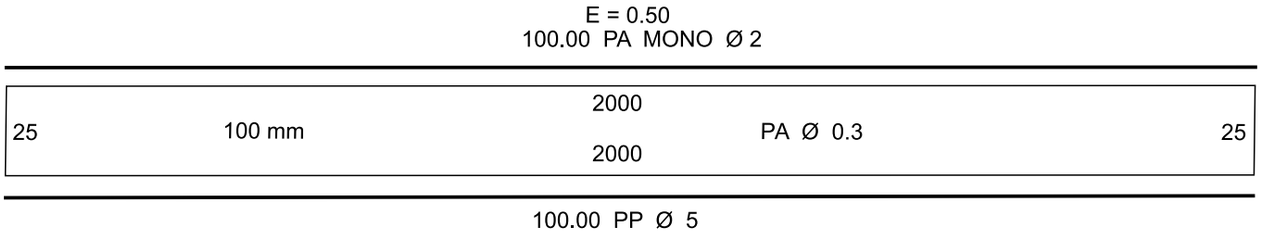

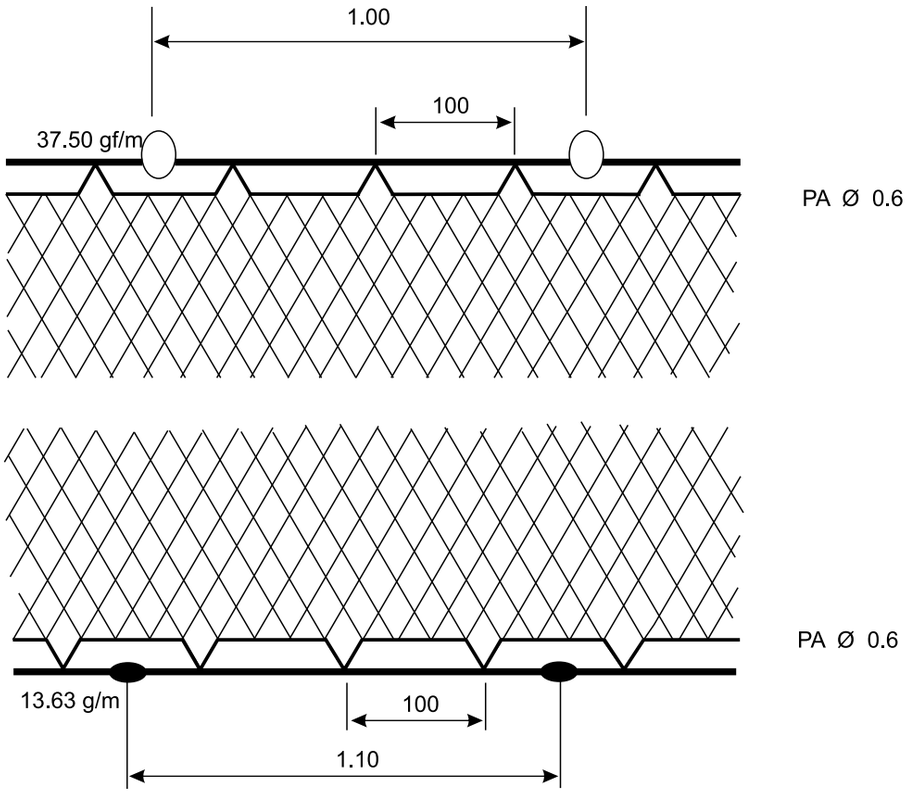

REFERÊNCIAS

Universidade Federal Rural de Pernambuco
Laboratório de Pesca Sustentável
vanildo.oliveira@ufrpe.br

Apetrecho: sauneira
Recurso-alvo: saúna
Sirinhaém (Barra de Sirinhaém) - PE

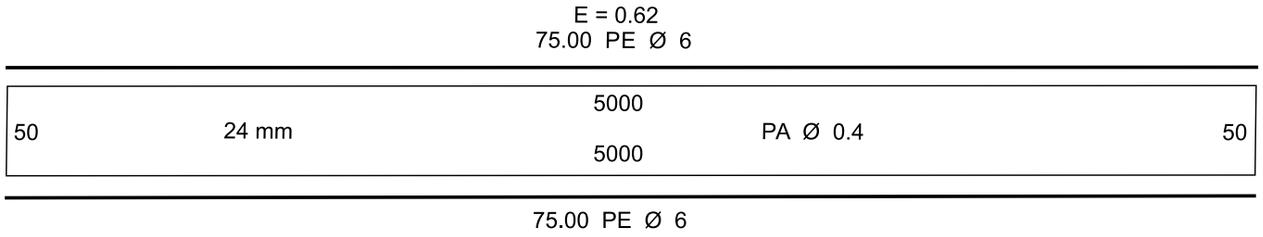

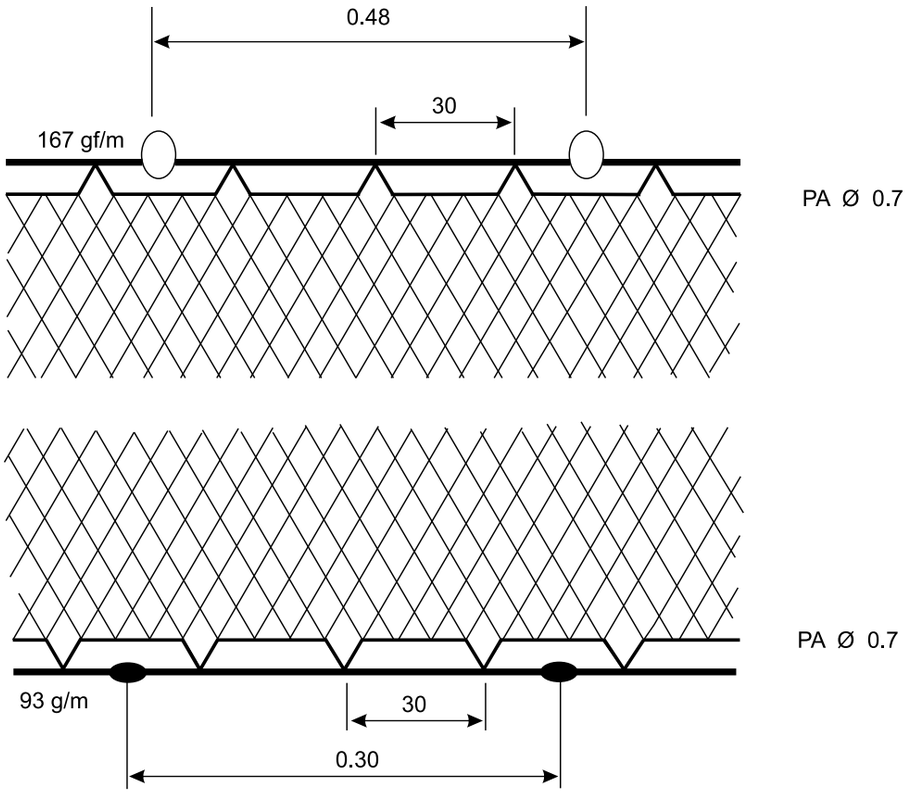

REFERÊNCIAS

Universidade Federal Rural de Pernambuco
Laboratório de Pesca Sustentável
vanildo.oliveira@ufrpe.br

Apetrecho: sauneira
Recursos-alvos: serra e cavala
Abreu e Lima - PE

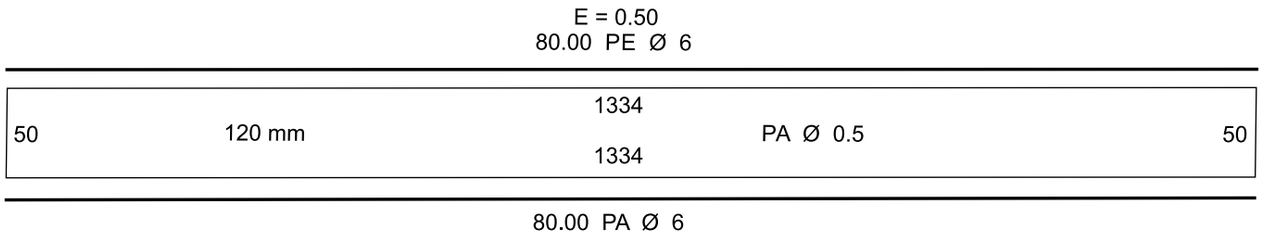

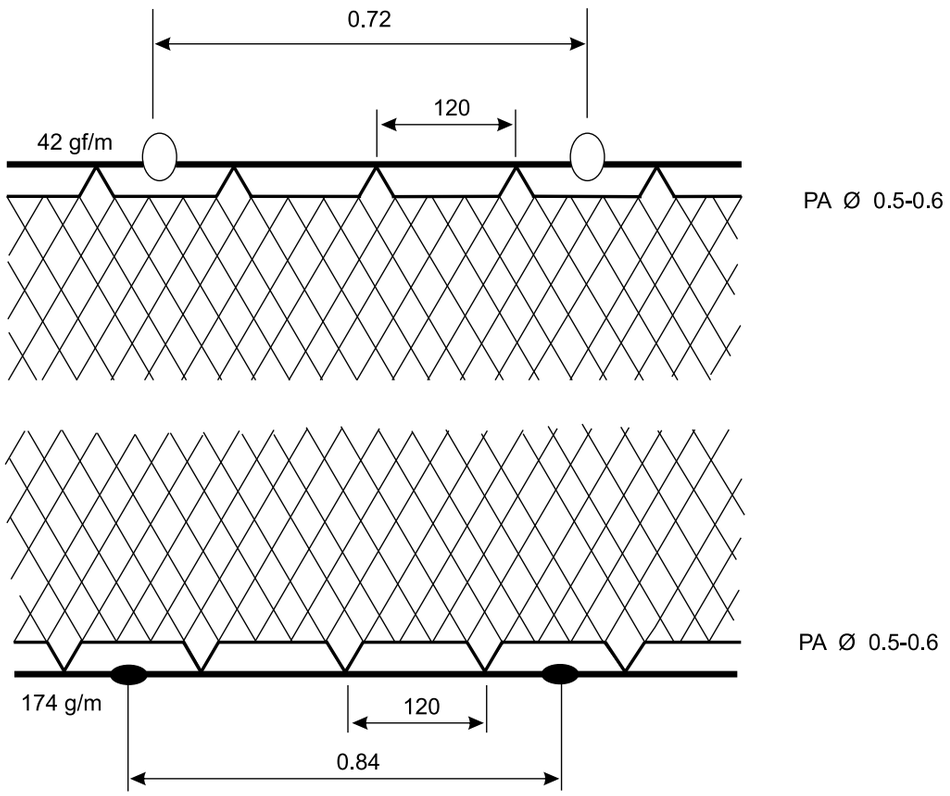

REFERÊNCIAS

Universidade Federal Rural de Pernambuco
Laboratório de Pesca Sustentável
vanildo.oliveira@ufrpe.br

Apetrecho: serreira
Recurso-alvo: serra
Sirinhaém - PE

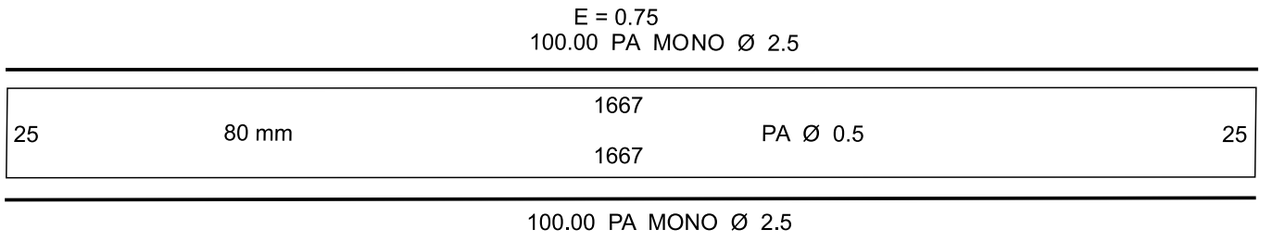

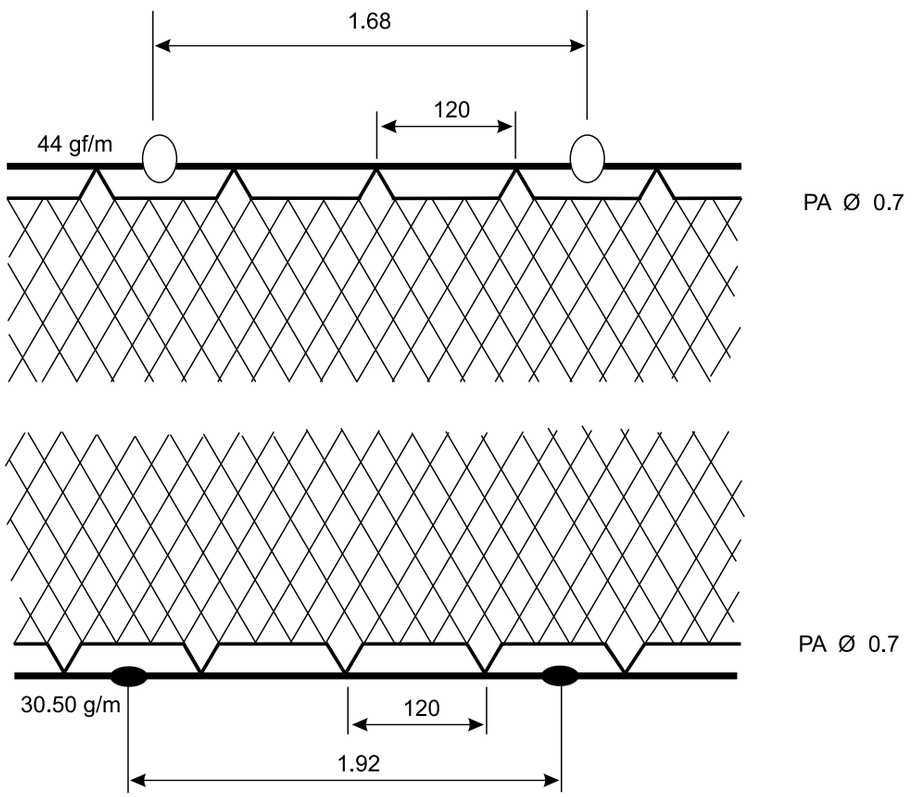

REFERÊNCIAS
Universidade Federal Rural de Pernambuco
Laboratório de Pesca Sustentável
vanildo.oliveira@ufrpe.br

Apetrecho: serreira
Recurso-alvo: serra
Sirinhaém - PE

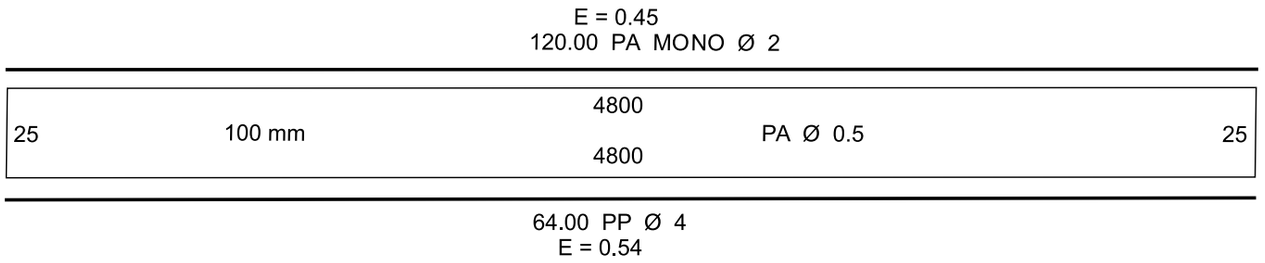

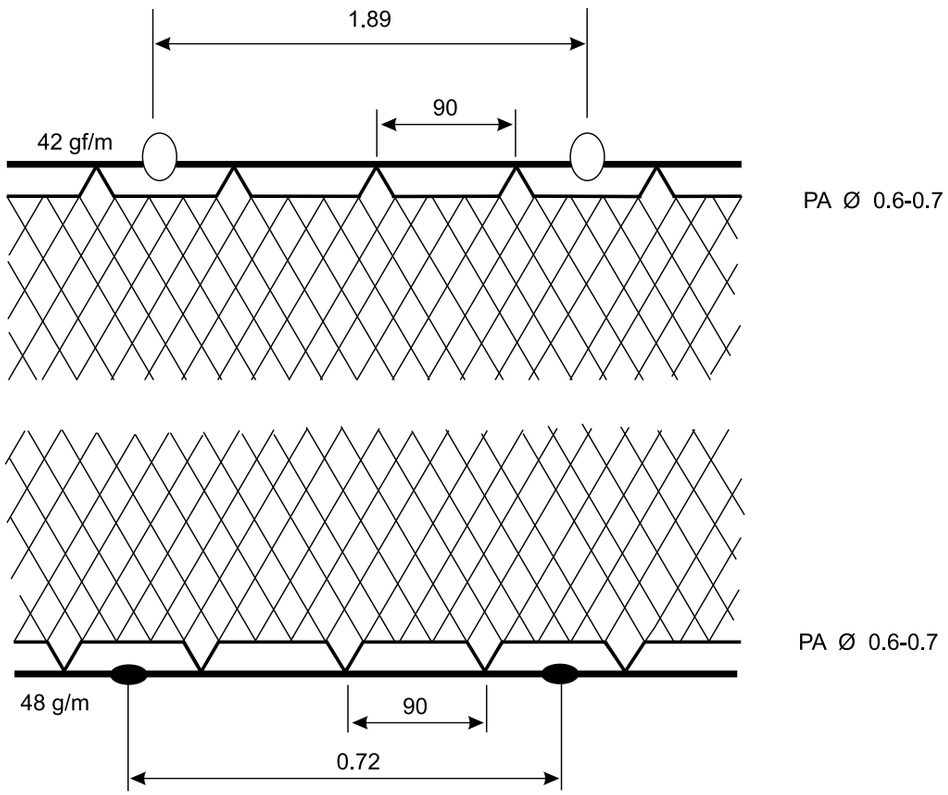

REFERÊNCIAS

Universidade Federal Rural de Pernambuco
Laboratório de Pesca Sustentável
vanildo.oliveira@ufrpe.br

Apetrecho: tainheira
Recurso-alvo: tainha
Abreu e Lima - PE

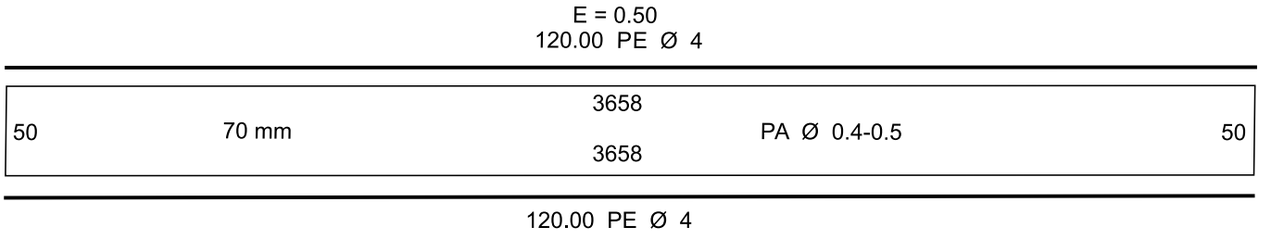

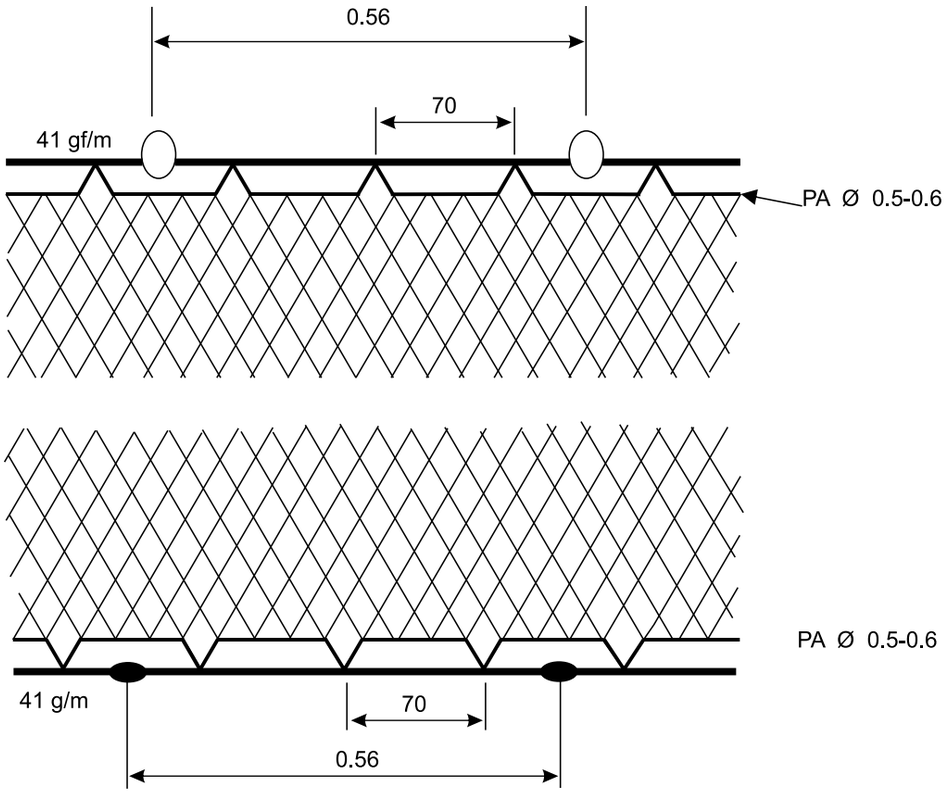

REFERÊNCIAS

Universidade Federal Rural de Pernambuco
Laboratório de Pesca Sustentável
vanildo.oliveira@ufrpe.br

Apetrecho: tainheira
Recurso-alvo: tainha
Cabo de Santo Agostinho (Praia de Suape) - PE

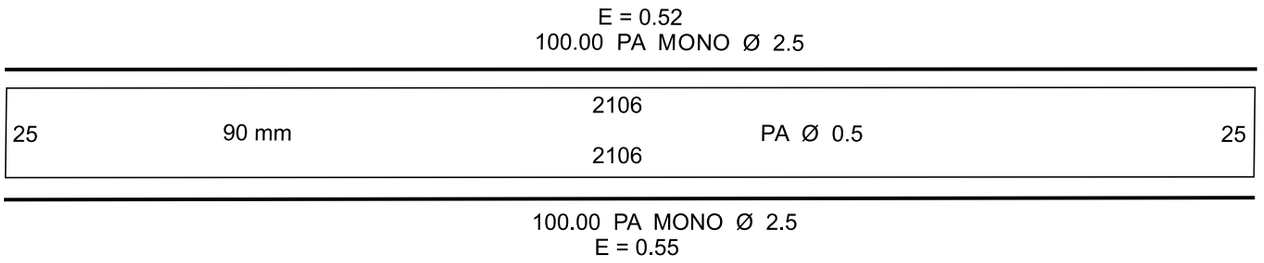

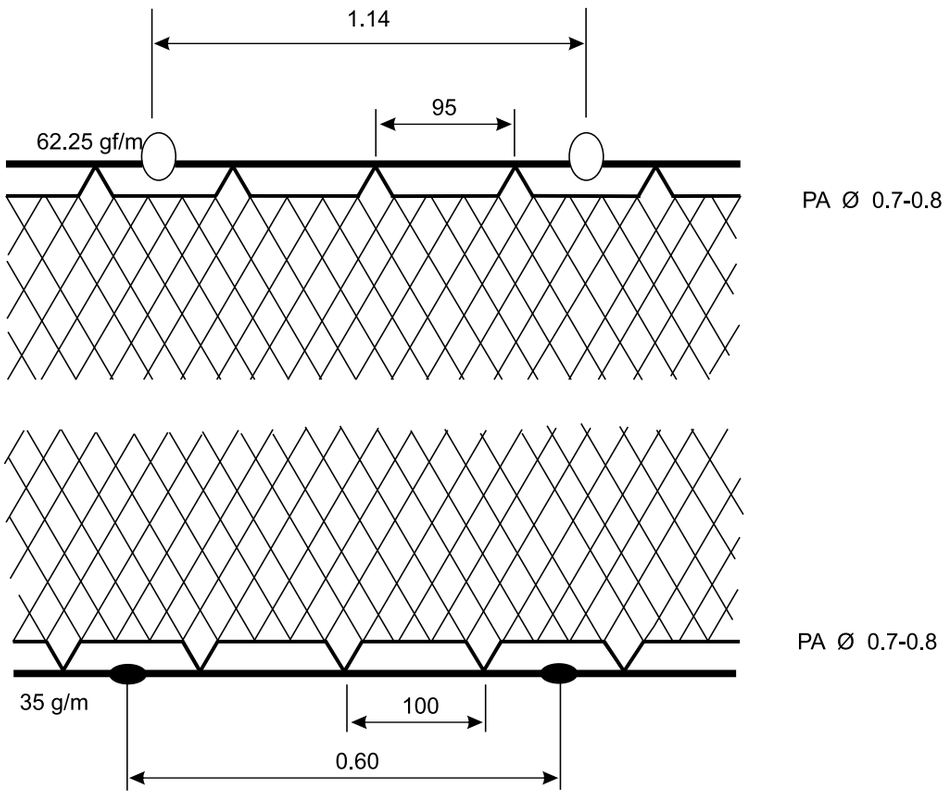

REFERÊNCIAS

Universidade Federal Rural de Pernambuco
Laboratório de Pesca Sustentável
vanildo.oliveira@ufrpe.br

Apetrecho: tainheira
Recurso-alvo: tainha
Goiana (Carne de Vaca) - PE

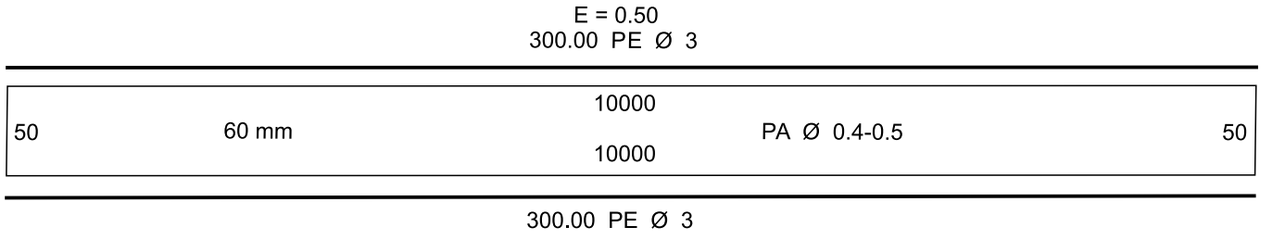

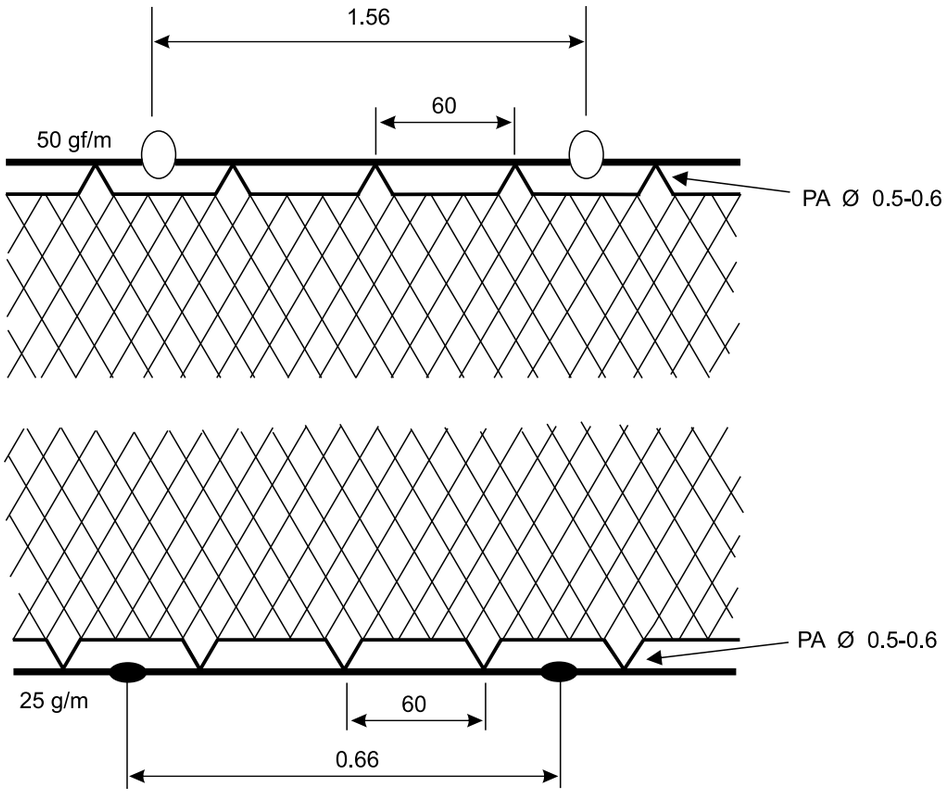

REFERÊNCIAS

Universidade Federal Rural de Pernambuco
Laboratório de Pesca Sustentável
vanildo.oliveira@ufrpe.br

Apetrecho: tainheira
Recursos-alvos: tainha e saúna
Goiana (Tejucupapo) - PE

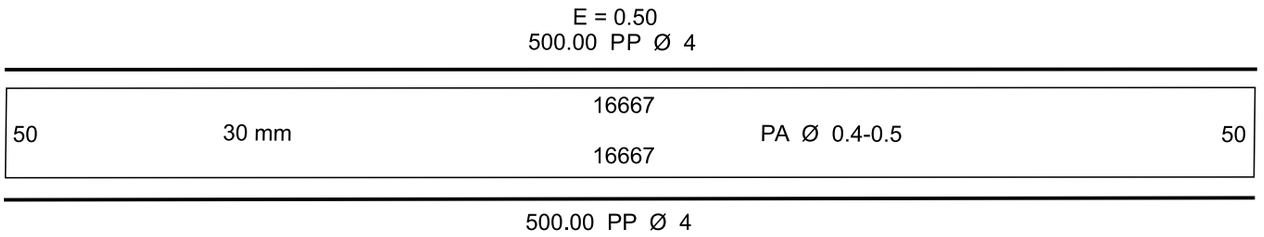

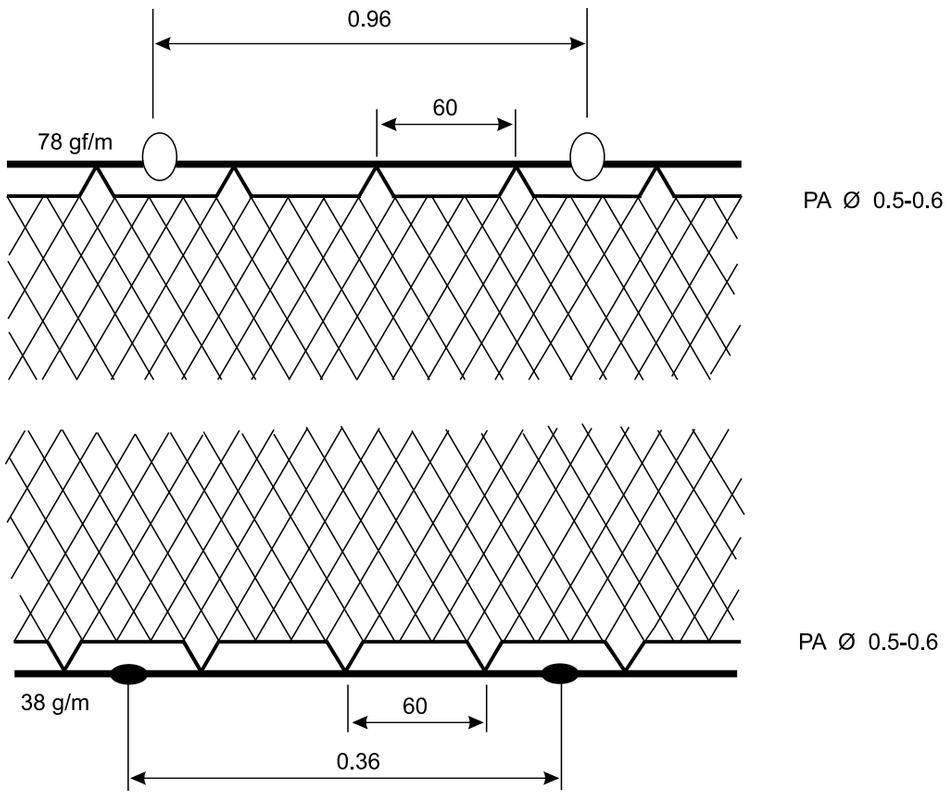

REFERÊNCIAS

Universidade Federal Rural de Pernambuco
Laboratório de Pesca Sustentável
vanildo.oliveira@ufrpe.br

Apetrecho: tainheira
Recursos-alvos: tainha e saúna
Goiana (Tejucupapo) - PE

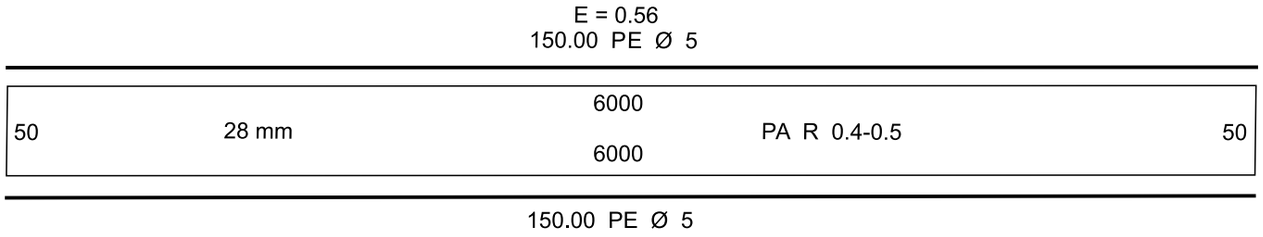

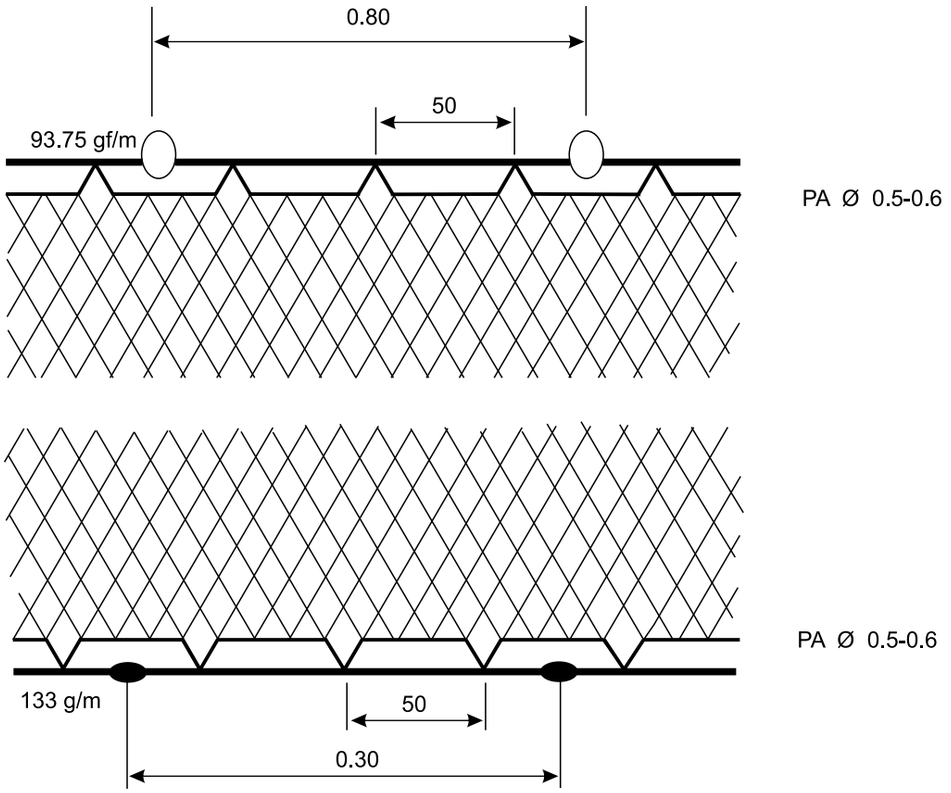

REFERÊNCIAS

Universidade Federal Rural de Pernambuco
Laboratório de Pesca Sustentável
vanildo.oliveira@ufrpe.br

Apetrecho: tainheira
Recursos-alvos: tainha, pescada e boca-mole
Ilha de Itamaracá - PE

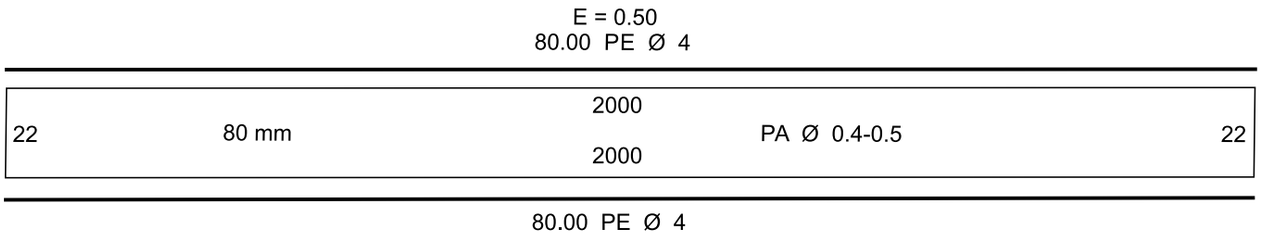

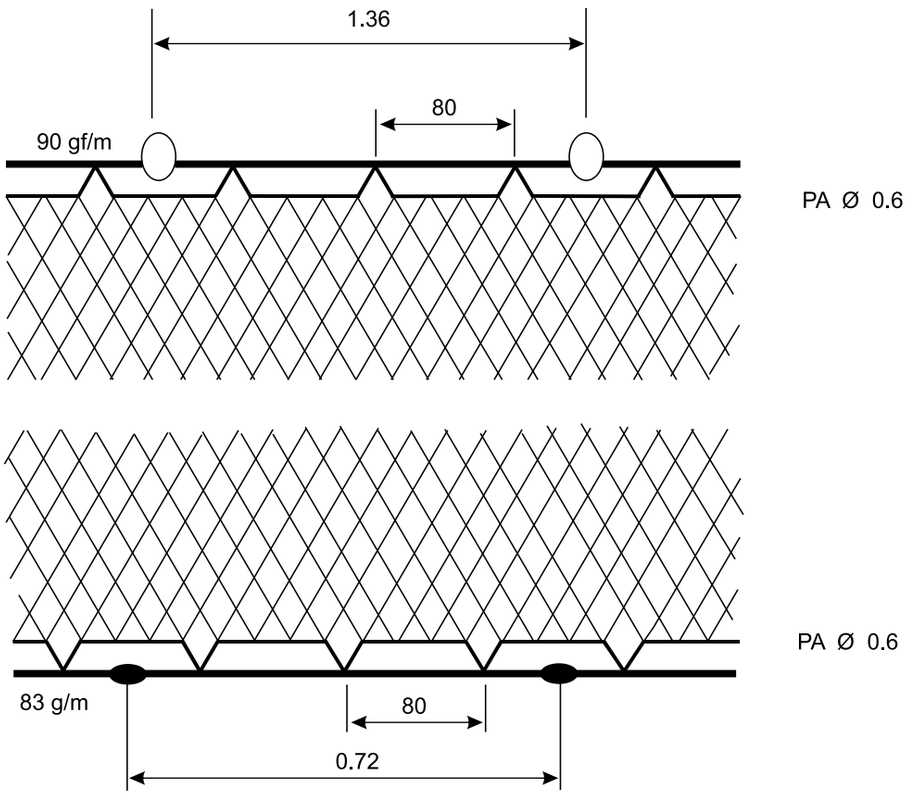

REFERÊNCIAS

Universidade Federal Rural de Pernambuco
Laboratório de Pesca Sustentável
vanildo.oliveira@ufrpe.br

Apetrecho: tainheira
Recursos-alvos: tainha e boca-mole
Ipojuca (Porto de Galinhas) - PE

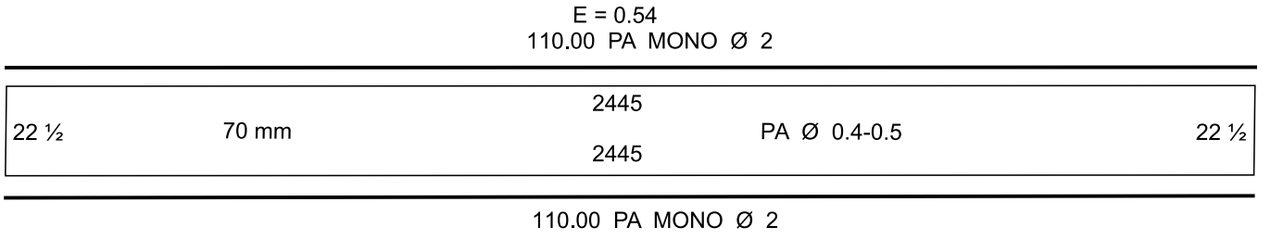

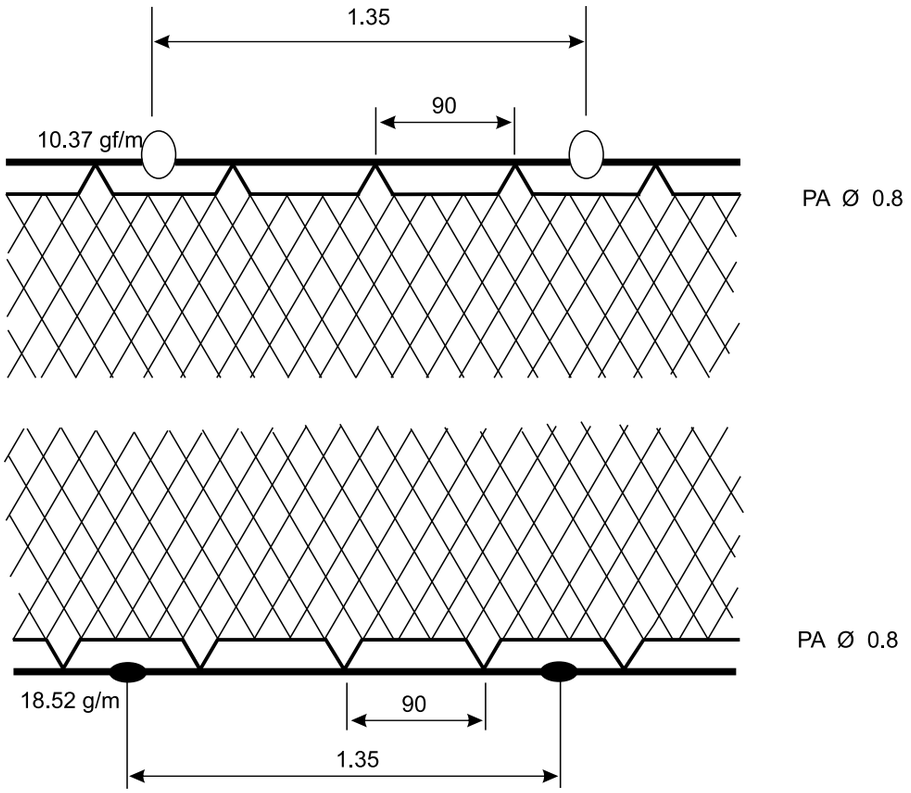

REFERÊNCIAS

Universidade Federal Rural de Pernambuco
Laboratório de Pesca Sustentável
vanildo.oliveira@ufrpe.br

Apetrecho: tainheira
Recurso-alvo: tainha
Ipojuca (Porto de Galinhas) - PE

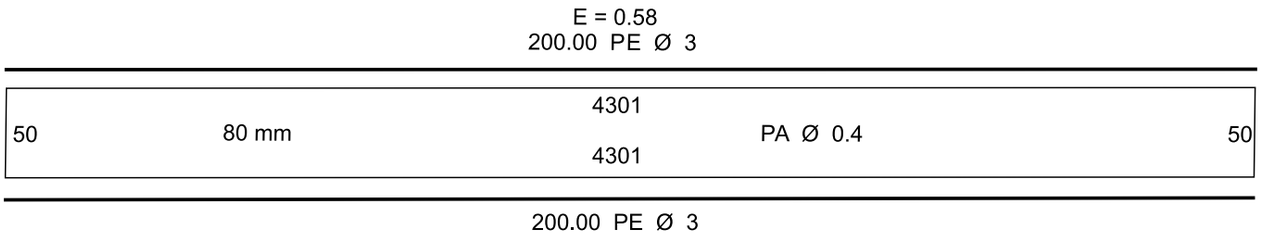

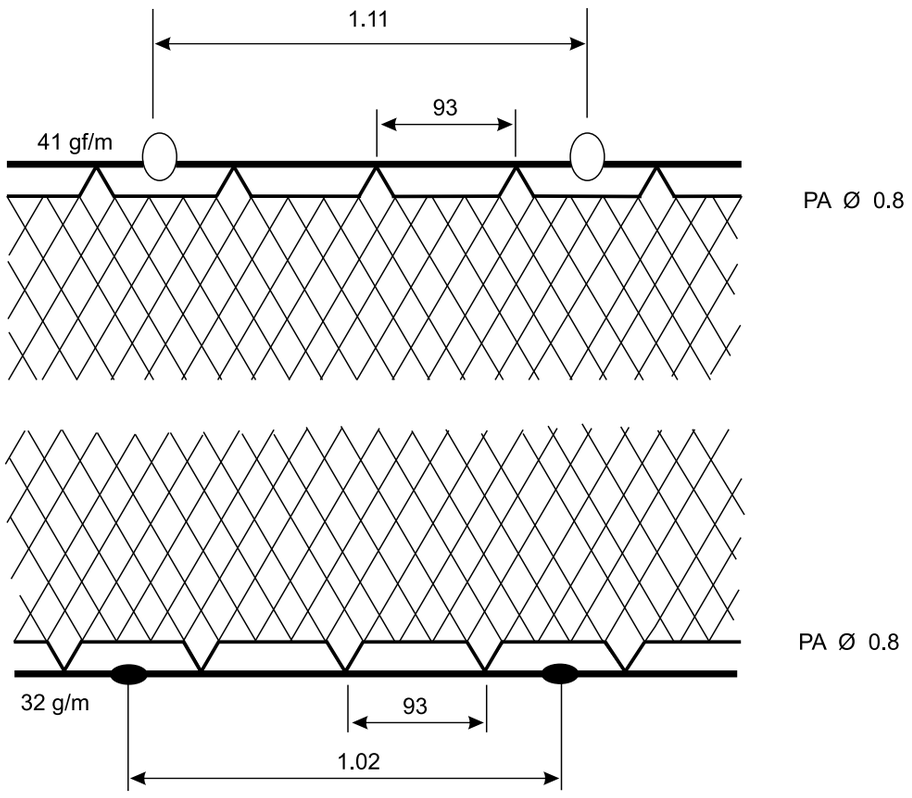

REFERÊNCIAS

Universidade Federal Rural de Pernambuco
Laboratório de Pesca Sustentável
vanildo.oliveira@ufrpe.br

Apetrecho: tainheira
Recursos-alvos: tainha, coró e carapeba
Itapissuma - PE

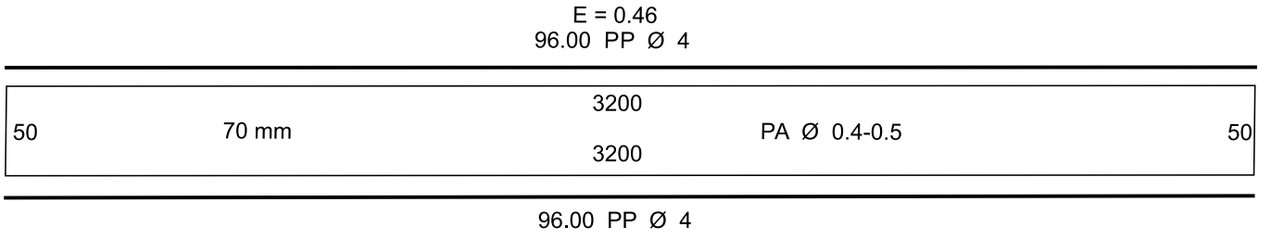

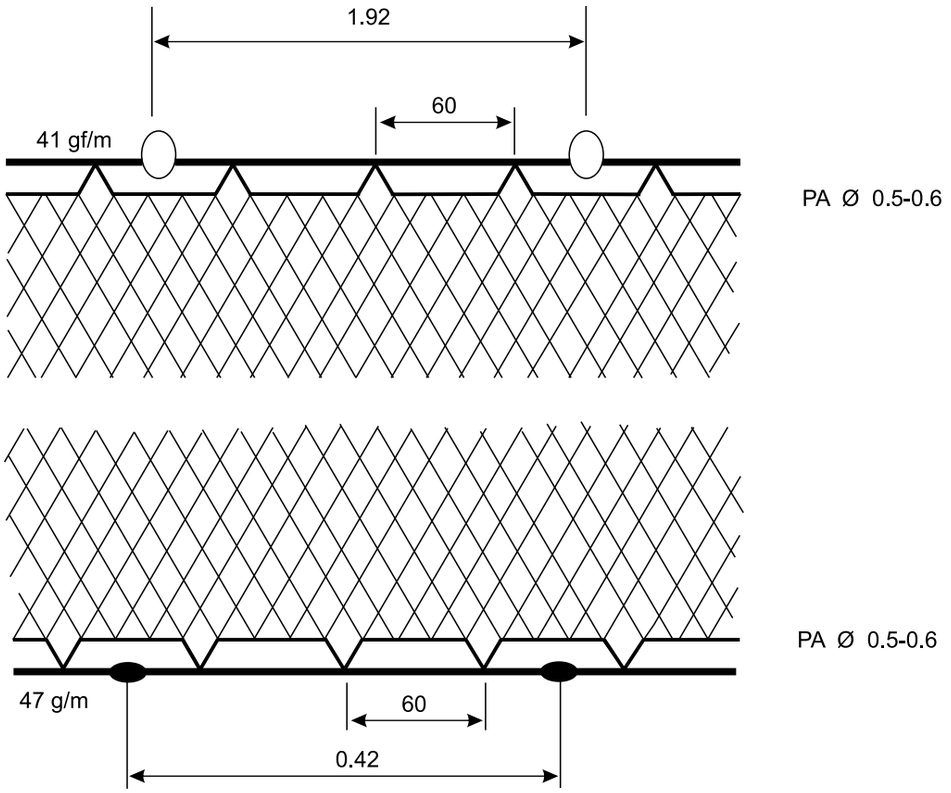

REFERÊNCIAS

Universidade Federal Rural de Pernambuco
Laboratório de Pesca Sustentável
vanildo.oliveira@ufrpe.br

Apetrecho: tainheira
Recursos-alvos: tainha, coró e boca-mole
Paulista (Pau Amarelo) - PE

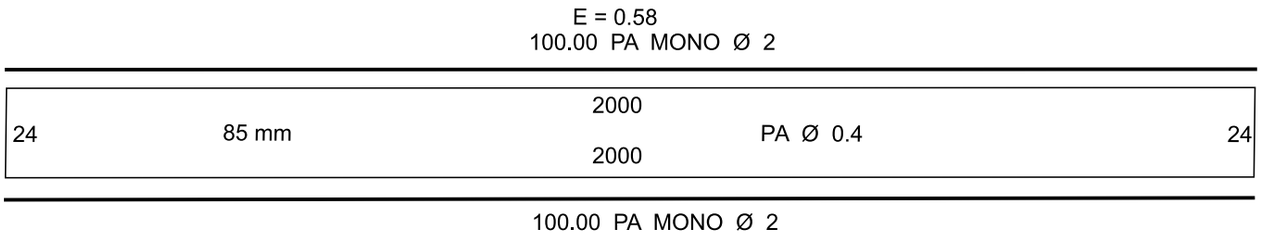

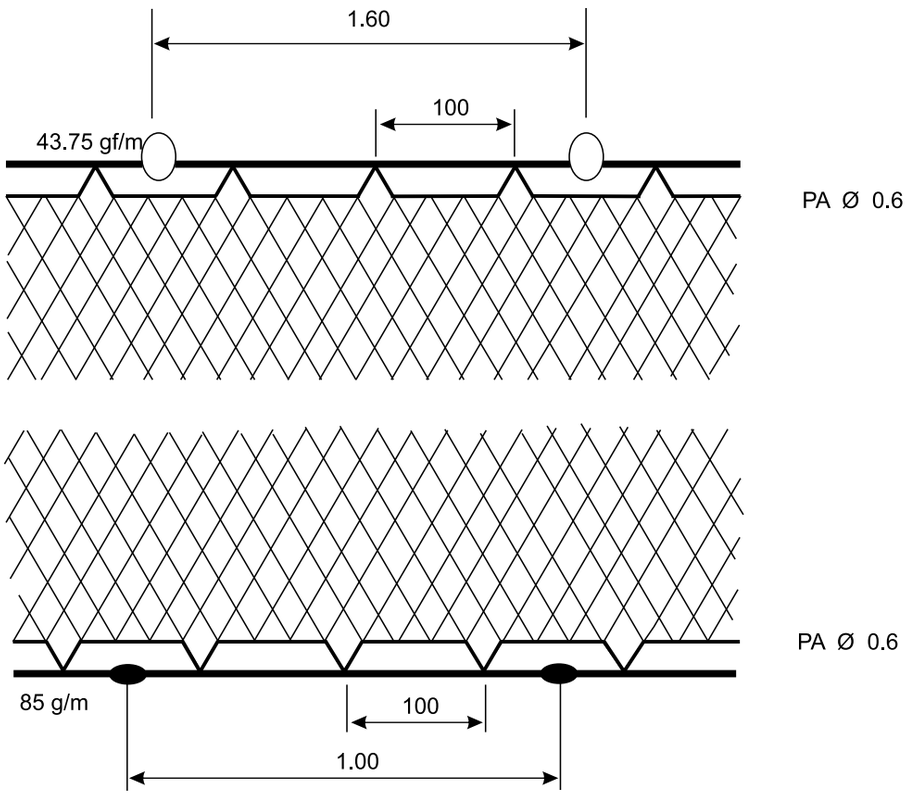

REFERÊNCIAS

Universidade Federal Rural de Pernambuco
Laboratório de Pesca Sustentável
vanildo.oliveira@ufrpe.br

Apetrecho: tainheira
Recurso-alvo: tainha
Paulista (Pau Amarelo) - PE

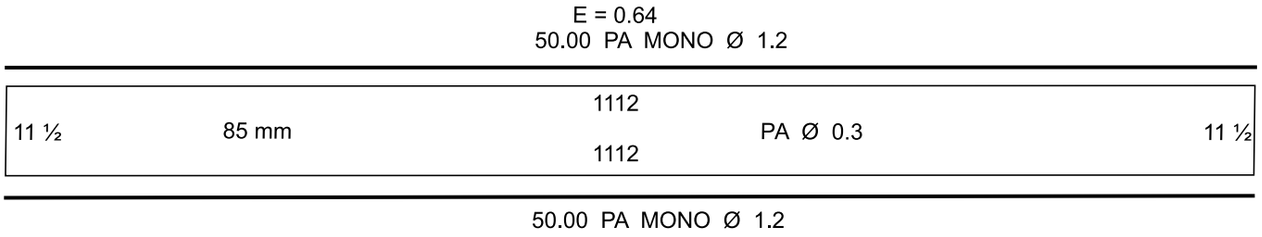

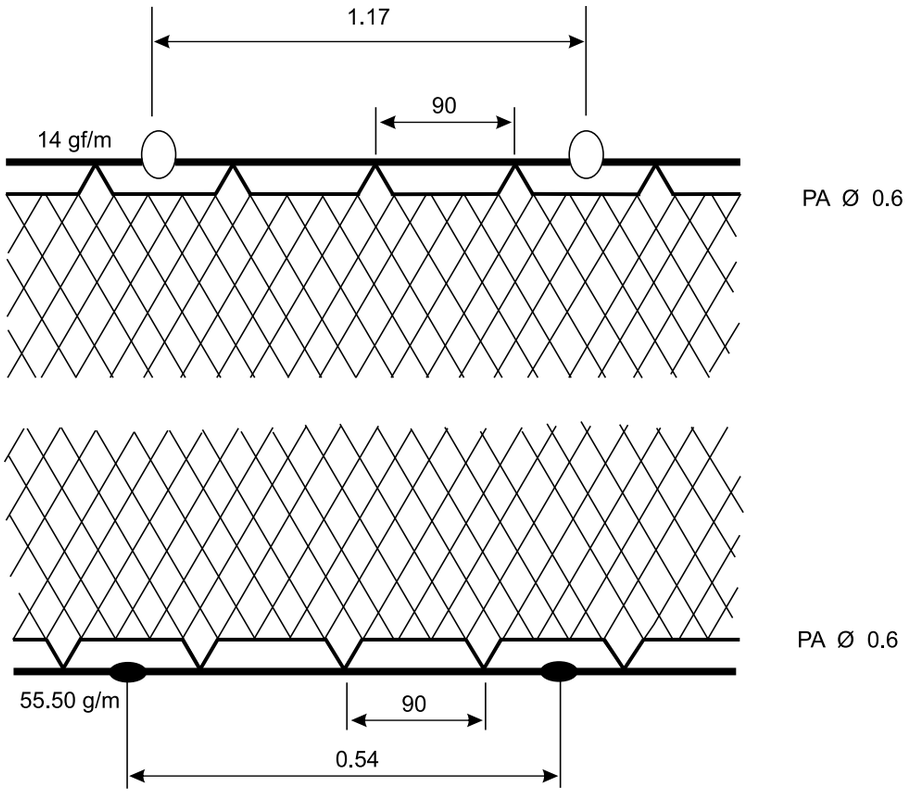

REFERÊNCIAS

Universidade Federal Rural de Pernambuco
Laboratório de Pesca Sustentável
vanildo.oliveira@ufrpe.br

Apetrecho: tainheira
Recursos-alvos: tainha e bagre
Paulista (Pau Amarelo) - PE

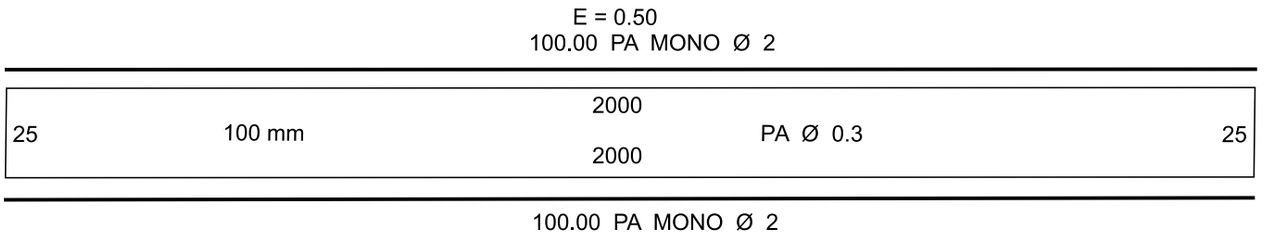

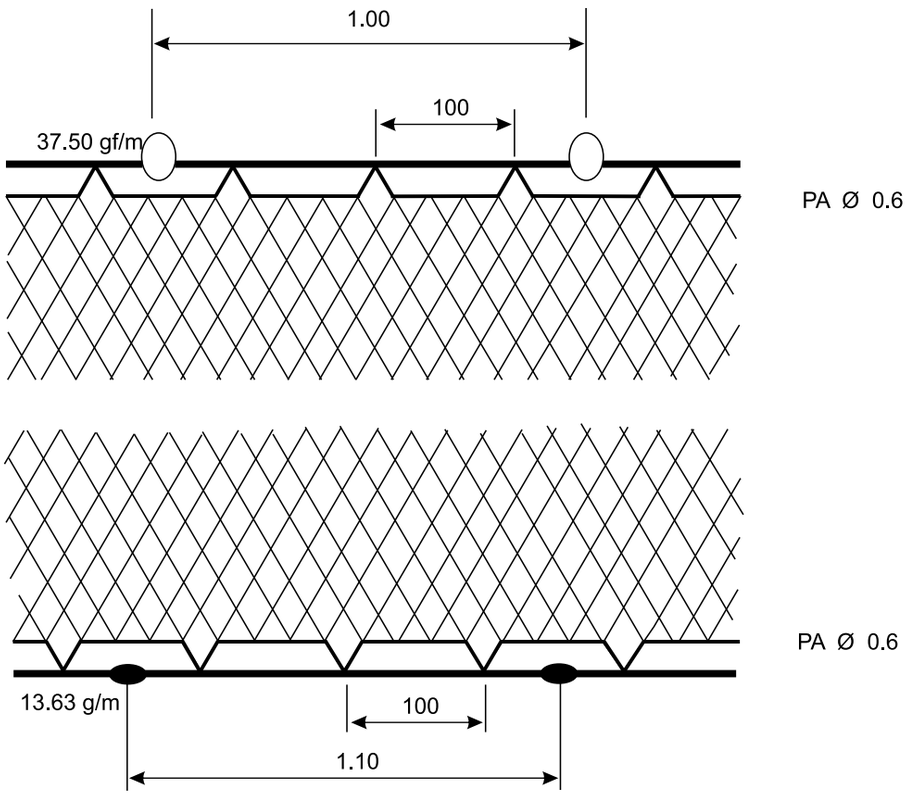

REFERÊNCIAS

Universidade Federal Rural de Pernambuco
Laboratório de Pesca Sustentável
vanildo.oliveira@ufrpe.br

Apetrecho: tainheira
Recursos-alvos: tainha e serra
Paulista (Pau Amarelo) - PE

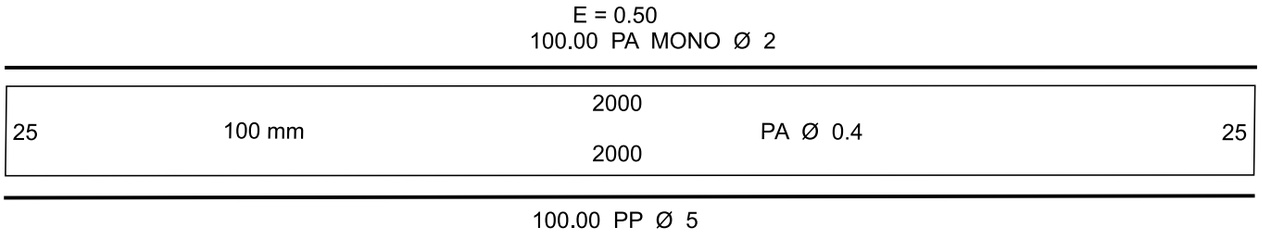

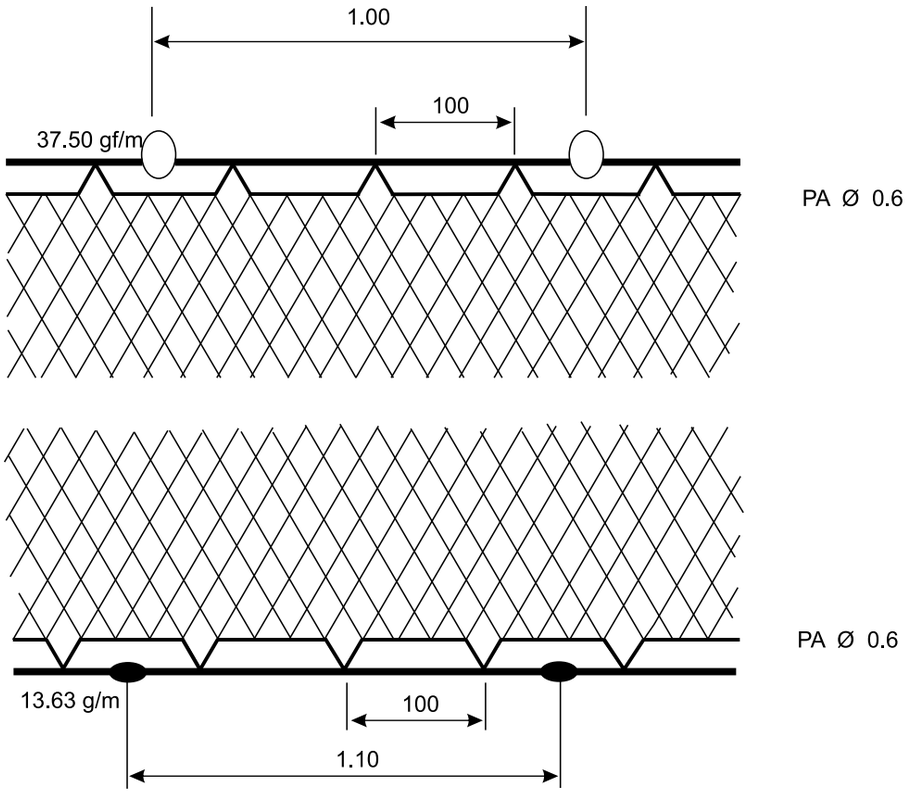

REFERÊNCIAS

Universidade Federal Rural de Pernambuco
Laboratório de Pesca Sustentável
vanildo.oliveira@ufrpe.br

Apetrecho: tainheira
Recurso-alvo: tainha
Paulista (Pau Amarelo) - PE

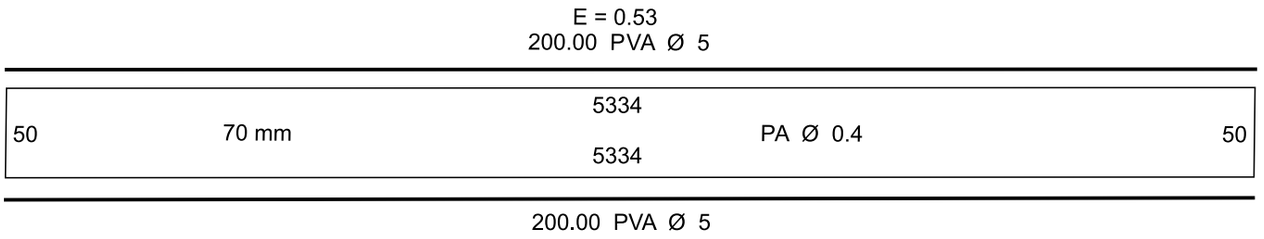

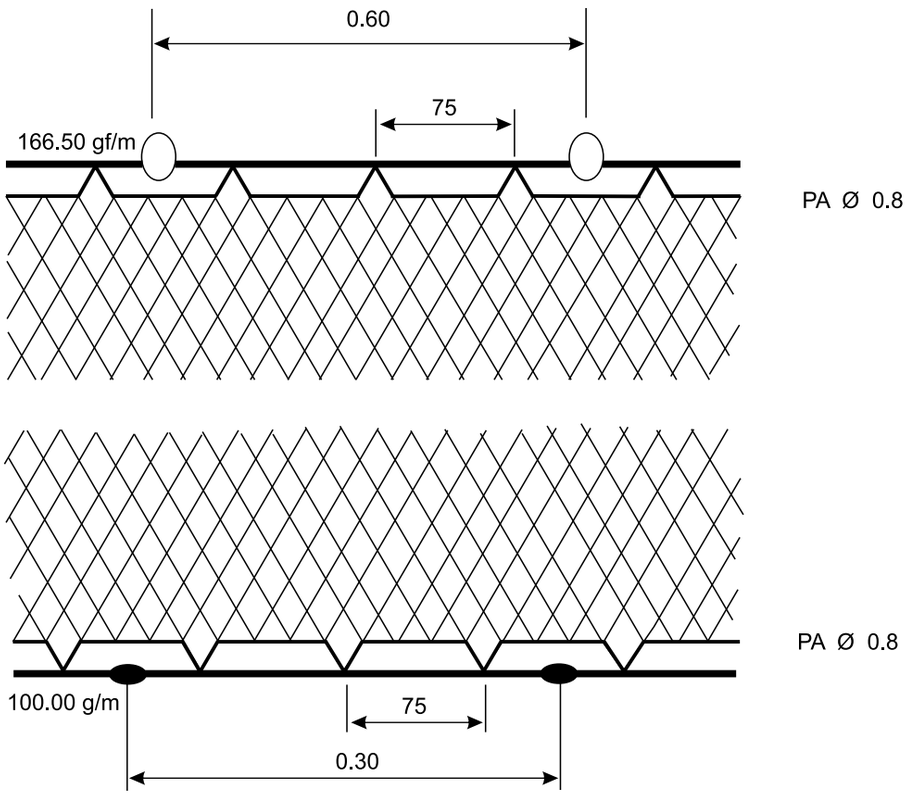

REFERÊNCIAS

Universidade Federal Rural de Pernambuco
Laboratório de Pesca Sustentável
vanildo.oliveira@ufrpe.br

Apetrecho: tainheira
Recurso-alvo: tainha
Paulista (Pau Amarelo) - PE

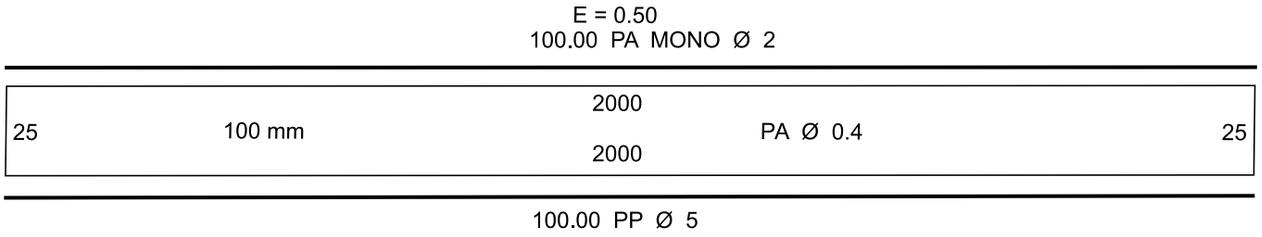

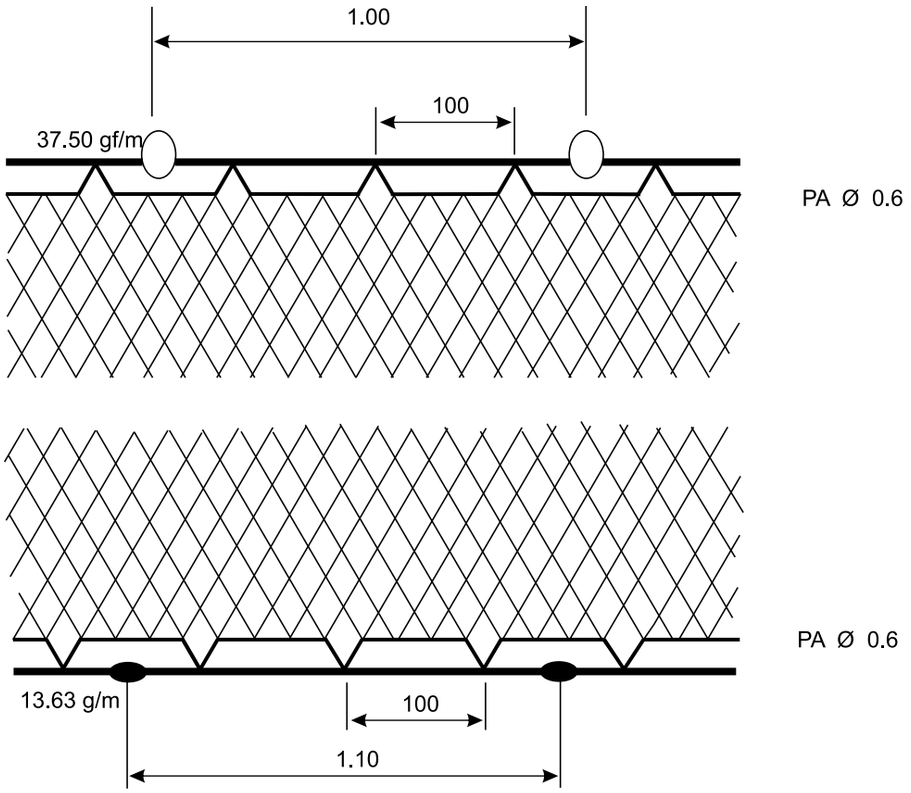

REFERÊNCIAS

Universidade Federal Rural de Pernambuco
Laboratório de Pesca Sustentável
vanildo.oliveira@ufrpe.br

Apetrecho: tainheira
Recursos-alvos: tainha e saúna
Paulista (Pau Amarelo) - PE

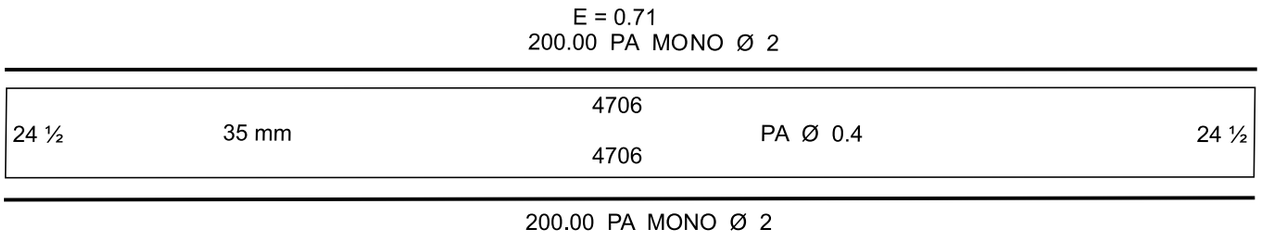

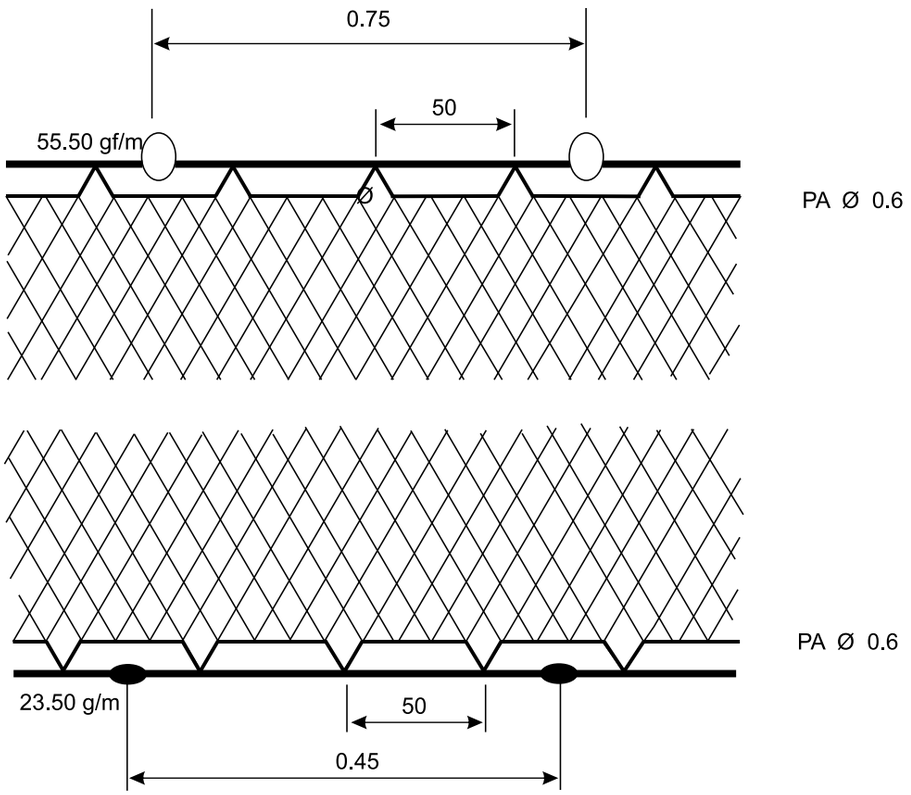

REFERÊNCIAS

Universidade Federal Rural de Pernambuco
Laboratório de Pesca Sustentável
vanildo.oliveira@ufrpe.br

Apetrecho: tainheira
Recursos-alvos: bagre, garoupa e serra
Paulista (Praia do Janga) - PE

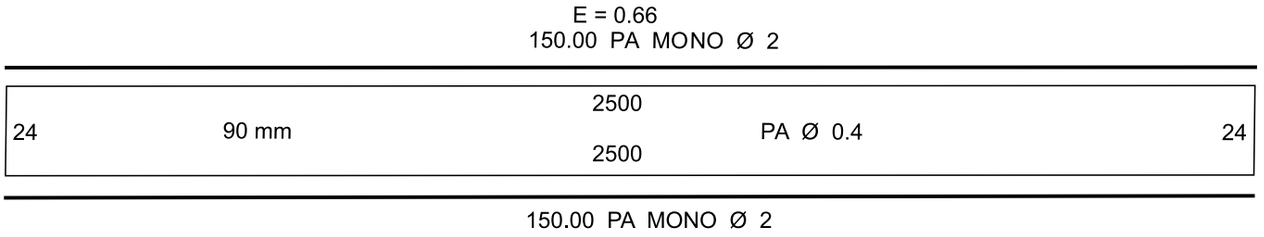

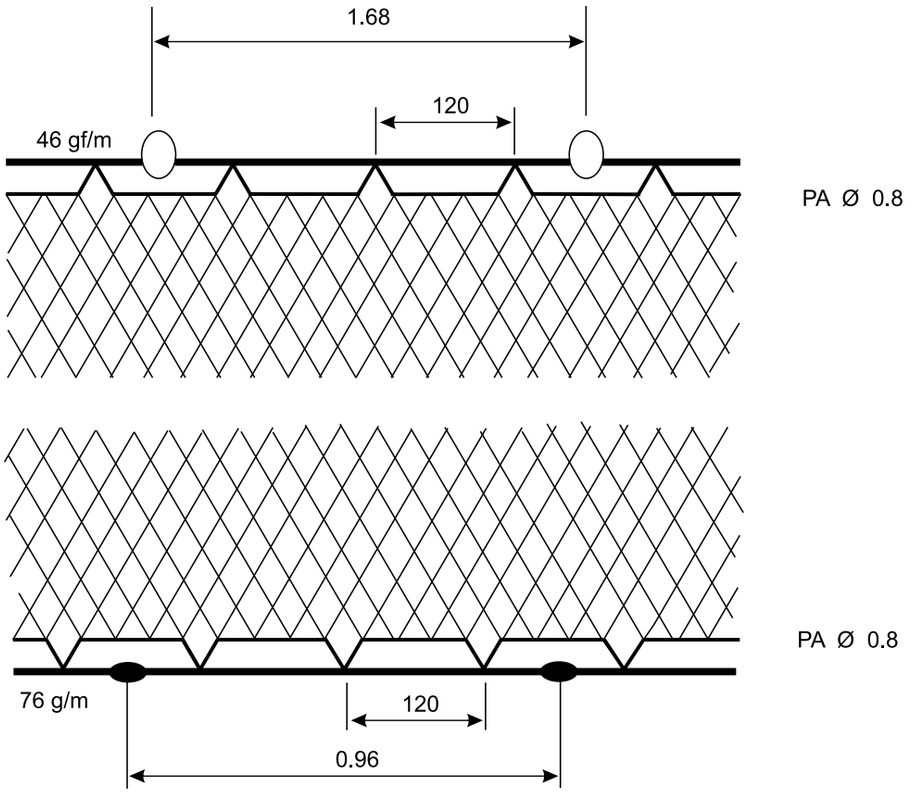

REFERÊNCIAS

Universidade Federal Rural de Pernambuco
Laboratório de Pesca Sustentável
vanildo.oliveira@ufrpe.br

Apetrecho: tainheira
Recurso-alvo: tainha
Paulista (Praia do Janga) - PE

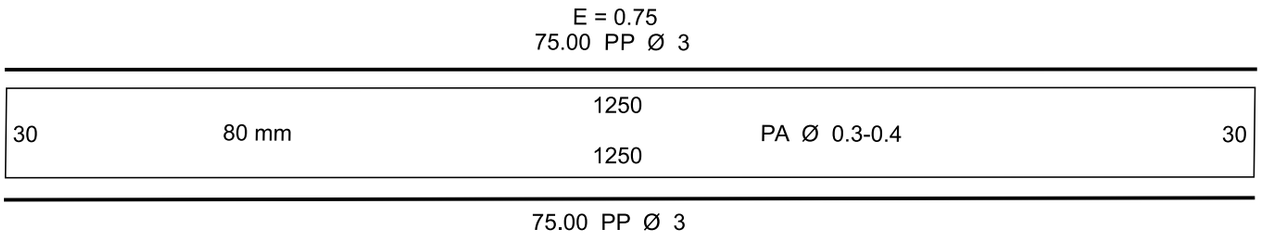

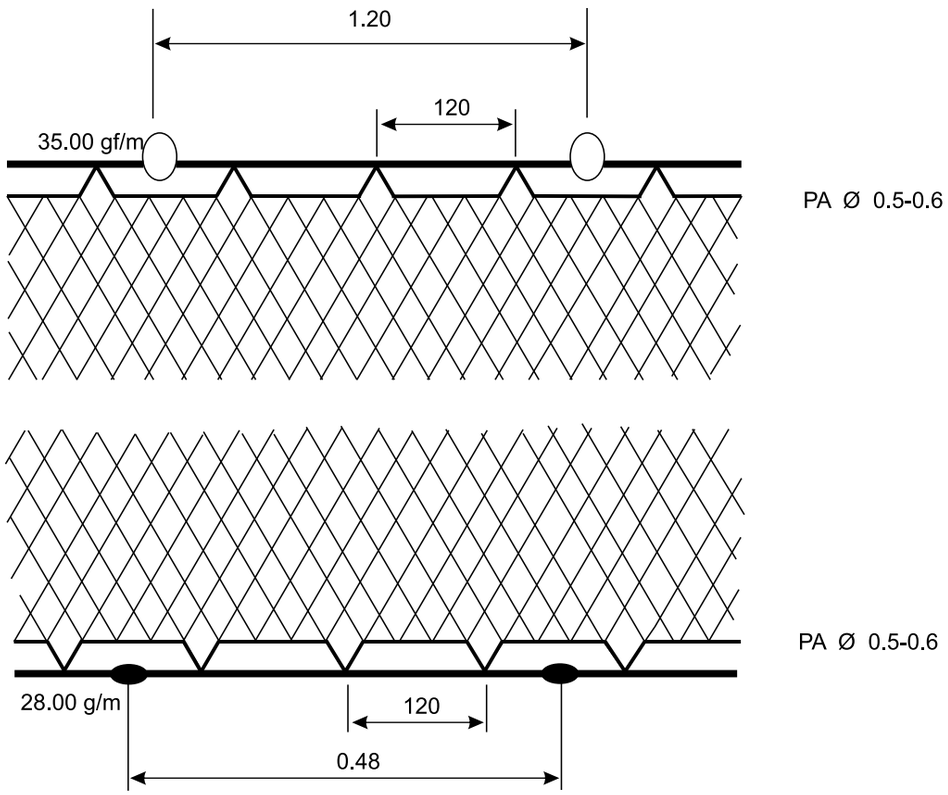

REFERÊNCIAS

Universidade Federal Rural de Pernambuco
Laboratório de Pesca Sustentável
vanildo.oliveira@ufrpe.br

Apetrecho: tainheira
Recursos-alvos: tainha e pescada
Paulista (Praia do Janga) - PE

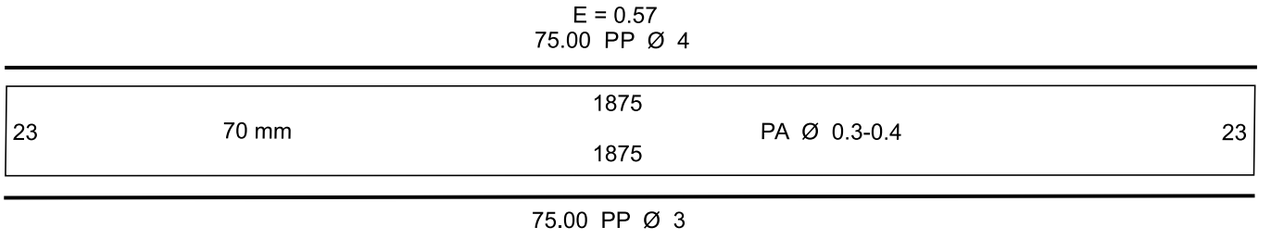

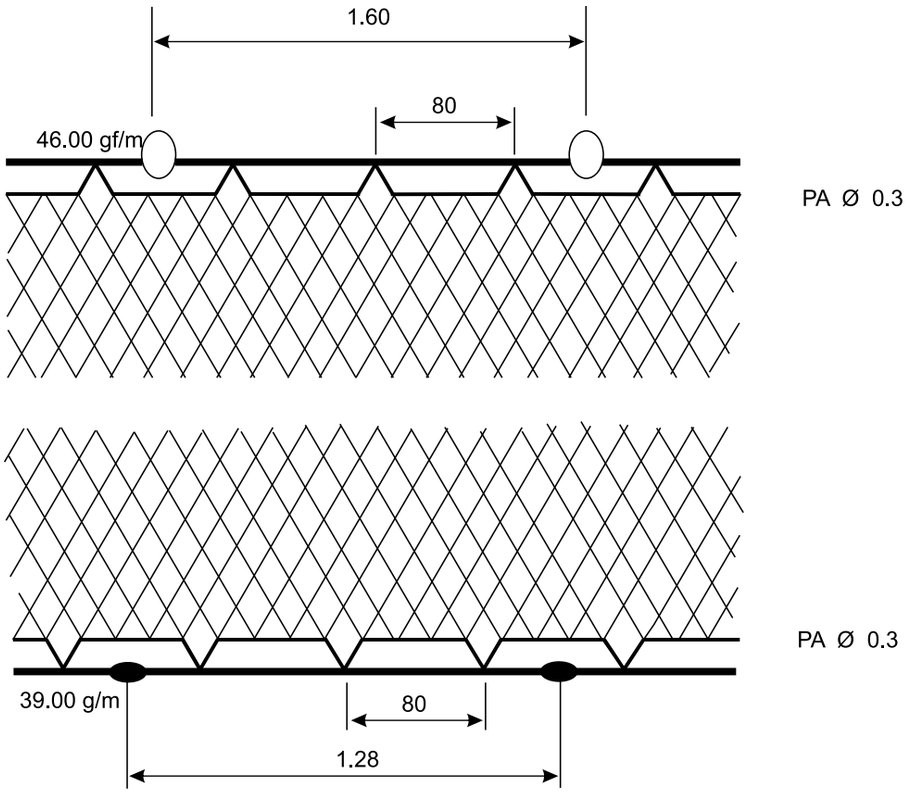

REFERÊNCIAS

Universidade Federal Rural de Pernambuco
Laboratório de Pesca Sustentável
vanildo.oliveira@ufrpe.br

Apetrecho: tainheira
Recursos-alvos: tainha e serra
Sirinhaém - PE

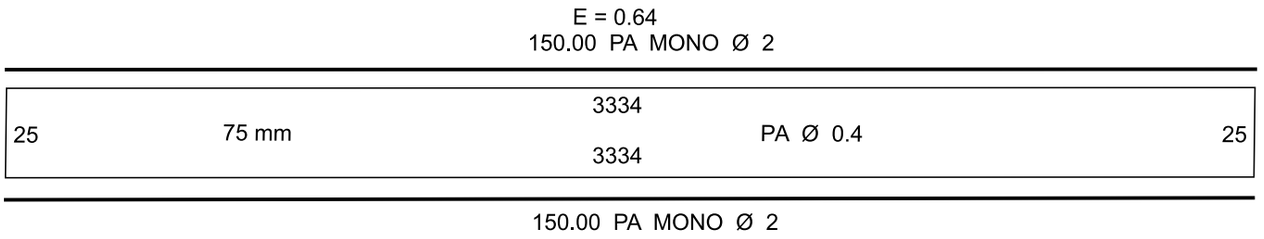

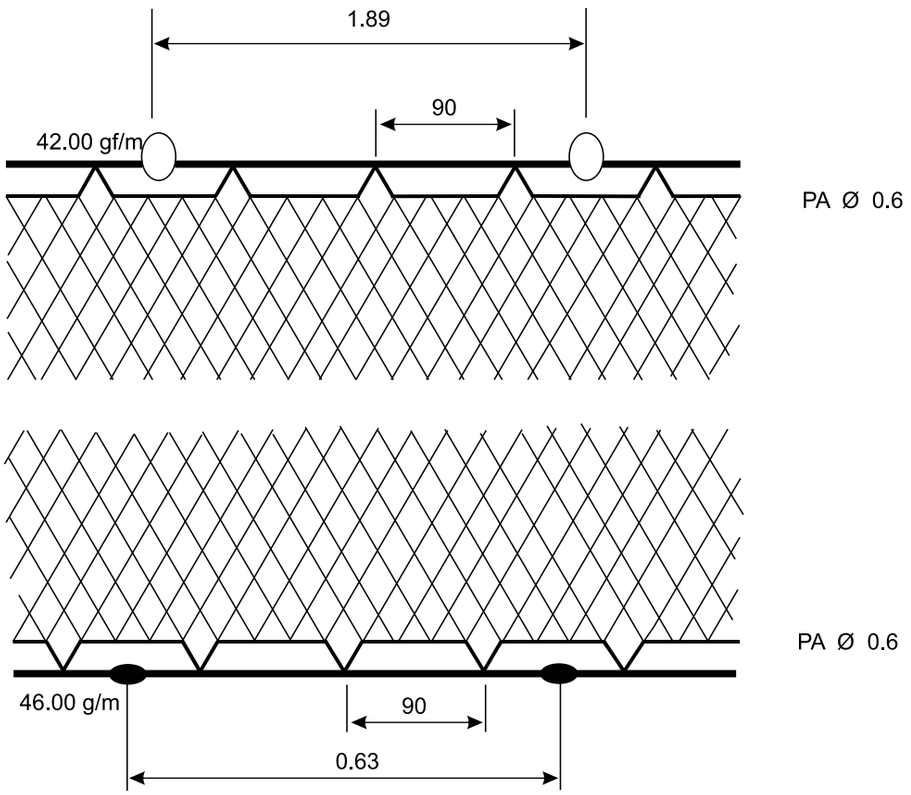

REFERÊNCIAS

Universidade Federal Rural de Pernambuco
Laboratório de Pesca Sustentável
vanildo.oliveira@ufrpe.br

Apetrecho: redinha
Recurso-alvo: manjuba
Itapissuma - PE

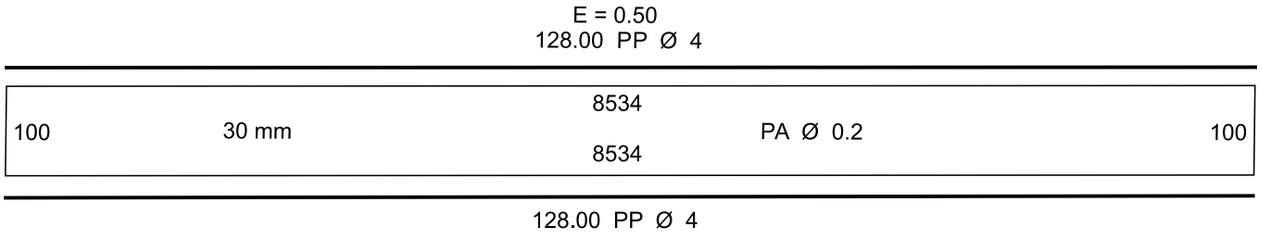

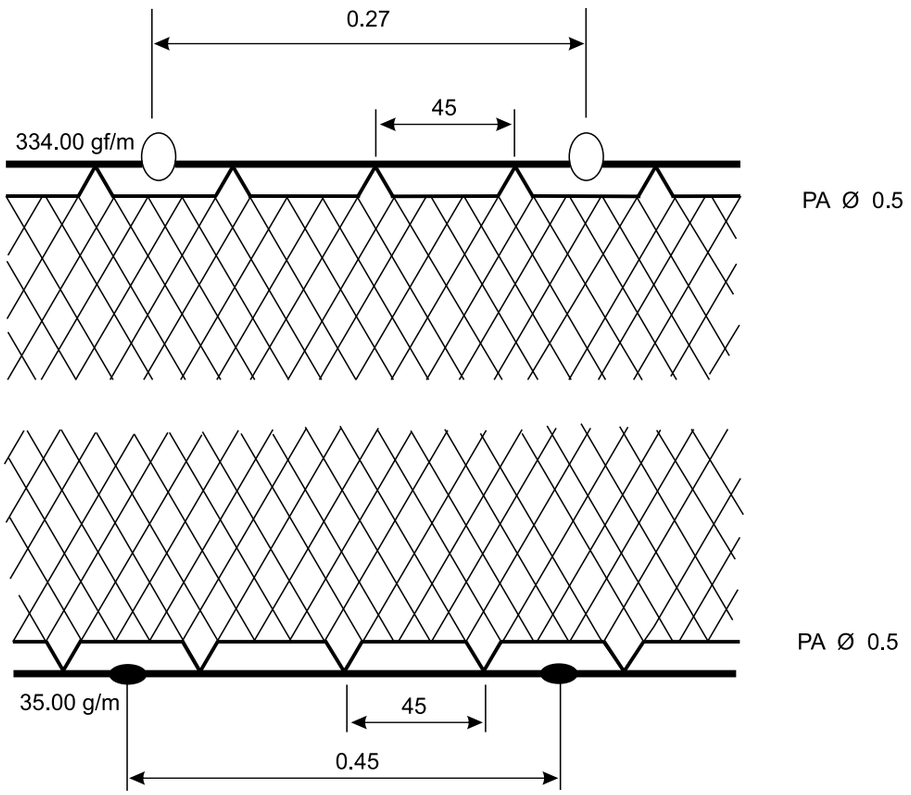

REFERÊNCIAS

Universidade Federal Rural de Pernambuco
Laboratório de Pesca Sustentável
vanildo.oliveira@ufrpe.br

Apetrecho: rede de emalhe
Recursos-alvos: tainha, camarão e ubarana
Areia Branca - RN

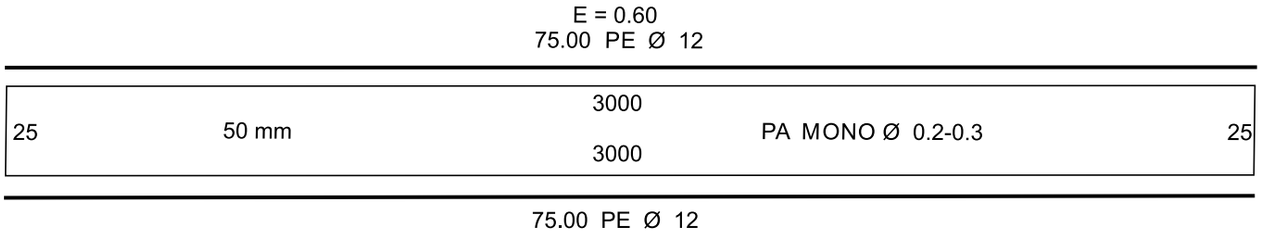

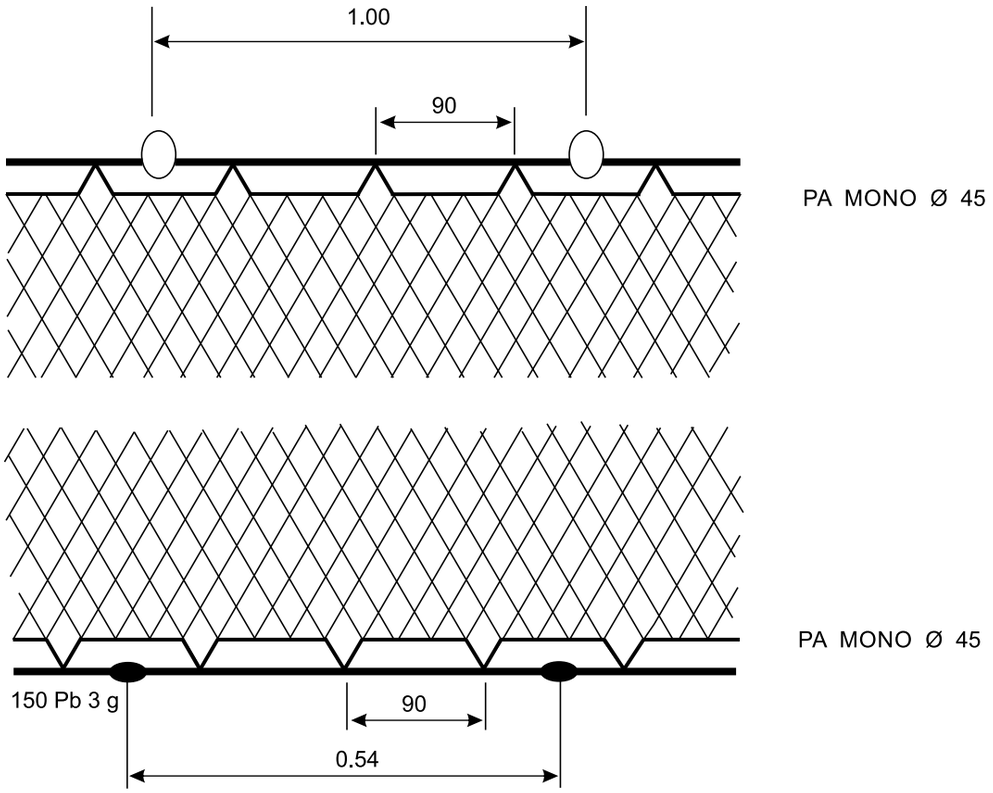

REFERÊNCIAS

Universidade Federal Rural do Semi-árido - UFERSA
hghazin@hotmail.com

Apetrecho: rede de emalhe
Recursos-alvos: carapeba, salema, corô, camurim
Areia Branca - RN

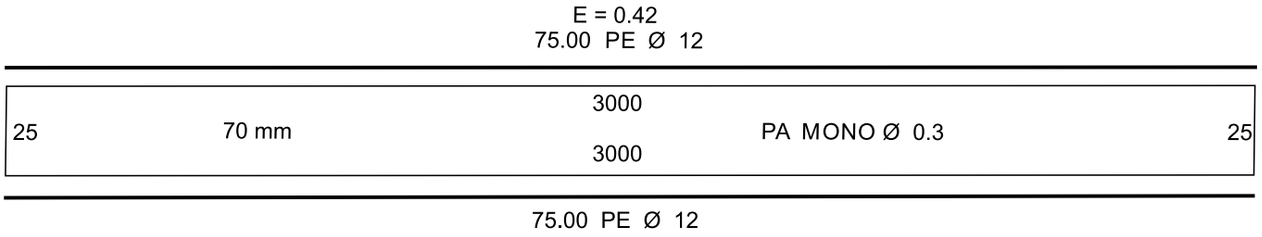

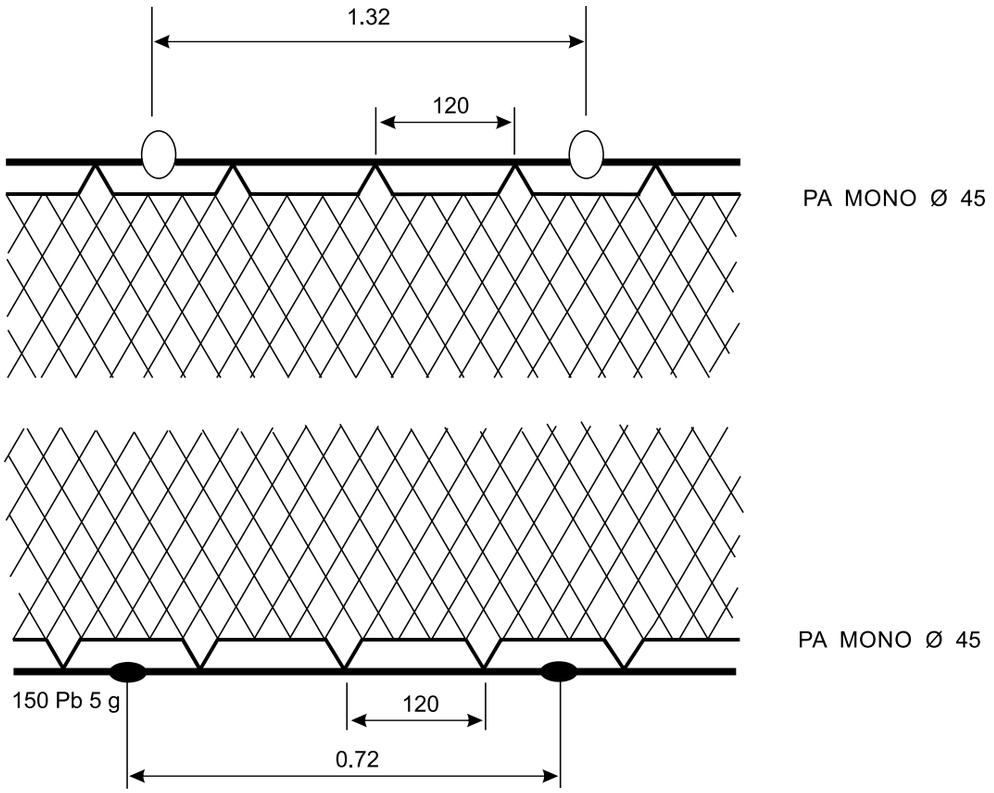

REFERÊNCIAS

Universidade Federal Rural do Semi-árido - UFERSA
hghazin@hotmail.com

Apetrecho: rede de emalhe
Recursos-alvos: ubarana e camurim
Areia Branca - RN

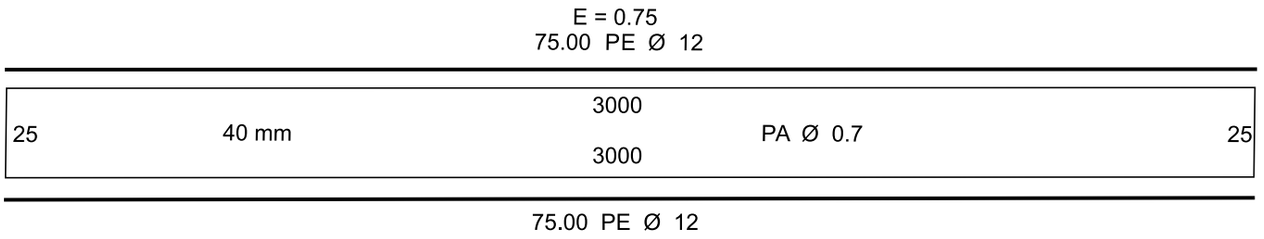

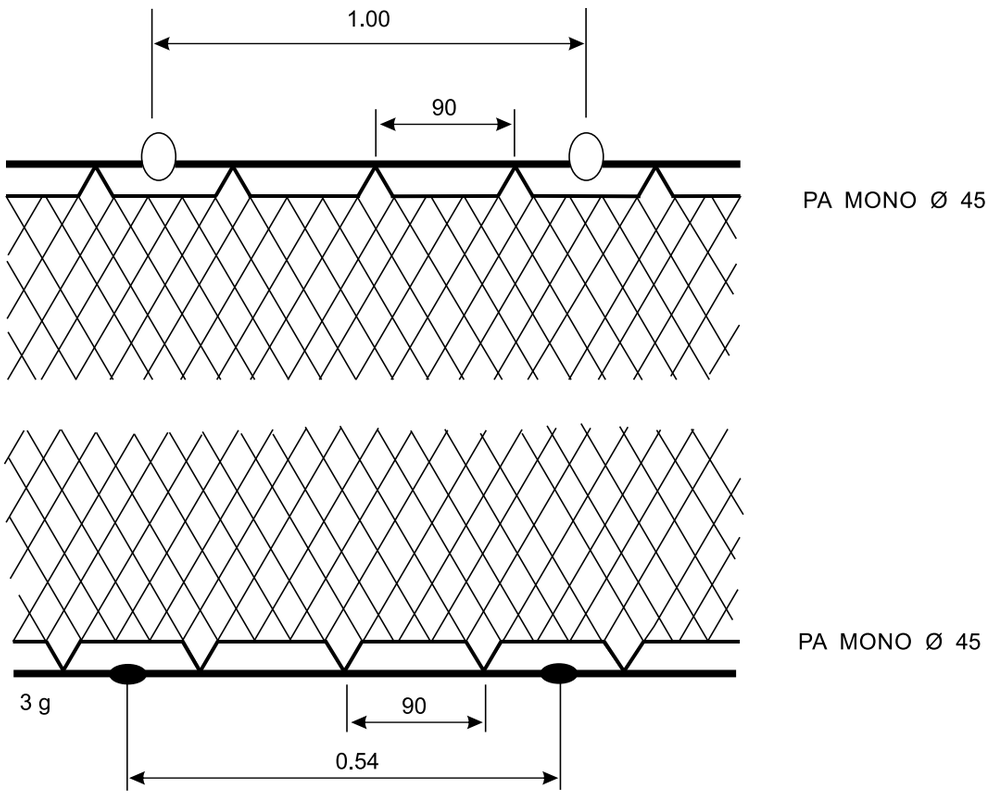

REFERÊNCIAS

Universidade Federal Rural do Semi-árido - UFERSA
hghazin@hotmail.com

Apetrecho: rede de tresmalhe ou feiticeira (pesca de praia de cabo ou calão)
Recursos-alvos: pescada, tainha, bagres, corvina e linguado
Rio Grande do Sul

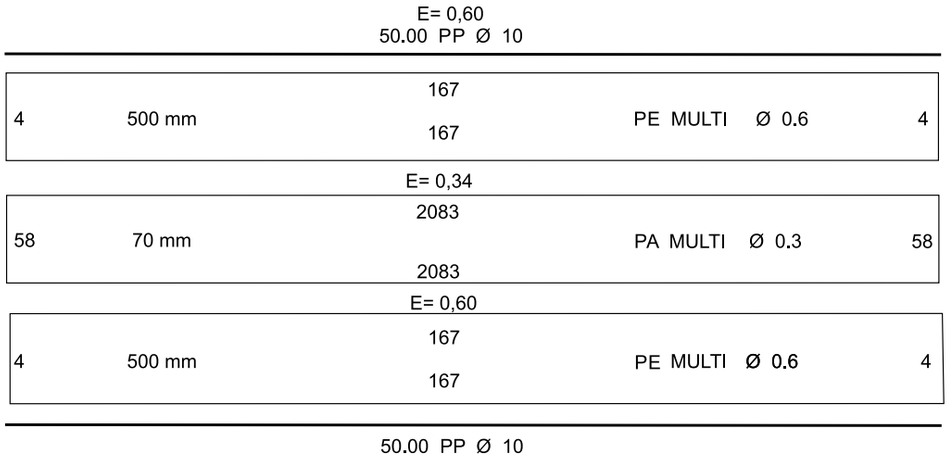

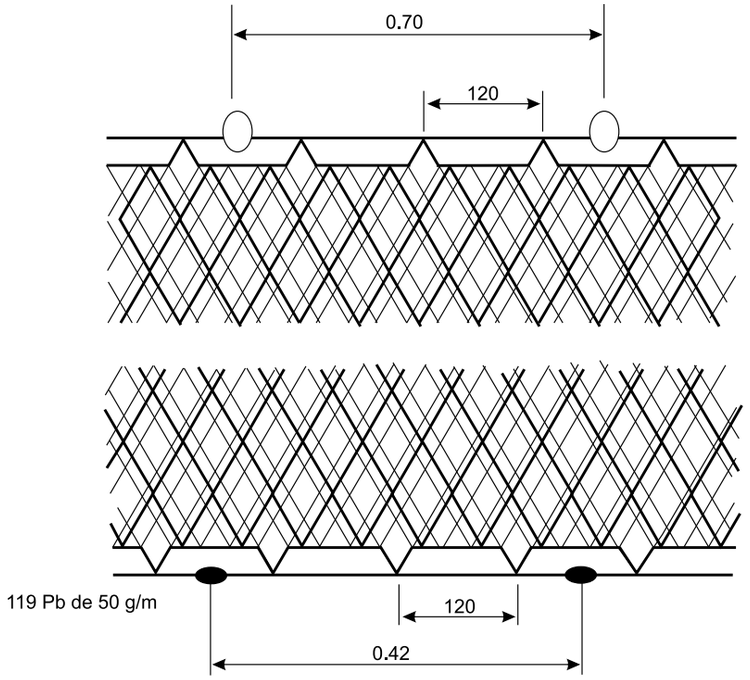

REFERÊNCIAS

Universidade Federal do Rio Grande (FURG)
Laboratório de Tecnologia Pesqueira e Hidroacústica
stefanweigert@gmail.com, abneralves_sf@hotmail.com,
mlang.oceano@gmail.com

Apetrecho: rede de tresmalhe ou “feiticeira” em balizas
Recursos-alvos: tainha, bagres, corvina e linguado
Litoral Norte do Rio Grande do Sul

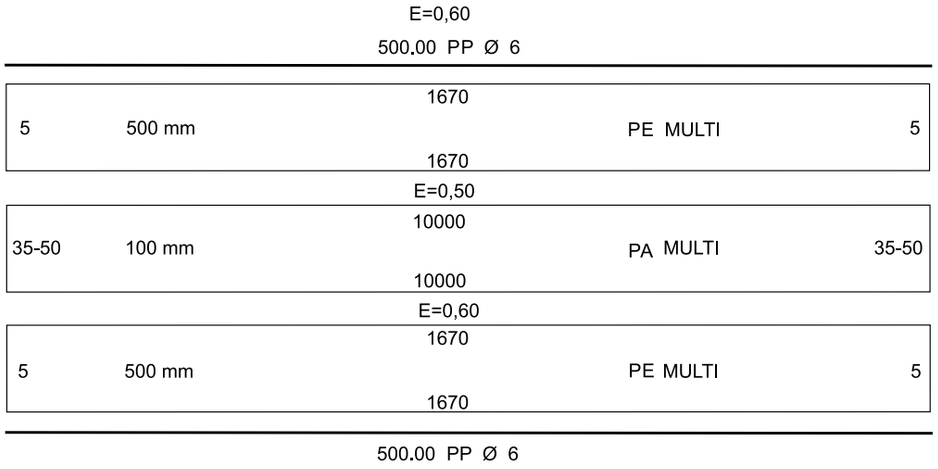

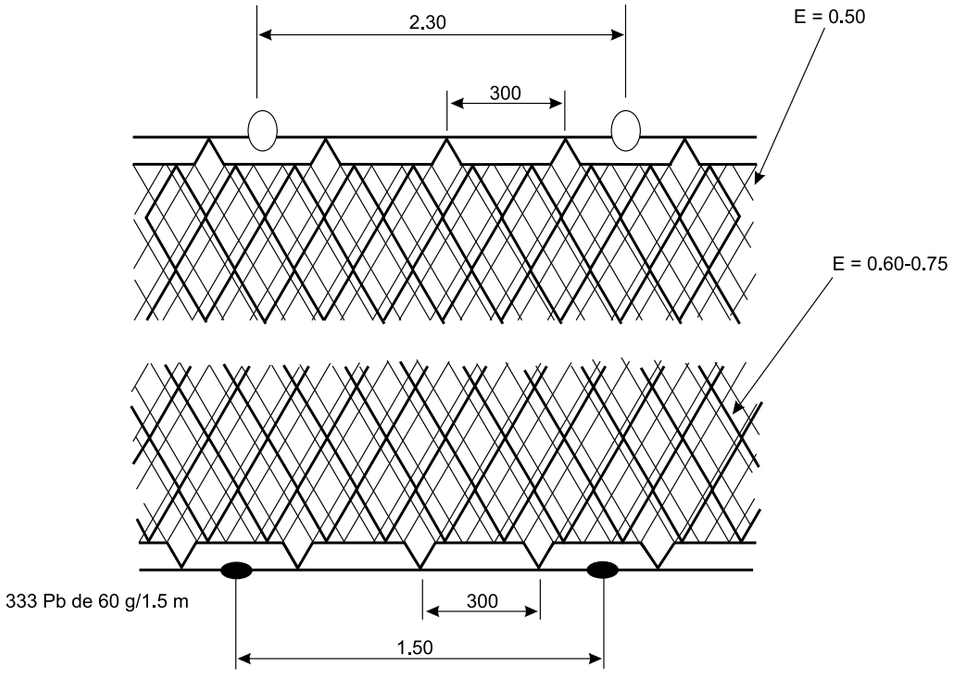

REFERÊNCIAS

Universidade Federal do Rio Grande
Laboratório de Tecnologia Pesqueira e Hidroacústica (FURG)
stefanweigert@gmail.com, abneralves_sf@hotmail.com,
mlang.oceano@gmail.com

Apetrecho: rede de emalhe de fundo
Recursos-alvos: pescada e castanha
Rio Grande do Sul

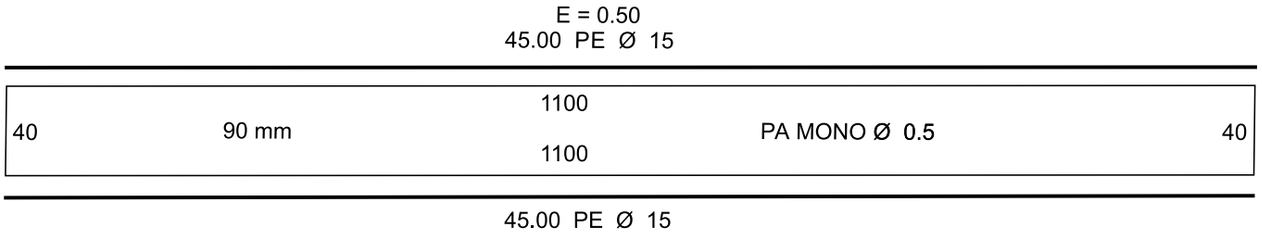

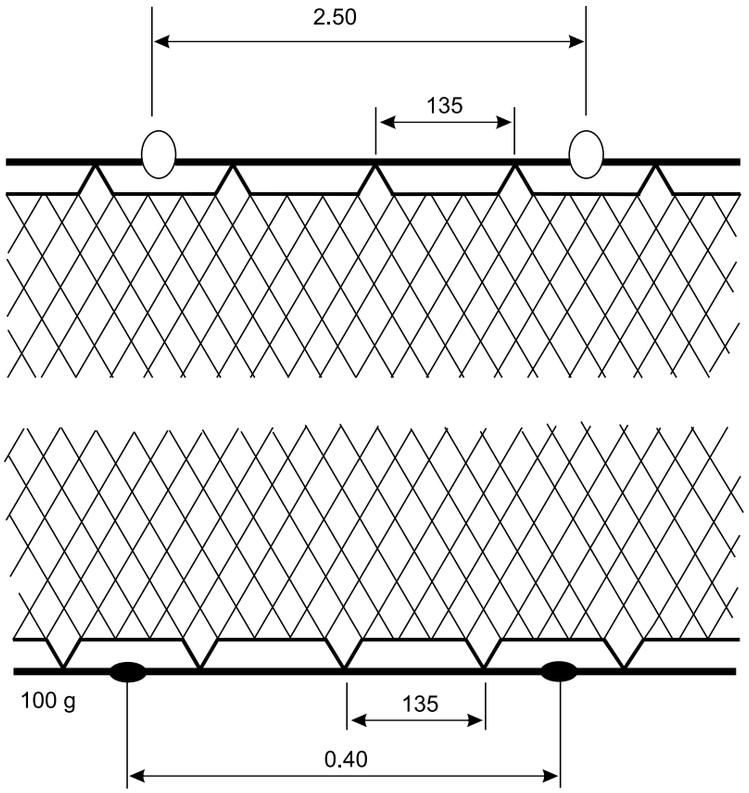

REFERÊNCIAS

Universidade Federal do Rio Grande (FURG)
Laboratório de Tecnologia Pesqueira e Hidroacústica
stefanweigert@gmail.com, abneralves_sf@hotmail.com,
cardosolg15@gmail.com

Apetrecho: rede de emalhe de fundo
Recursos-alvos: pescada, abrótea e castanha
Rio Grande do Sul

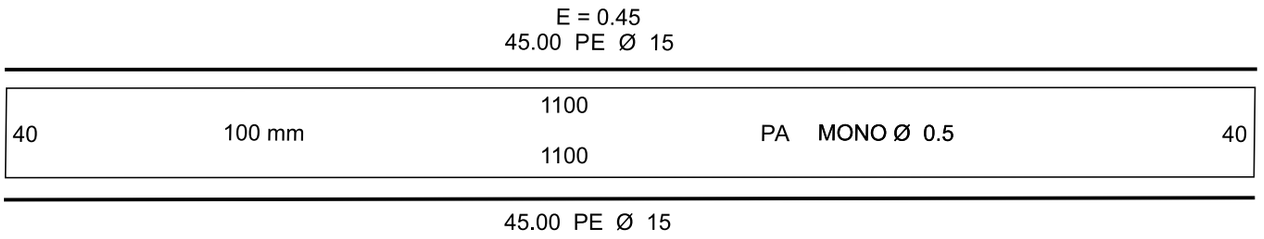

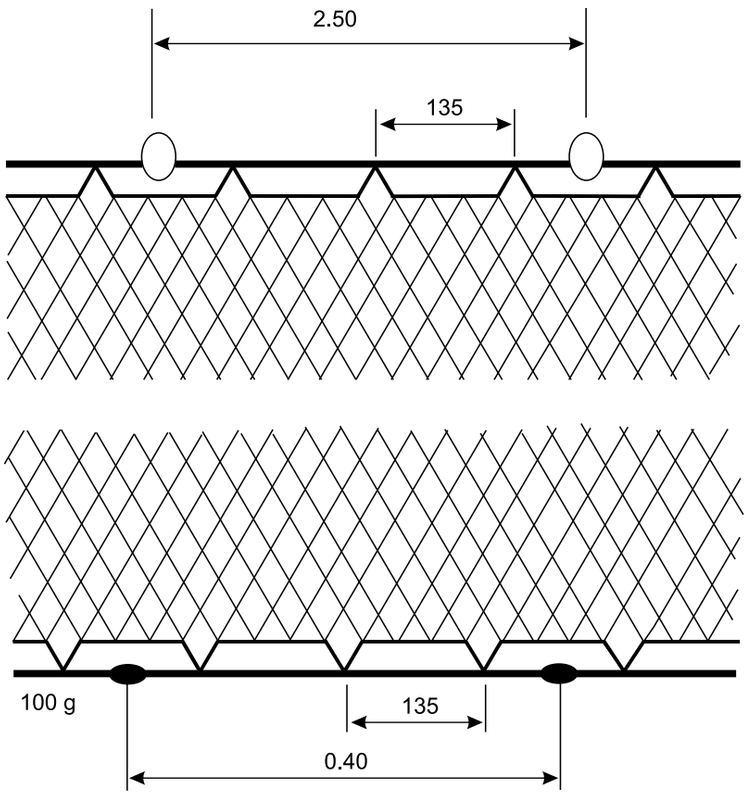

REFERÊNCIAS

Universidade Federal do Rio Grande (FURG)
Laboratório de Tecnologia Pesqueira e Hidroacústica
stefanweigert@gmail.com, abneralves_sf@hotmail.com,
cardosolg15@gmail.com

Apetrecho: rede de emalhe de fundo
Recurso-alvo: corvina
Rio Grande do Sul

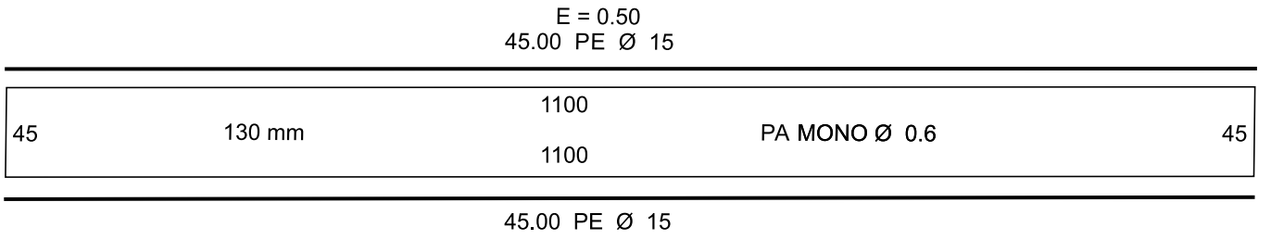

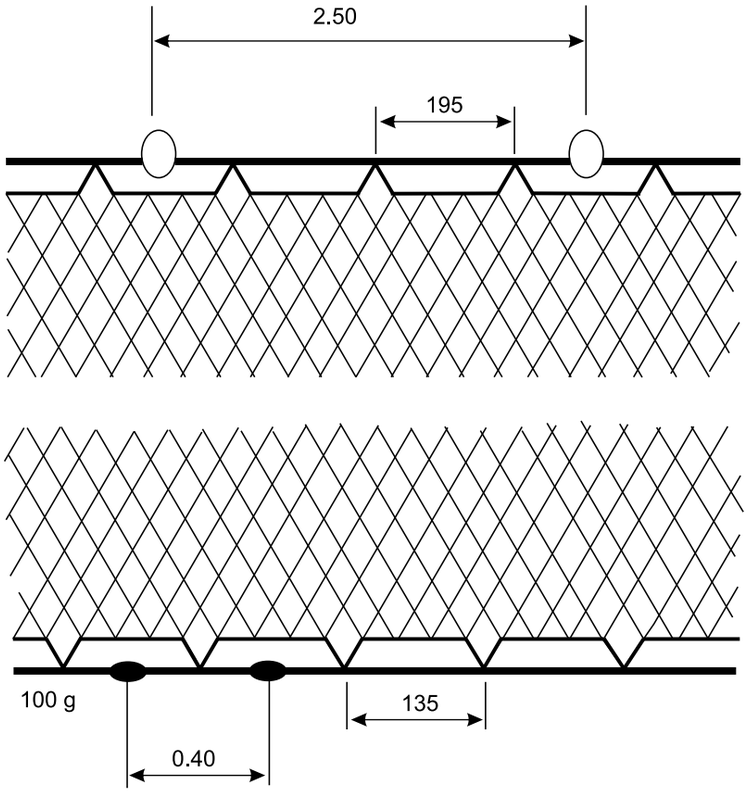

REFERÊNCIAS

Universidade Federal do Rio Grande (FURG)
Laboratório de Tecnologia Pesqueira e Hidroacústica
stefanweigert@gmail.com, abneralves_sf@hotmail.com,
cardosolg15@gmail.com

Apetrecho: rede de emalhe de superfície
Recurso-alvo: anchova
Rio Grande do Sul

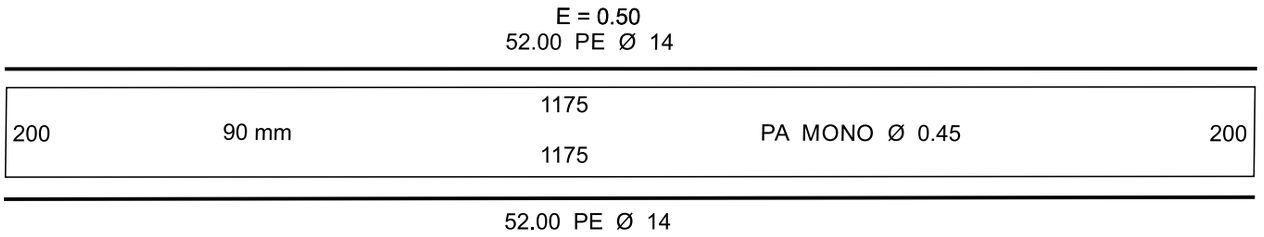

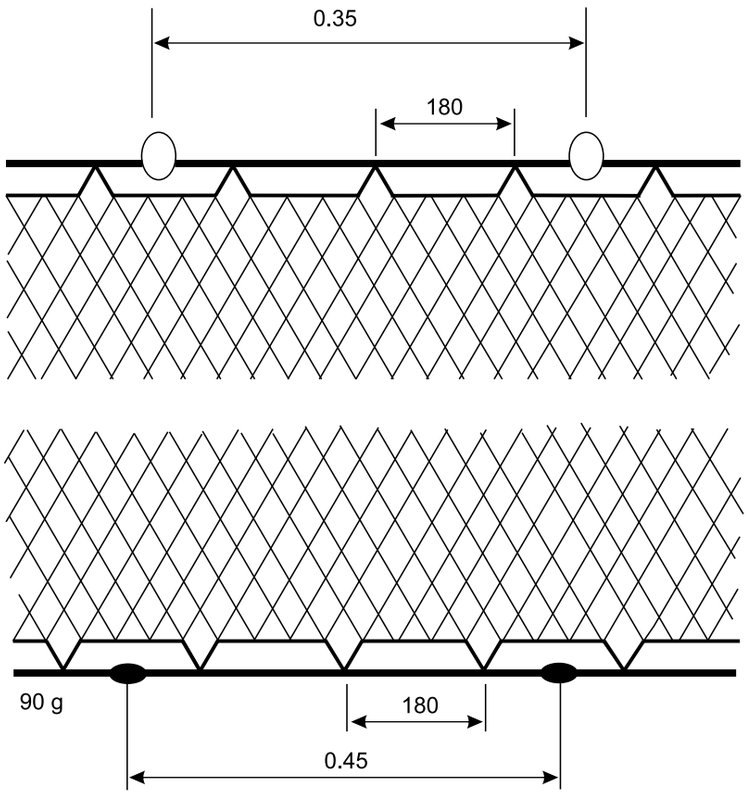

REFERÊNCIAS

Universidade Federal do Rio Grande (FURG)
Laboratório de Tecnologia Pesqueira e Hidroacústica
stefanweigert@gmail.com, abneralves_sf@hotmail.com,
cardosolg15@gmail.com

Apetrecho: rede de emalhe de fundo
Recursos-alvos: corvina e pescada-amarela
Litoral Norte do Rio Grande do Sul

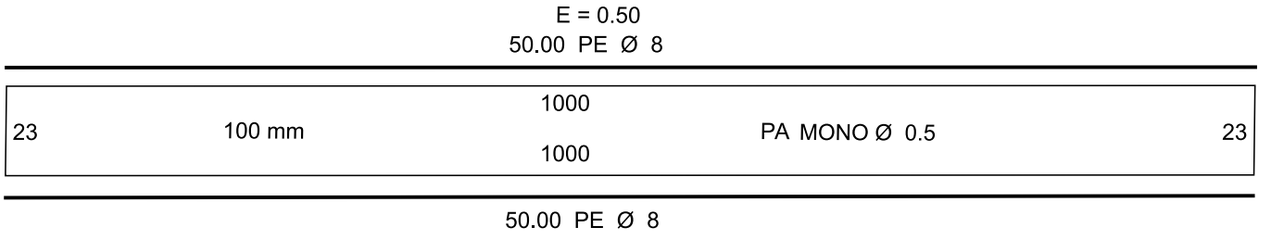

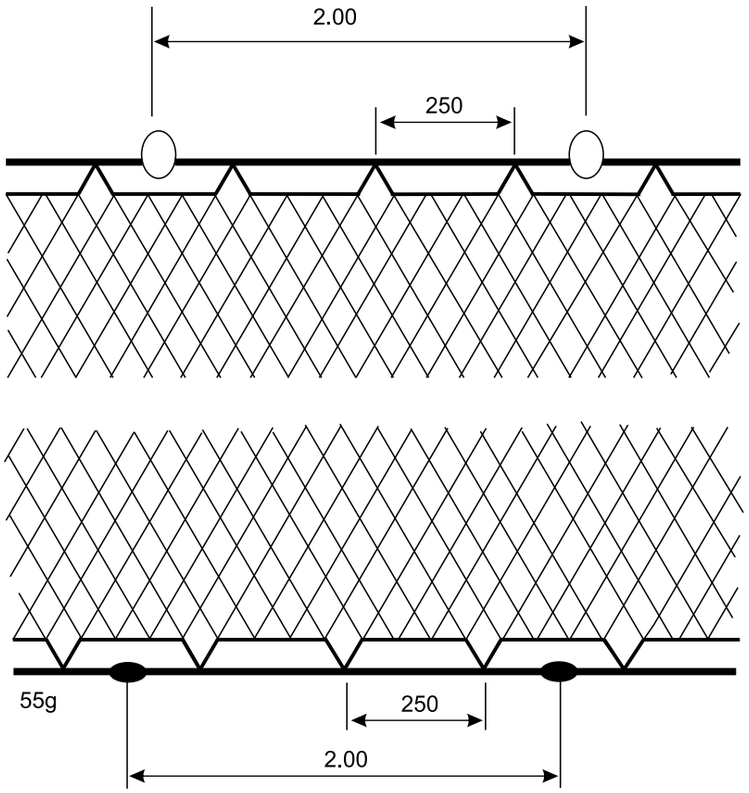

REFERÊNCIAS

Universidade Federal do Rio Grande (FURG)
Laboratório de Tecnologia Pesqueira e Hidroacústica
stefanweigert@gmail.com, abneralves_sf@hotmail.com,
mlang.oceano@gmail.com

Apetrecho: rede de emalhe de fundo
Recurso-alvo: linguado
Litoral Norte do Rio Grande do Sul

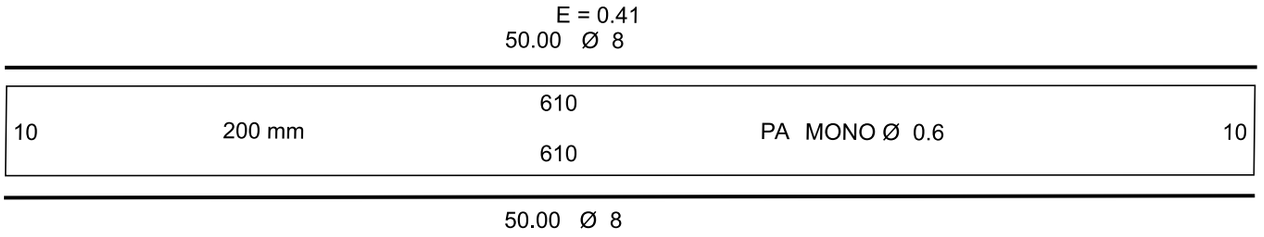

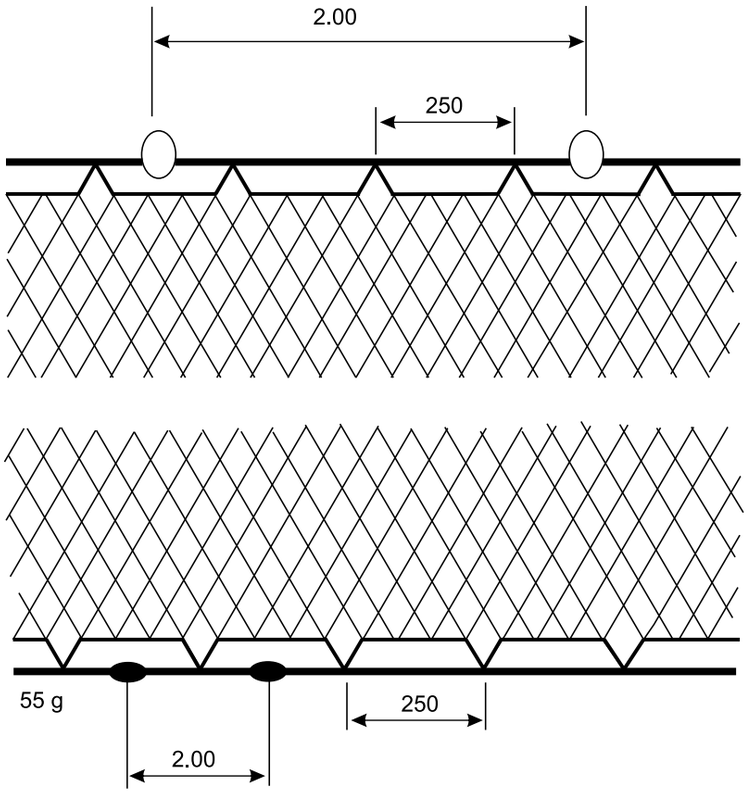

REFERÊNCIAS

Universidade Federal do Rio Grande (FURG)
Laboratório de Tecnologia Pesqueira e Hidroacústica
stefanweigert@gmail.com, abneralves_sf@hotmail.com,
mlang.oceano@gmail.com

Apetrecho: rede de emalhe de fundo
Recurso-alvo: papa-terra
Litoral Norte do Rio Grande do Sul

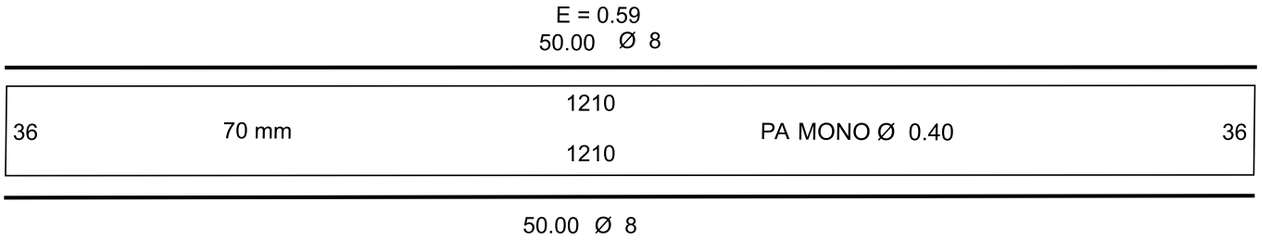

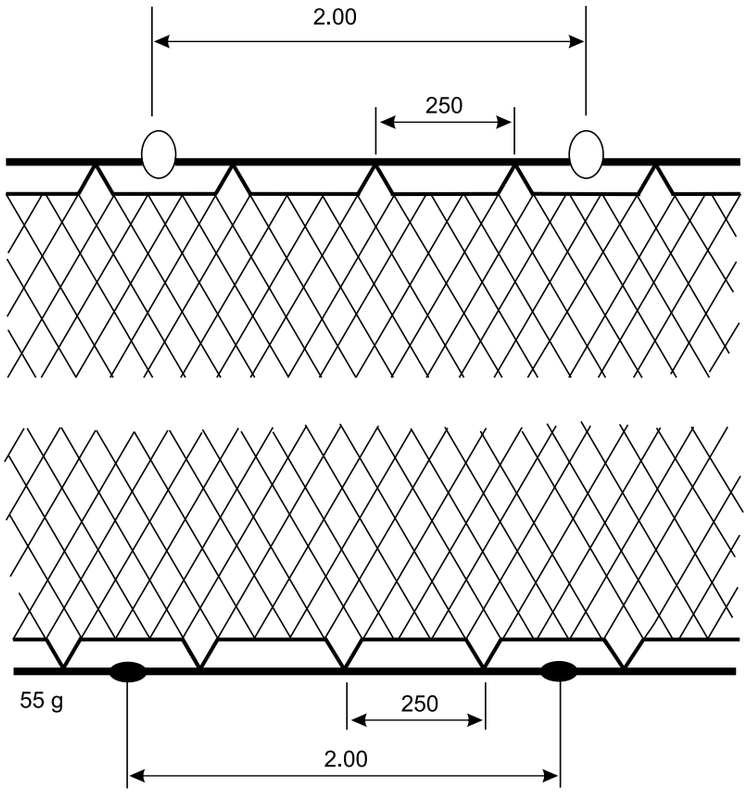

REFERÊNCIAS

Universidade Federal do Rio Grande (FURG)
Laboratório de Tecnologia Pesqueira e Hidroacústica
stefanweigert@gmail.com, abneralves_sf@hotmail.com,
mlang.oceano@gmail.com

Apetrecho: manjoada
Recurso-alvo: corvina
Lagos dos Patos - RS

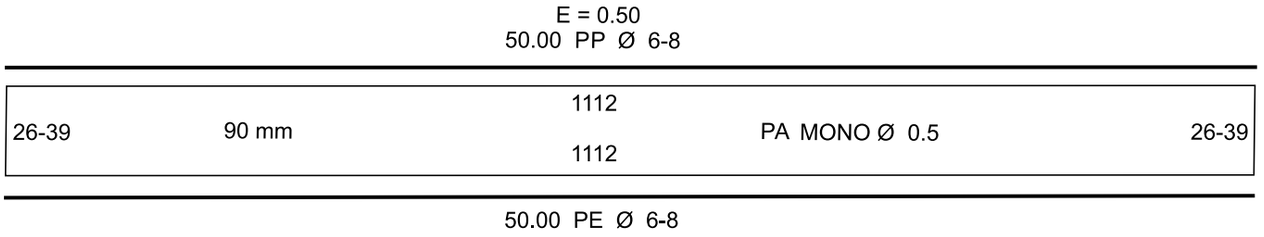

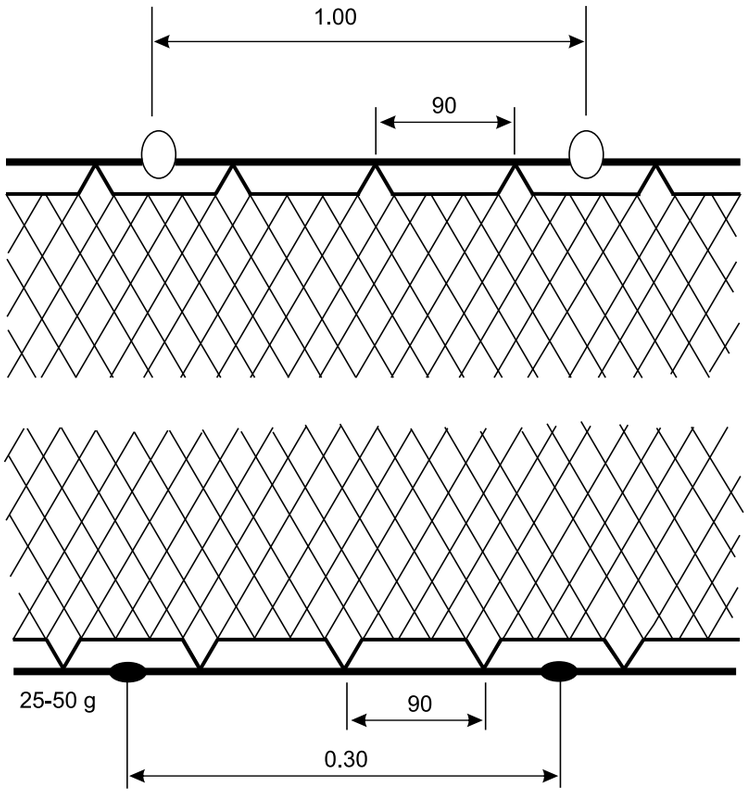

REFERÊNCIAS

Universidade Federal do Rio Grande (FURG)
Laboratório de Tecnologia Pesqueira e Hidroacústica
stefanweigert@gmail.com, abneralves_sf@hotmail.com

Apetrecho: manjoada
Recurso-alvo: linguado
Lagos dos Patos - RS

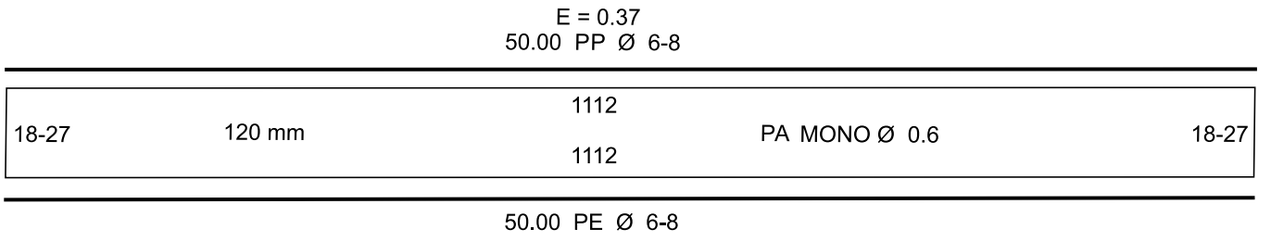

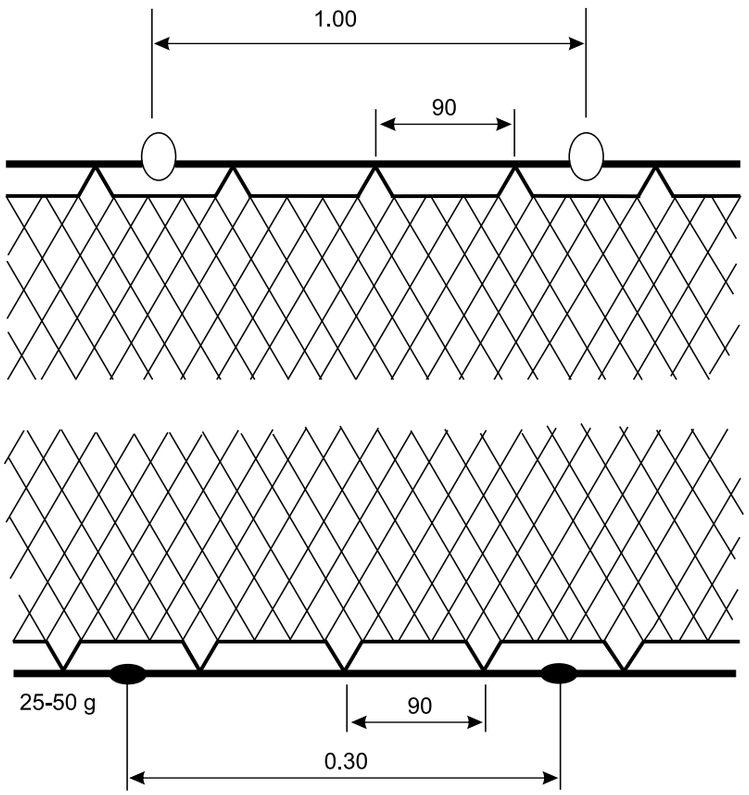

REFERÊNCIAS

Universidade Federal do Rio Grande (FURG)
Laboratório de Tecnologia Pesqueira e Hidroacústica
stefanweigert@gmail.com, abneralves_sf@hotmail.com

Apetrecho: manjoada
Recurso-alvo: peixe-rei
Lagos dos Patos - RS

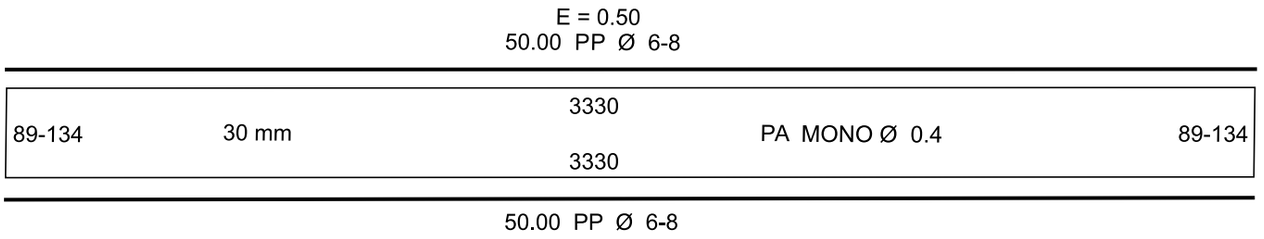

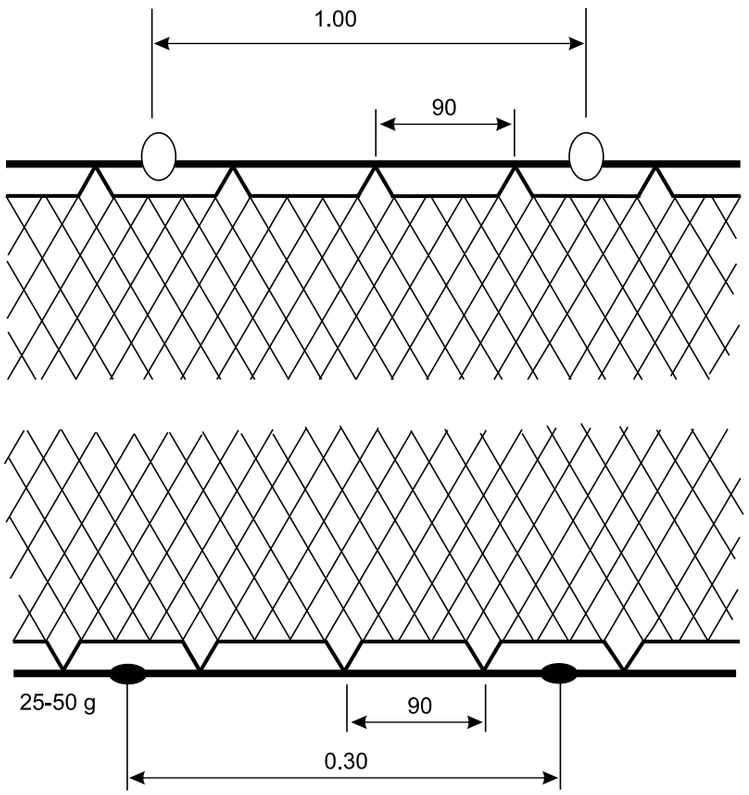

REFERÊNCIAS

Universidade Federal do Rio Grande (FURG)
Laboratório de Tecnologia Pesqueira e Hidroacústica
stefanweigert@gmail.com, abneralves_sf@hotmail.com

Apetrecho: manjoada
Recurso-alvo: tainha
Lagos dos Patos - RS

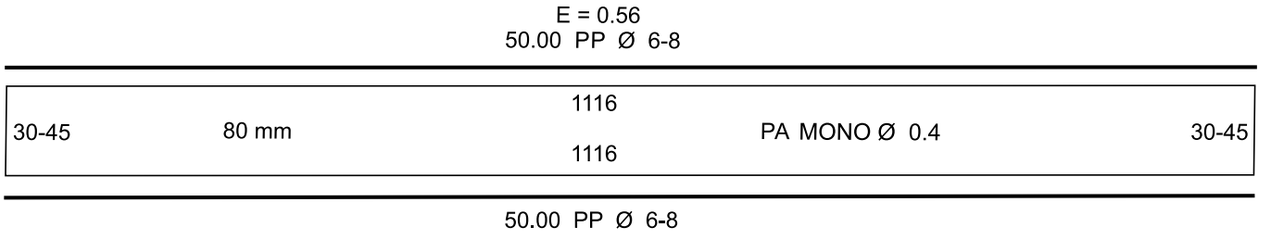

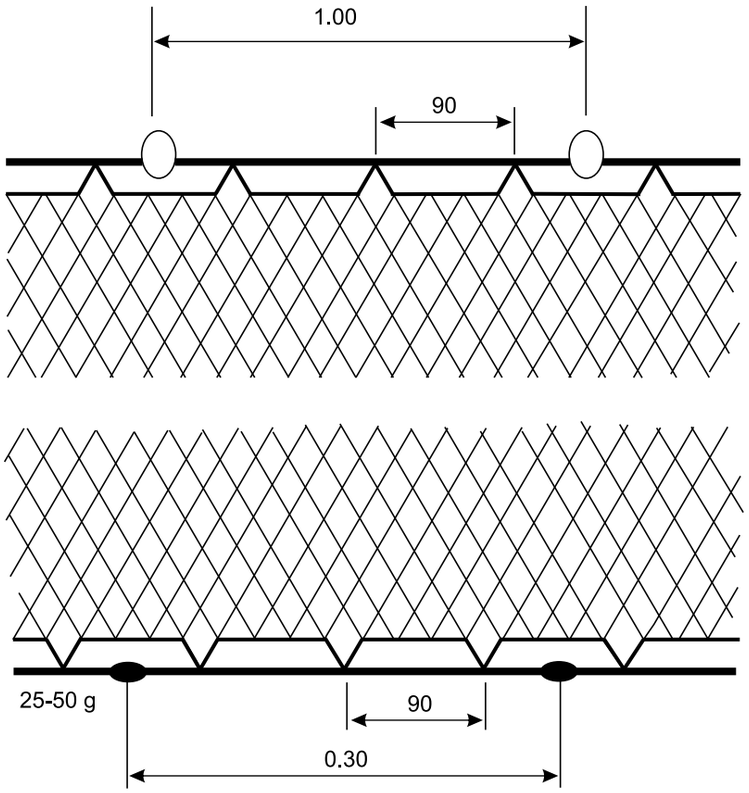

REFERÊNCIAS

Universidade Federal do Rio Grande (FURG)
Laboratório de Tecnologia Pesqueira e Hidroacústica
stefanweigert@gmail.com, abneralves_sf@hotmail.com

Apetrecho: rede de lance
Recurso-alvo: corvina
Lagos dos Patos - RS

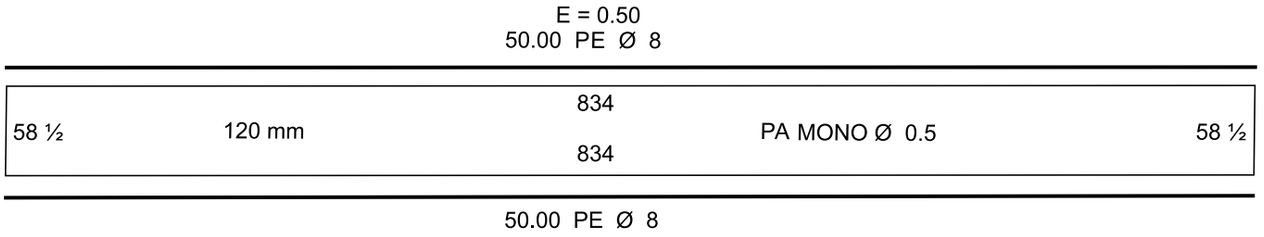

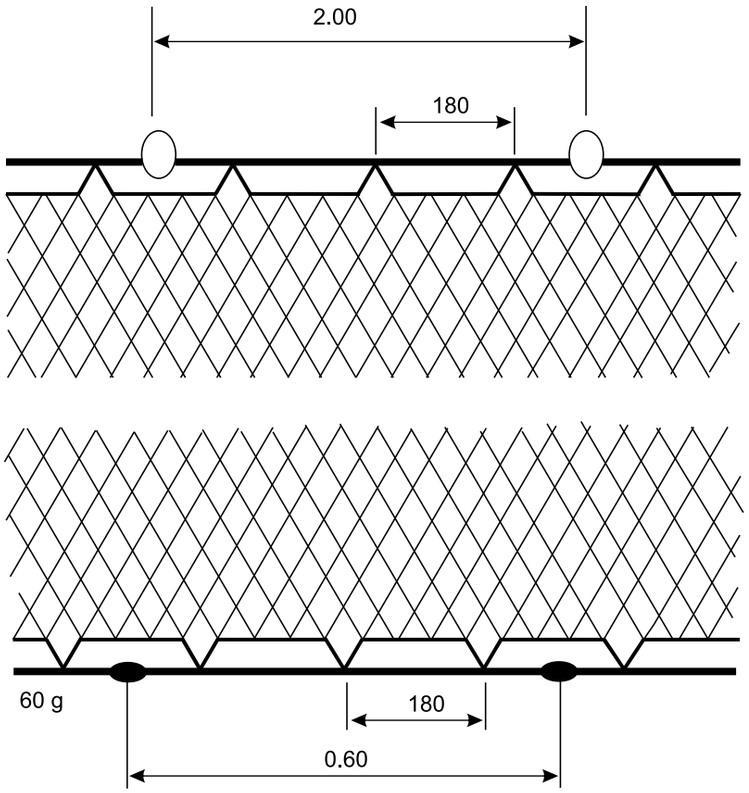

REFERÊNCIAS

Universidade Federal do Rio Grande (FURG)
Laboratório de Tecnologia Pesqueira e Hidroacústica
stefanweigert@gmail.com, abneralves_sf@hotmail.com

Apetrecho: rede de lance
Recurso-alvo: tainha
Lagos dos Patos - RS

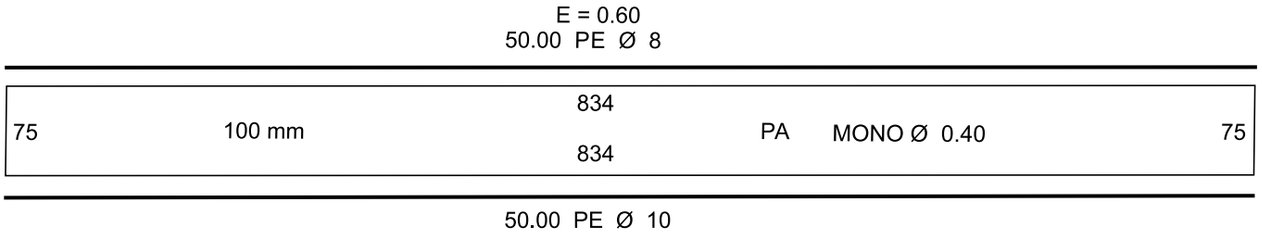

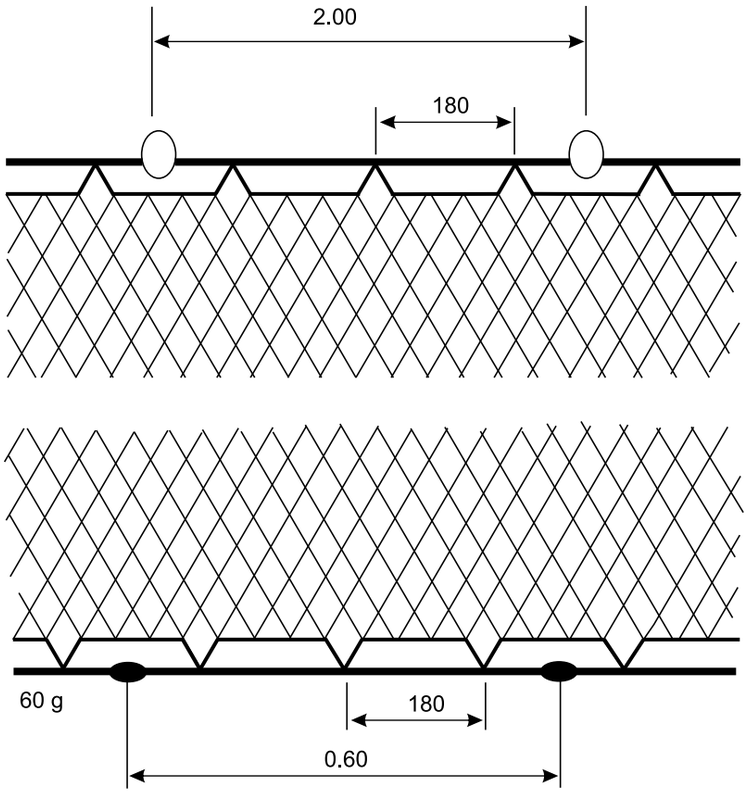

REFERÊNCIAS

Universidade Federal do Rio Grande (FURG)
Laboratório de Tecnologia Pesqueira e Hidroacústica
stefanweigert@gmail.com, abneralves_sf@hotmail.com

Apetrecho: rede de lance de praia
Recursos-alvos: papa-terra e pescadinha
Rio Grande do Sul

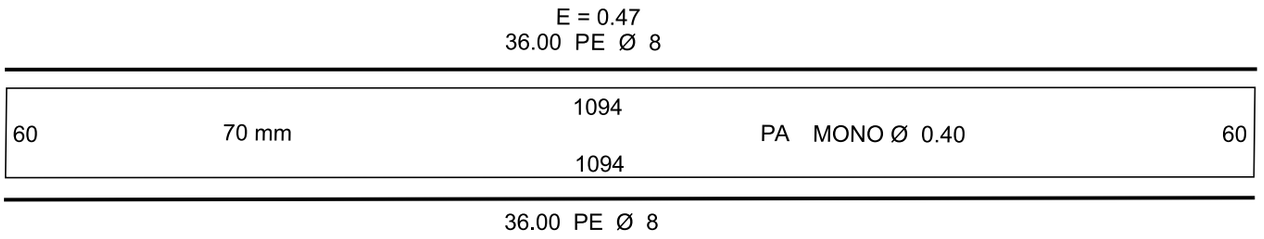

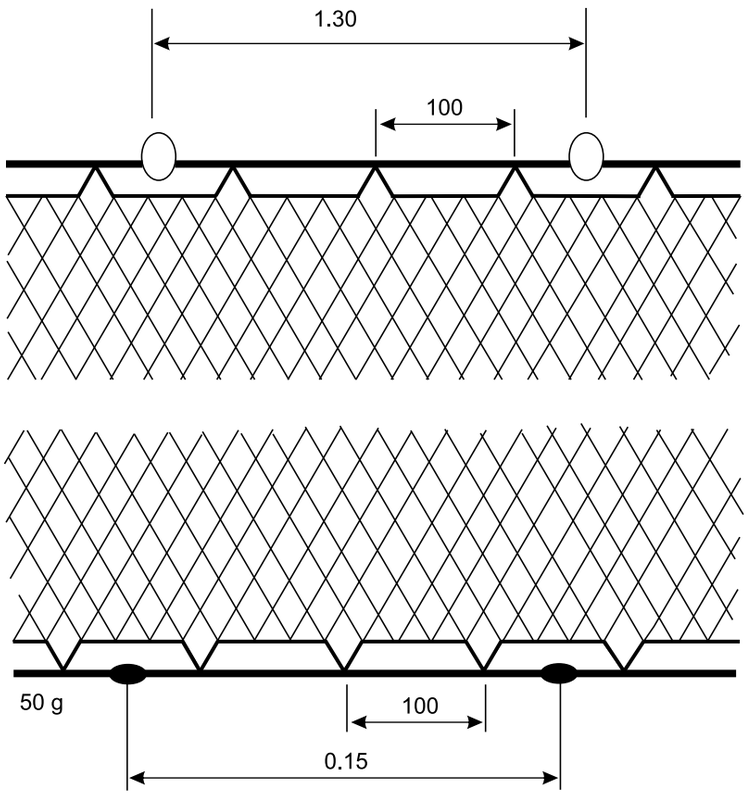

REFERÊNCIAS

Universidade Federal do Rio Grande (FURG)
Laboratório de Tecnologia Pesqueira e Hidroacústica
stefanweigert@gmail.com, abneralves_sf@hotmail.com

Apetrecho: passeadeira
Recursos-alvos: tainha e papa-terra
Rio Grande (Praia do Cassino) - RS

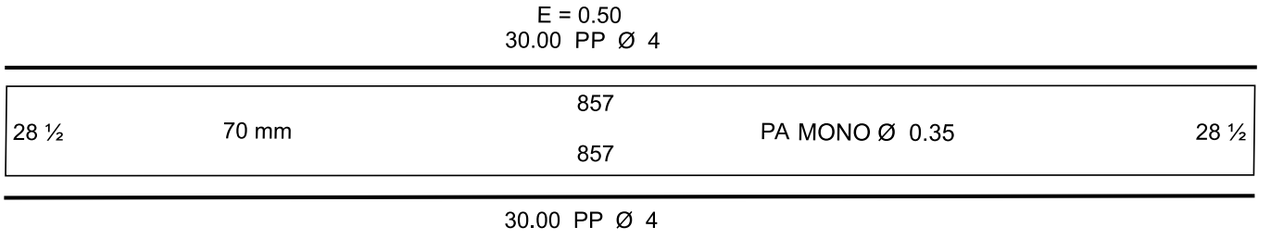

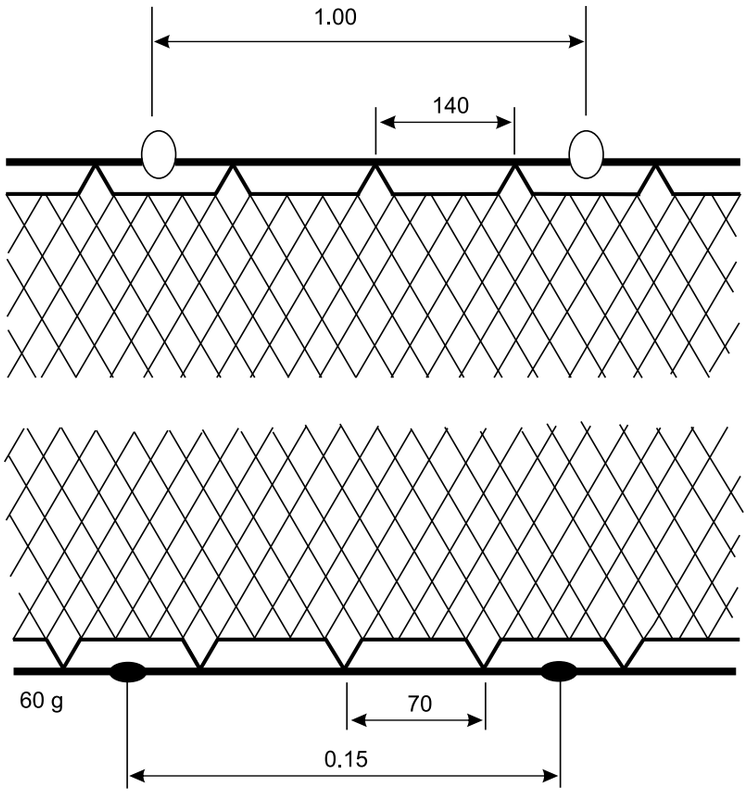

REFERÊNCIAS

Universidade Federal do Rio Grande (FURG)
Laboratório de Tecnologia Pesqueira e Hidroacústica
stefanweigert@gmail.com, abneralves_sf@hotmail.com

Apetrecho: rede de cercar e emalhar
Recursos-alvos: peixes
Laguna - SC

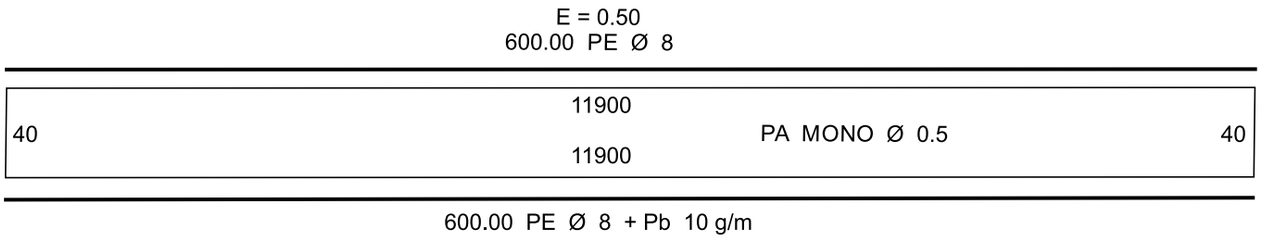

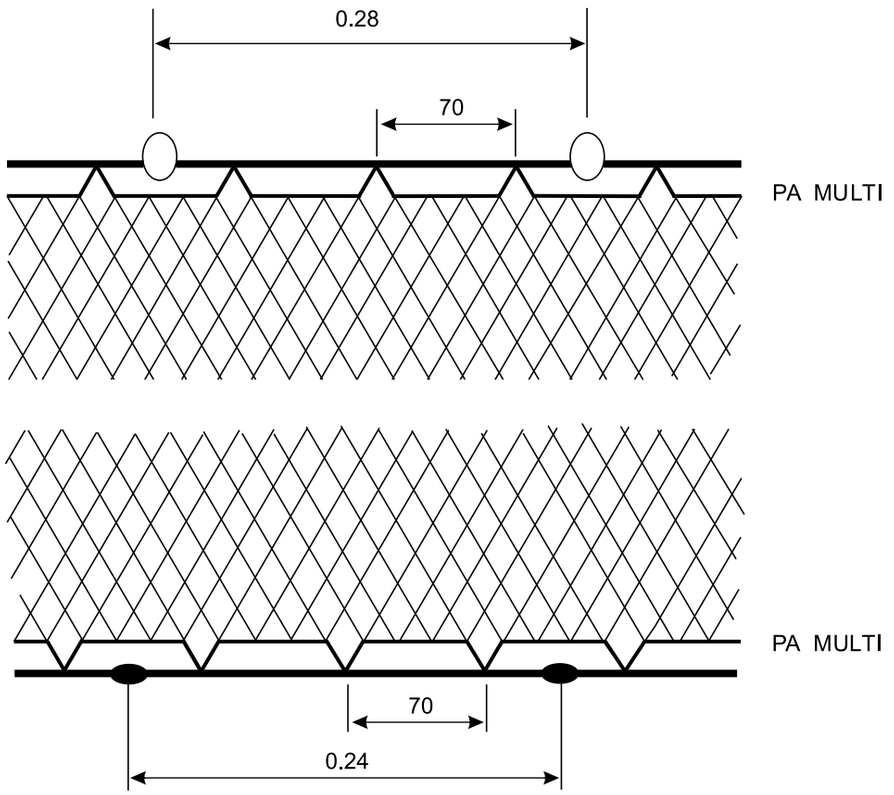

REFERÊNCIAS

Universidade do Estado de Santa Catarina (UDESC - Campus Laguna)
Departamento de Engenharia de Pesca e Ciências Biológicas - DEPB
eduardo.gentil@udesc.br

Apetrecho: feiticeira
Recursos-alvos: peixes
Santa Catarina

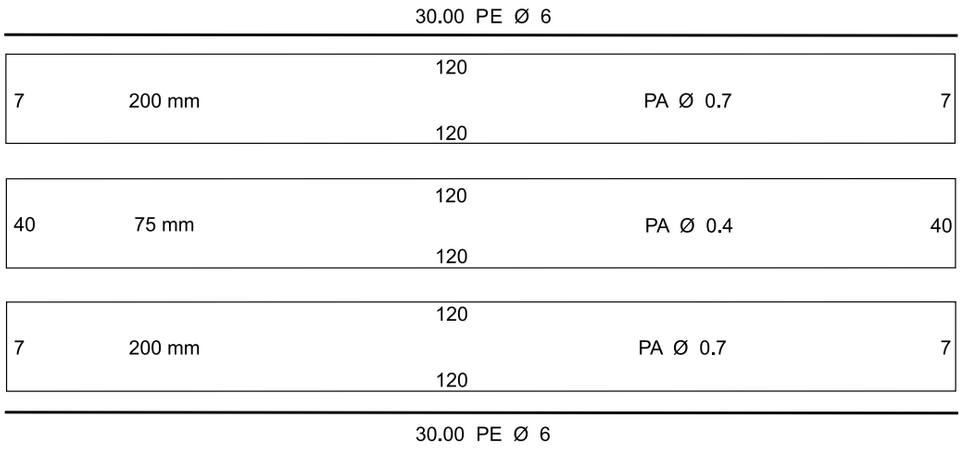

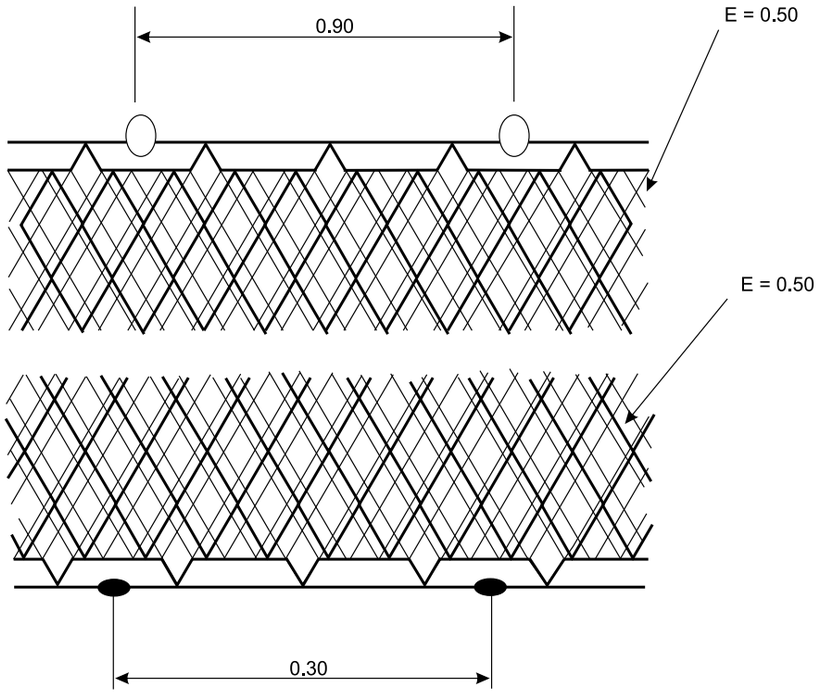

REFERÊNCIAS

Universidade do Estado de Santa Catarina (UDESC - Campus Laguna)
Departamento de Engenharia de Pesca e Ciências Biológicas - DEPB
eduardo.gentil@udesc.br

Apetrecho: rede de emalhe de superfície
Recurso-alvo: anchova
Santa Catarina

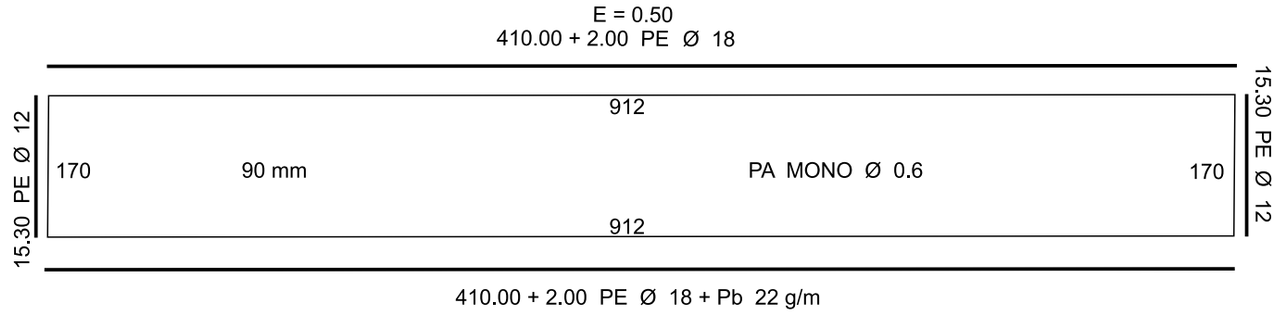

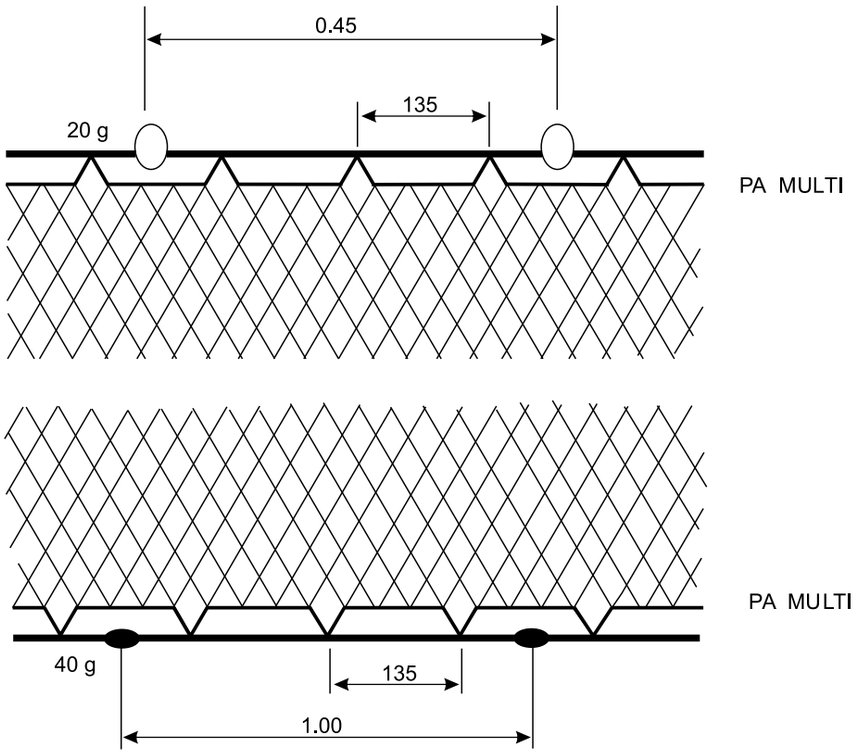

REFERÊNCIAS

Universidade do Estado de Santa Catarina (UDESC - Campus Laguna)
Departamento de Engenharia de Pesca e Ciências Biológicas - DEPB
eduardo.gentil@udesc.br

Apetrecho: rede de emalhe de fundo
Recurso-alvo: corvina
Santa Catarina

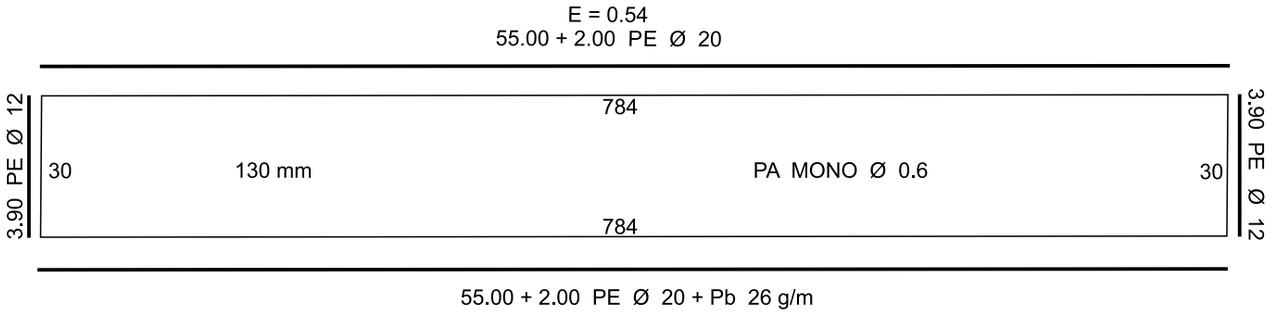

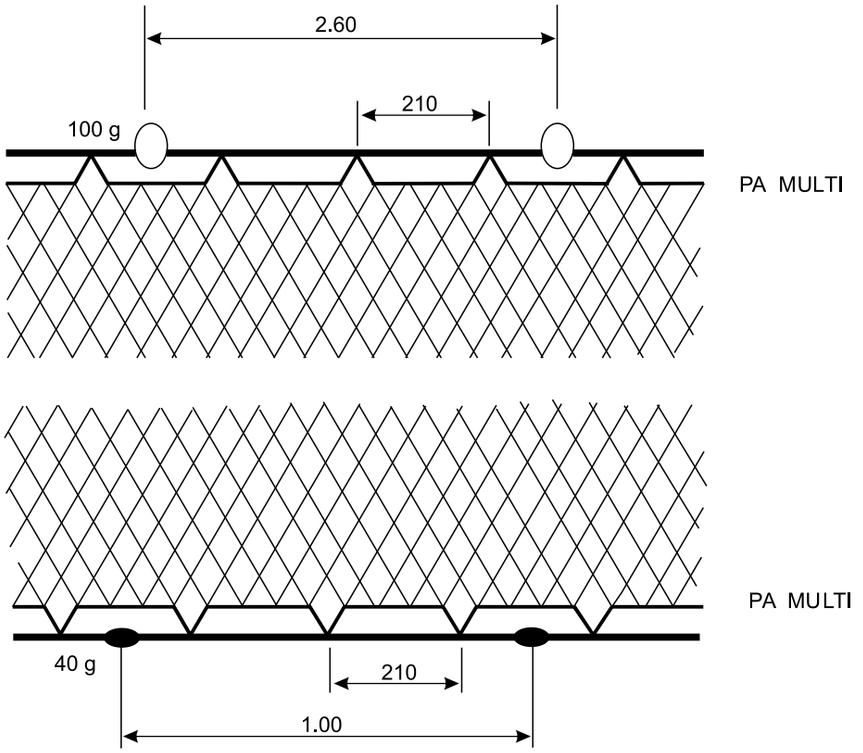

REFERÊNCIAS

Universidade do Estado de Santa Catarina (UDESC - Campus Laguna)
Departamento de Engenharia de Pesca e Ciências Biológicas - DEPB
eduardo.gentil@udesc.br

Apetrecho: rede de emalhe de fundo
Recursos-alvos: pescada, anchova e castanha
Santa Catarina

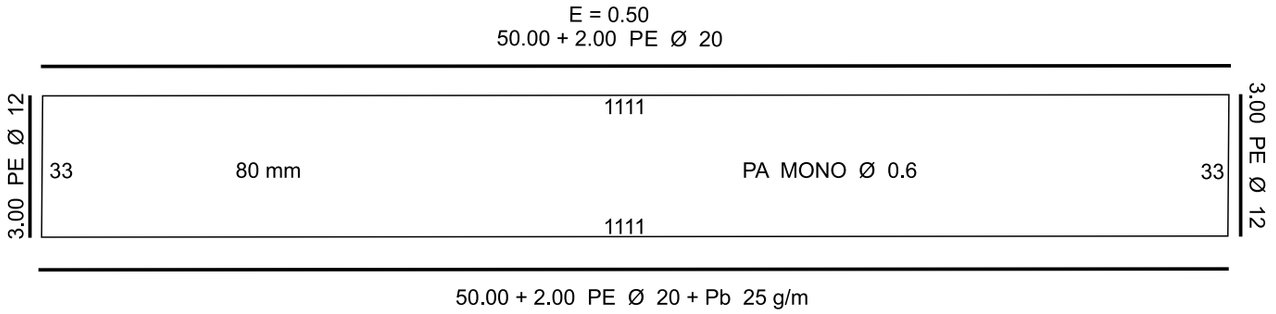

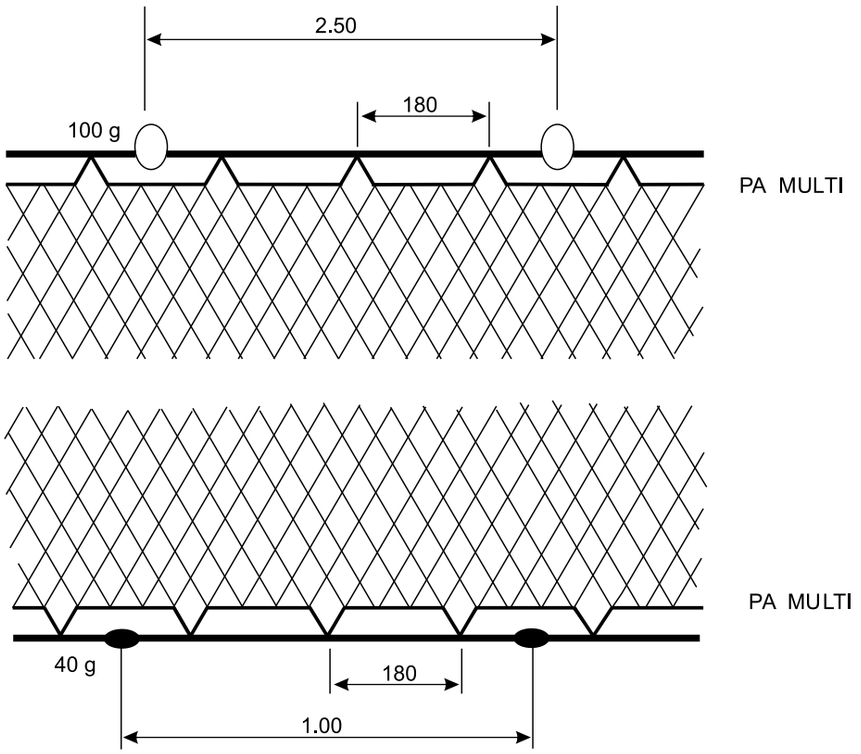

REFERÊNCIAS

Universidade do Estado de Santa Catarina (UDESC - Campus Laguna)
Departamento de Engenharia de Pesca e Ciências Biológicas - DEPB
eduardo.gentil@udesc.br

Apetrecho: rede de emalhe de fundo
Recursos-alvos: abrótea, pescada e castanha
Santa Catarina

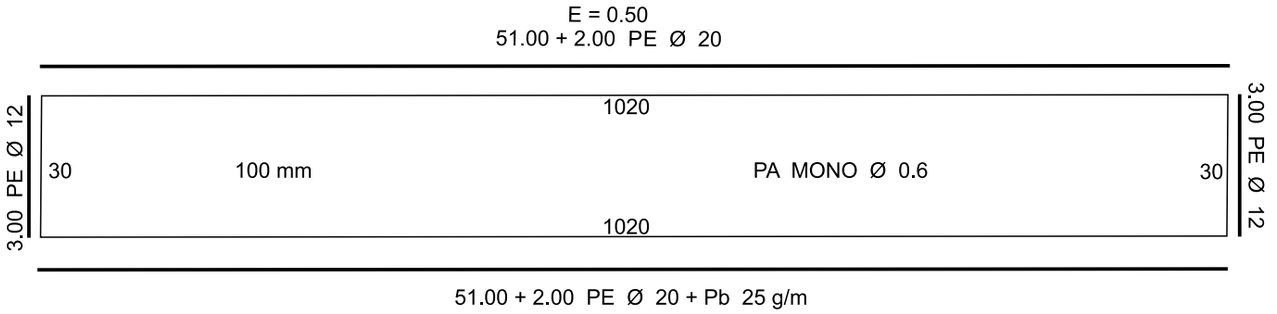

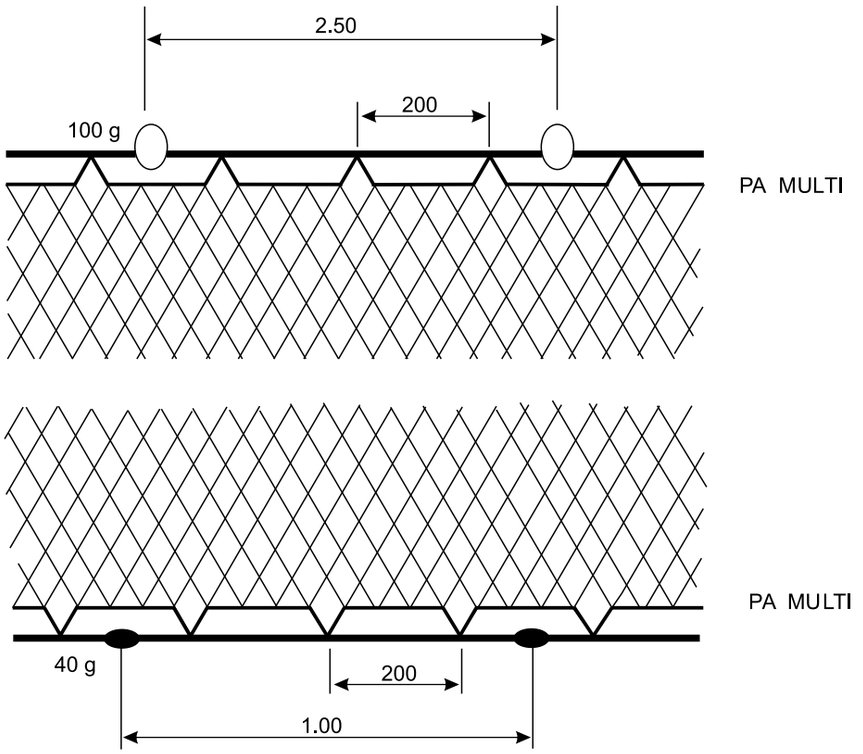

REFERÊNCIAS

Universidade do Estado de Santa Catarina (UDESC - Campus Laguna)
Departamento de Engenharia de Pesca e Ciências Biológicas - DEPB
eduardo.gentil@udesc.br

Apetrecho: rede de emalhe
Recurso-alvo: raia
Praia do Mosqueiro - SE

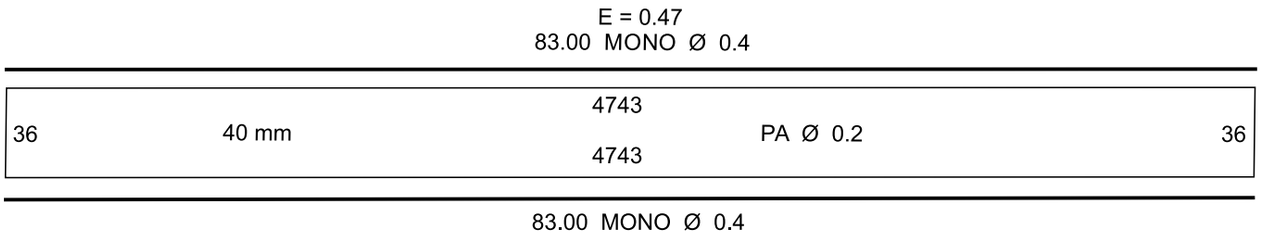

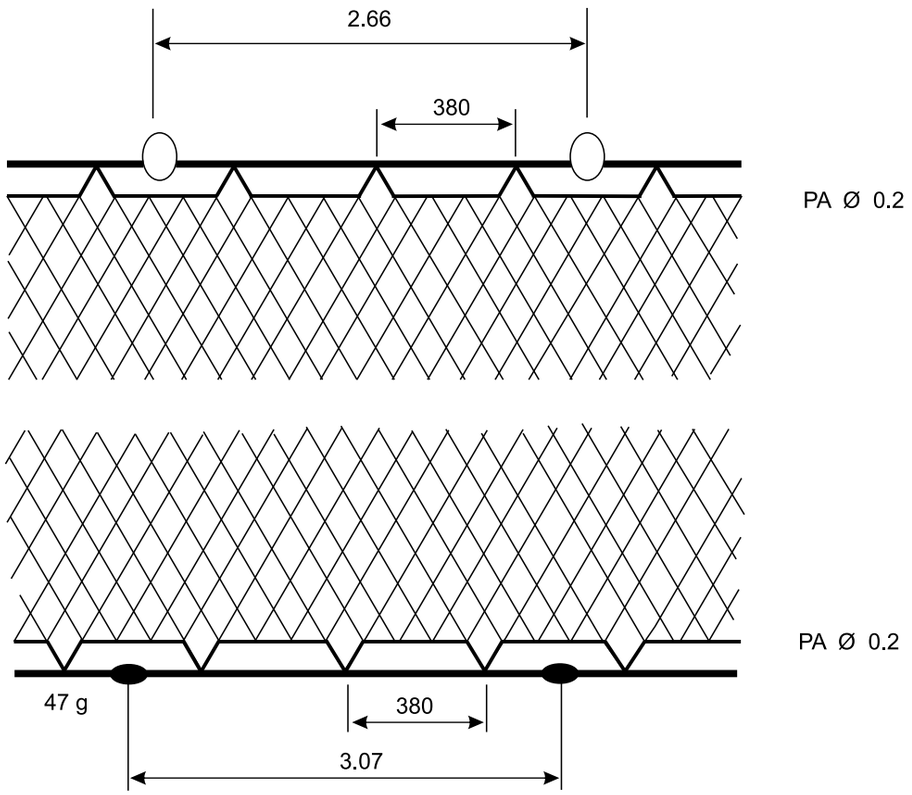

REFERÊNCIAS

Universidade Federal de Sergipe
Departamento de Pesca e Aquicultura
anarosa.araujo@ufs.br

Apetrecho: rede de emalhe
Recursos-alvos: savelha, sardinha e garapau
Praia do Mosqueiro - SE

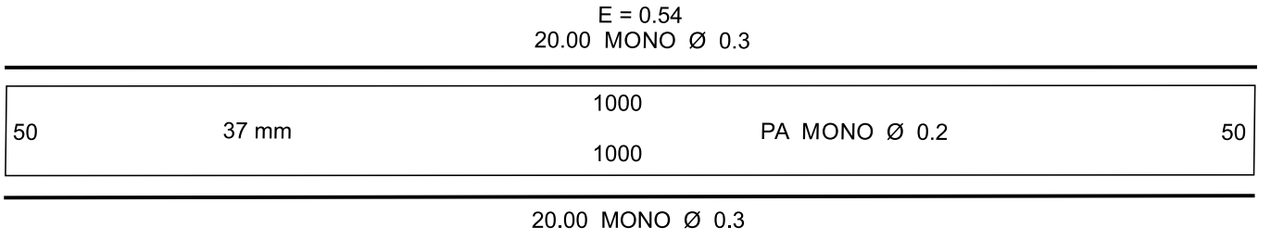

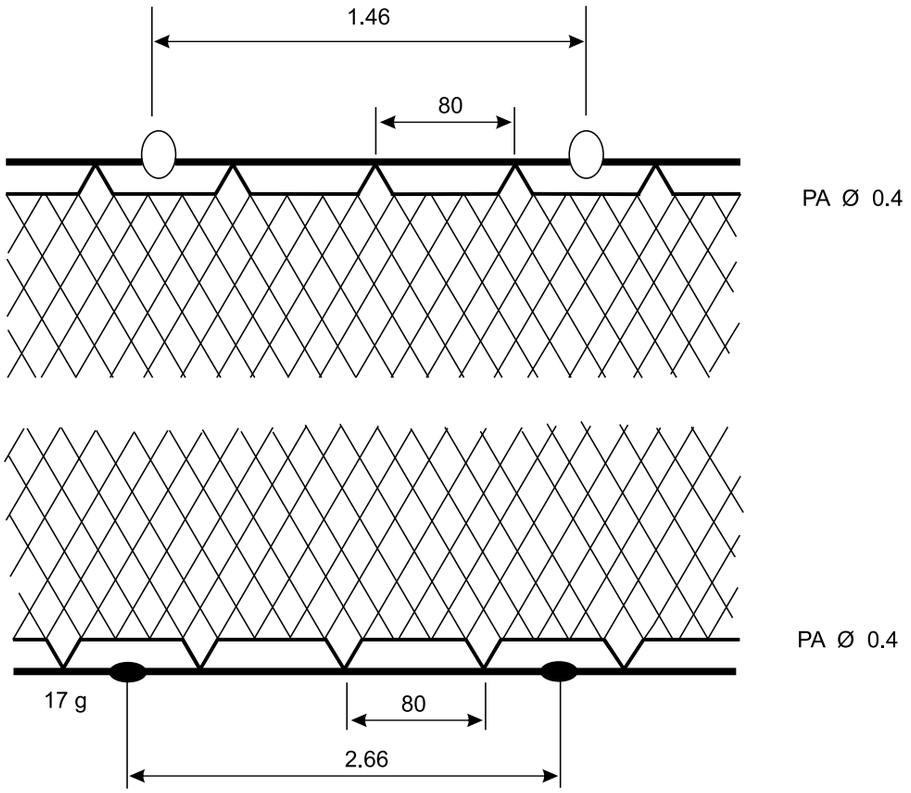

REFERÊNCIAS

Universidade Federal de Sergipe
Departamento de Pesca e Aquicultura
anarosa.araujo@ufs.br

Apetrecho: rede de emalhe
Recursos-alvos: robalo, pescada grande e bagre
Praia do Mosqueiro - SE

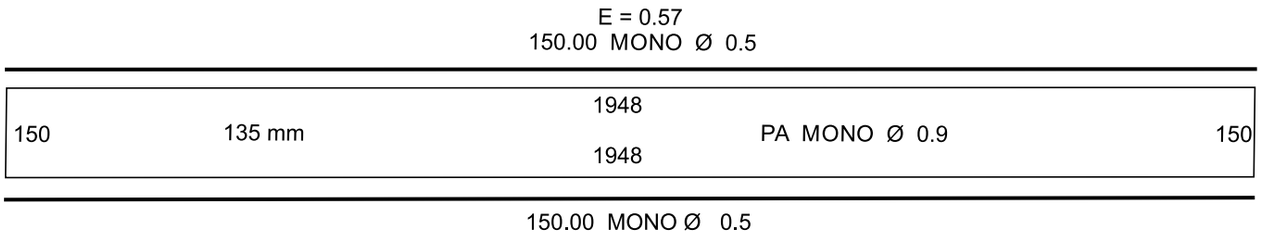

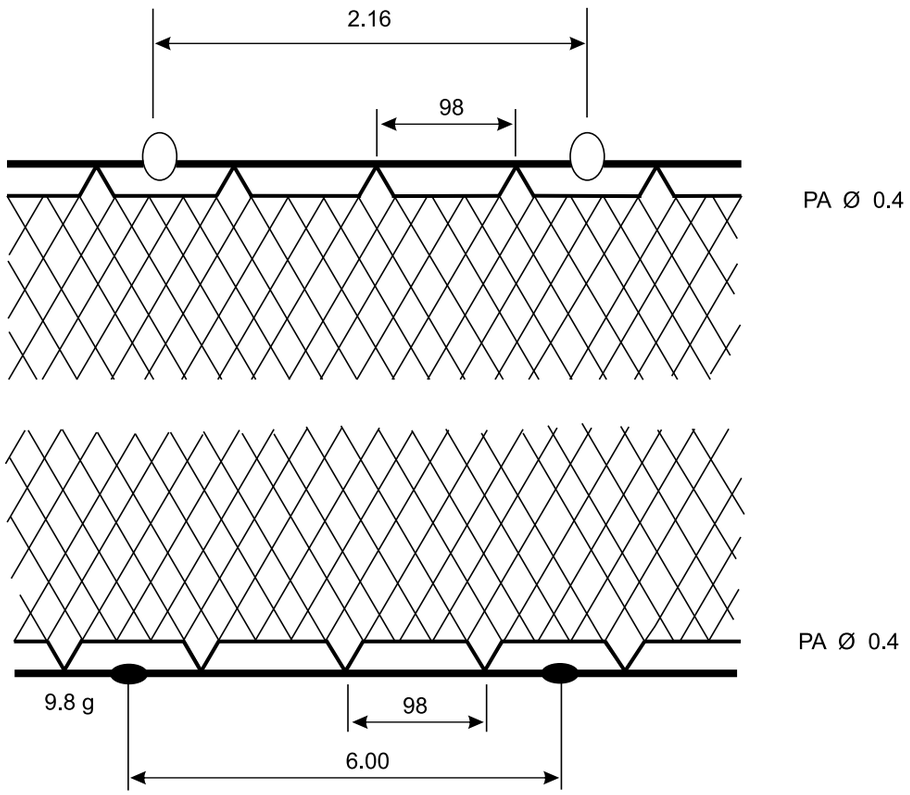

REFERÊNCIAS

Universidade Federal de Sergipe
Departamento de Pesca e Aquicultura
anarosa.araujo@ufs.br

REDES ELEVADIÇAS

Apetrecho: coca de lançar
Recursos-alvos: siris
Santa Catarina

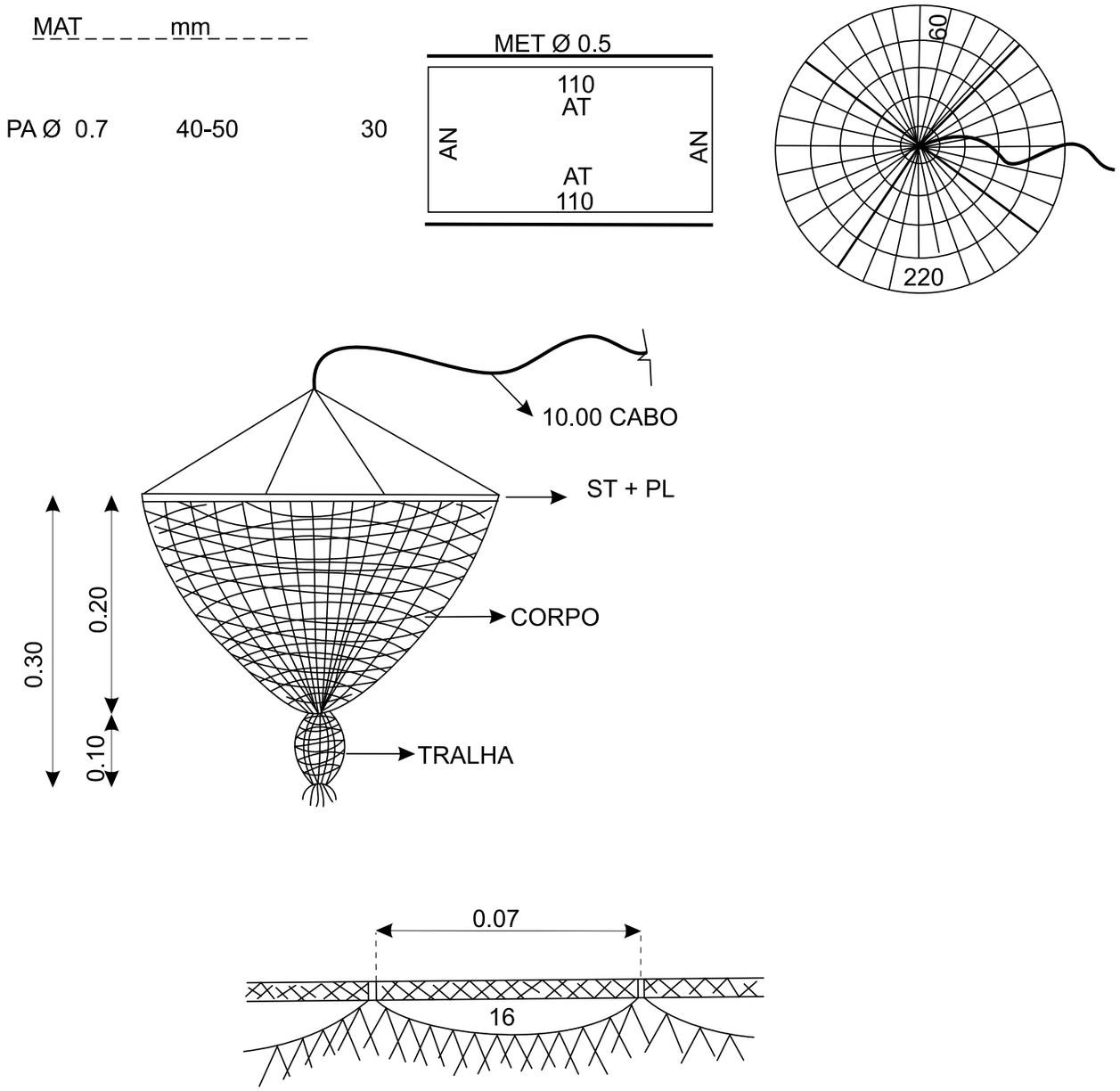

REFERÊNCIAS
Universidade do Estado de Santa Catarina (UDESC - Campus Laguna)
Departamento de Engenharia de Pesca e Ciências Biológicas - DEPB
eduardo.gentil@udesc.br

Apetrecho: pituca, pituqueira ou tituca
Recursos-alvos: siris
Piaçabuçu, Jequiá da Praia e Coruripe - AL

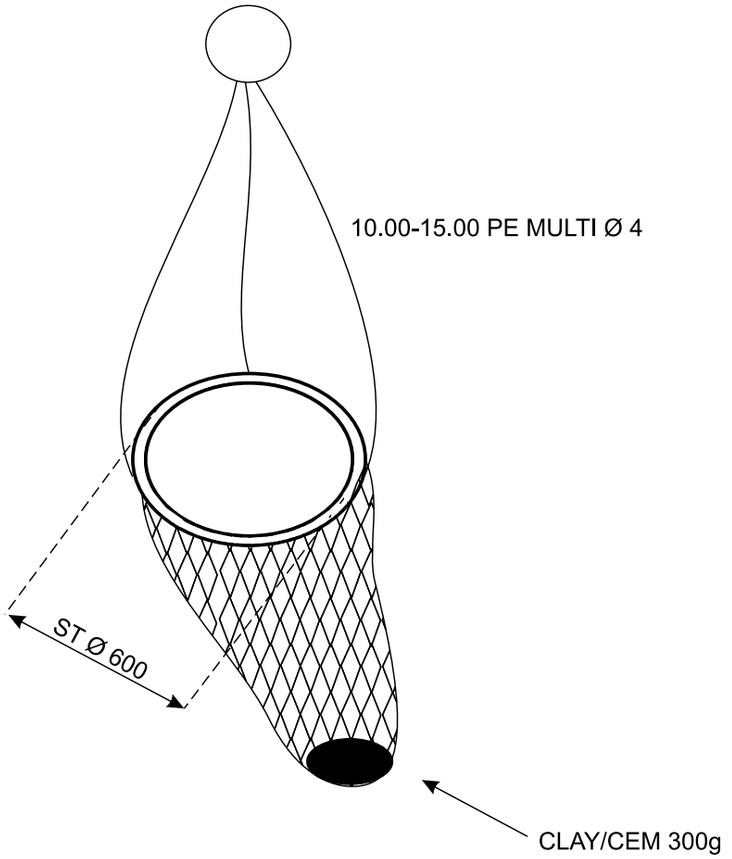

	26-30	
12-16	60 mm PA MONO Ø 0.2-0.4	12-16
	26-30	

REFERÊNCIAS

Universidade Federal de Alagoas - Unidade de Ensino Penedo
Laboratório de Investigação e Manejo da Pesca - IMAP
oliveira.igordamata@gmail.com, jurandyrengpesca@outlook.com

Apetrecho: landuá
Recursos-alvos: peixes de pequeno porte e crustáceos
Sirinhaém - PE

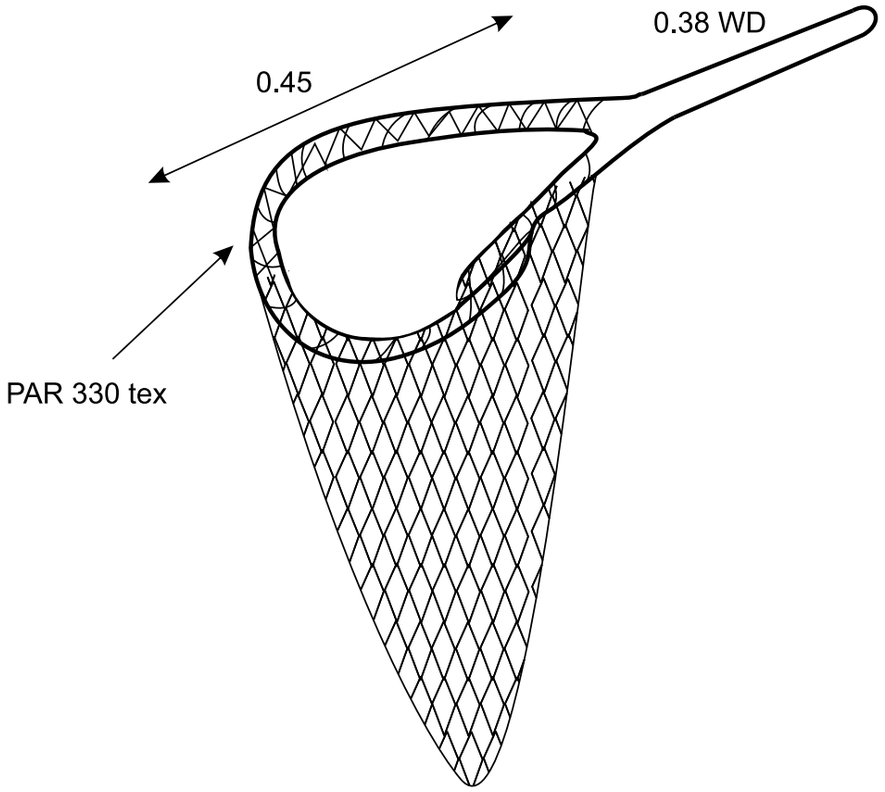

		174	
19 ½	28 mm	PA Ø 1.1	19 ½
		174	

REFERÊNCIAS

Universidade Federal Rural de Pernambuco
Laboratório de Pesca Sustentável
vanildo.oliveira@ufrpe.br

Apetrecho: puçá
Recurso-alvo: siri
Goiana (Atapuz) - PE

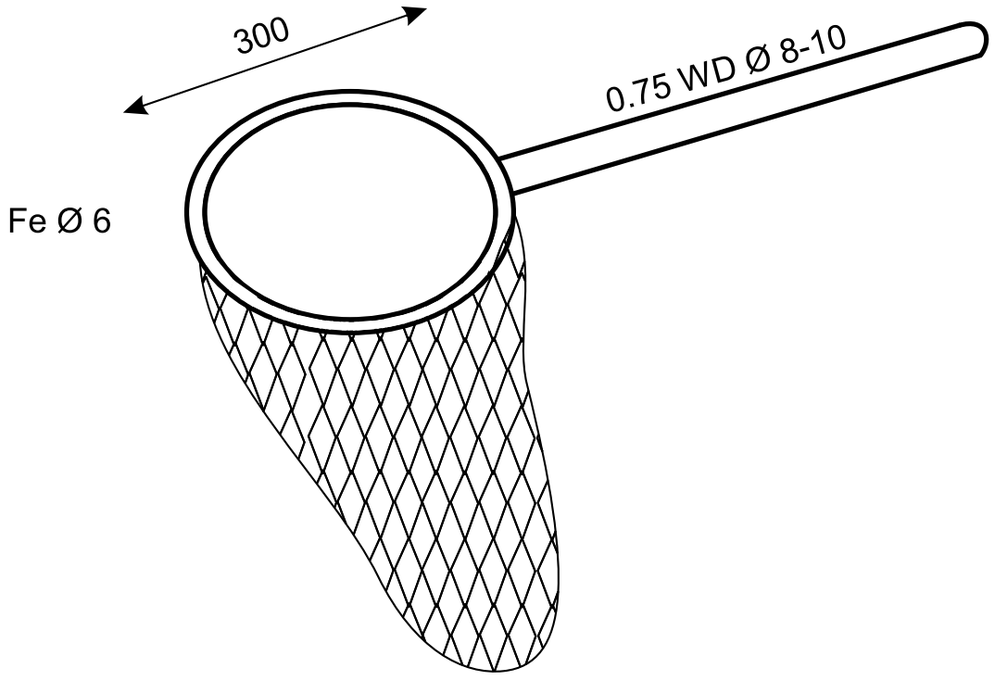

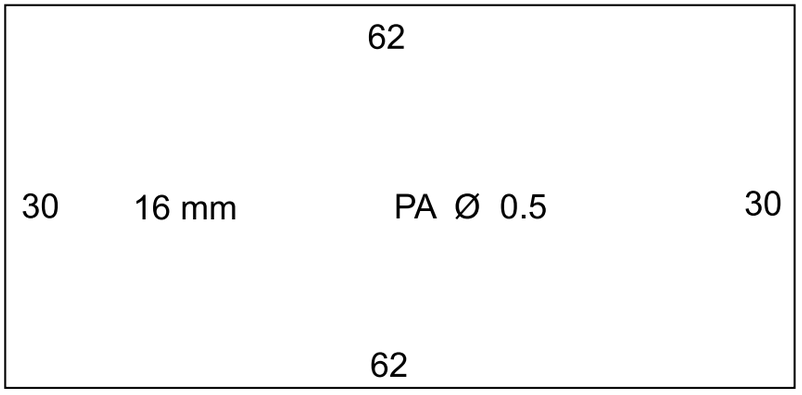

REFERÊNCIAS

Universidade Federal Rural de Pernambuco
Laboratório de Pesca Sustentável
vanildo.oliveira@ufrpe.br

Apetrecho: puçá
Recurso-alvo: agulha
Igarassu - PE

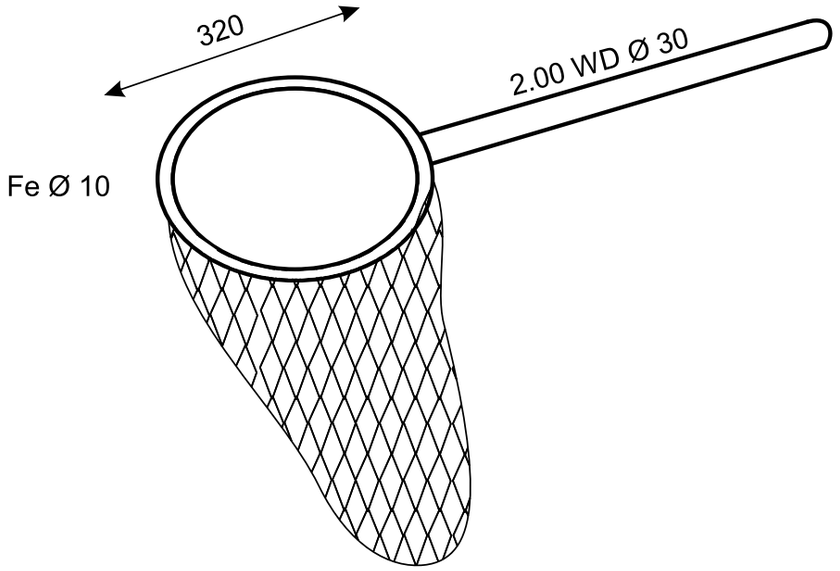

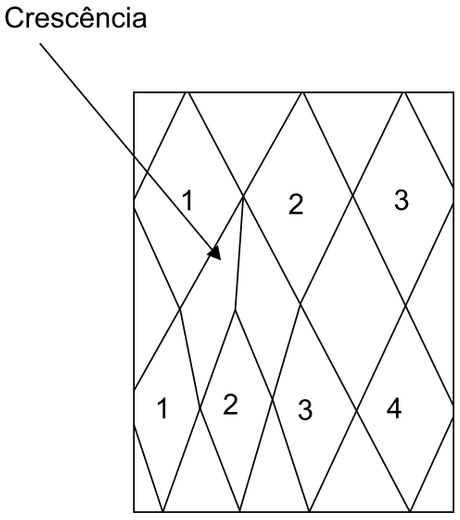

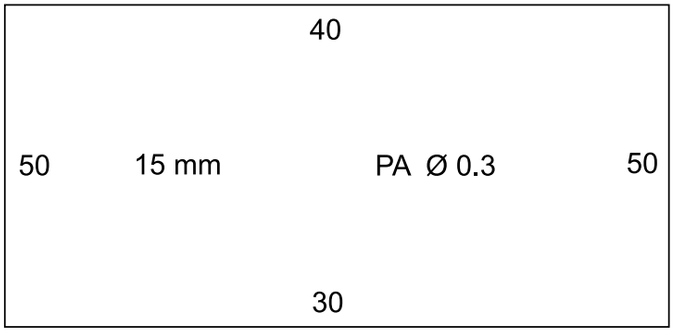

REFERÊNCIAS
Universidade Federal Rural de Pernambuco
Laboratório de Pesca Sustentável
vanildo.oliveira@ufrpe.br

Apetrecho: puçá
Recurso-alvo: agulha
Ilha de Itamaracá - PE

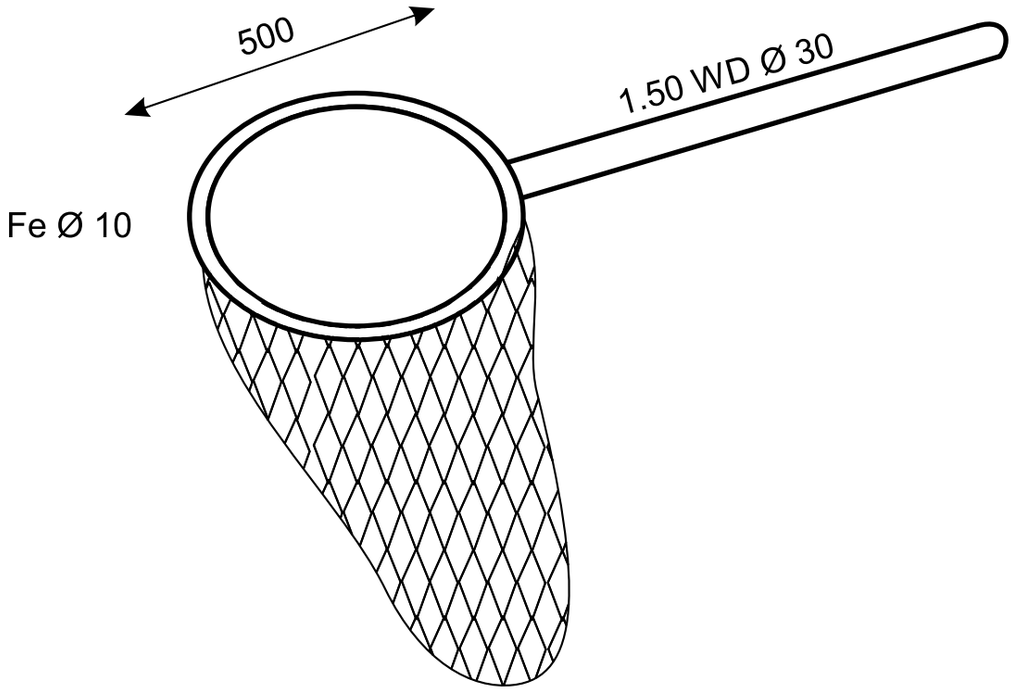

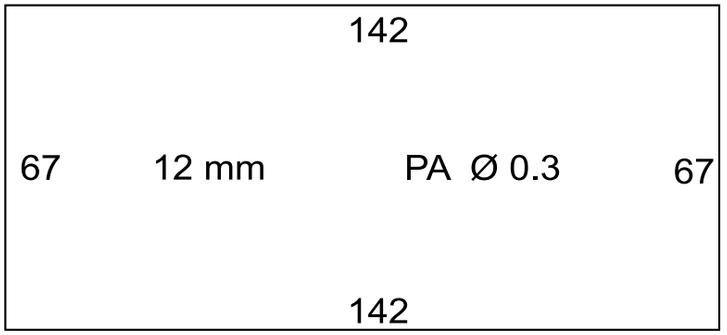

REFERÊNCIAS

Universidade Federal Rural de Pernambuco
Laboratório de Pesca Sustentável
vanildo.oliveira@ufrpe.br

Apetrecho: coquinha
Recursos-alvos: crustáceos, em especial o siri-azul
Litoral Norte do Rio Grande do Sul

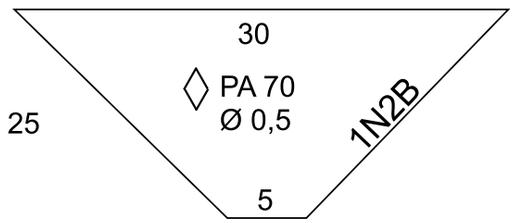

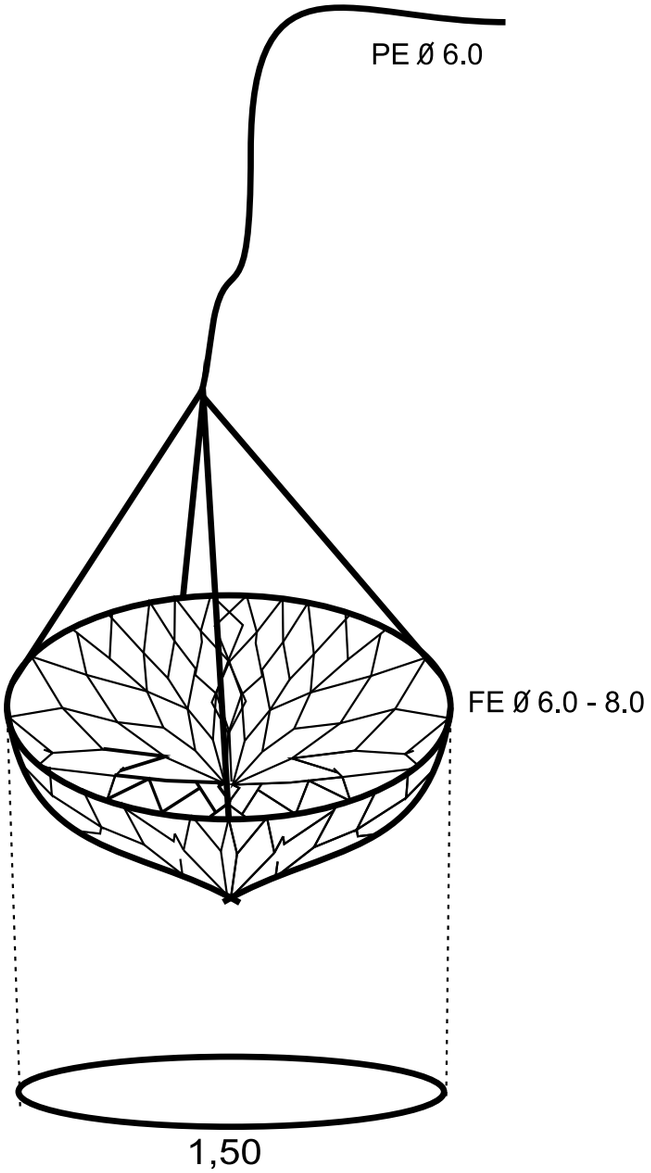

REFERÊNCIAS

Universidade Federal do Rio Grande (FURG)
Laboratório de Tecnologia Pesqueira e Hidroacústica
stefanweigert@gmail.com, abneralves_sf@hotmail.com,
mlang.oceano@gmail.com

REDES DE CERCO

Apetrecho: rede para a captura de iscas destinadas à pesca com vara e isca viva - sardinha (juvenis)
Recurso-alvo: bonito-listrado
Itajaí - SC

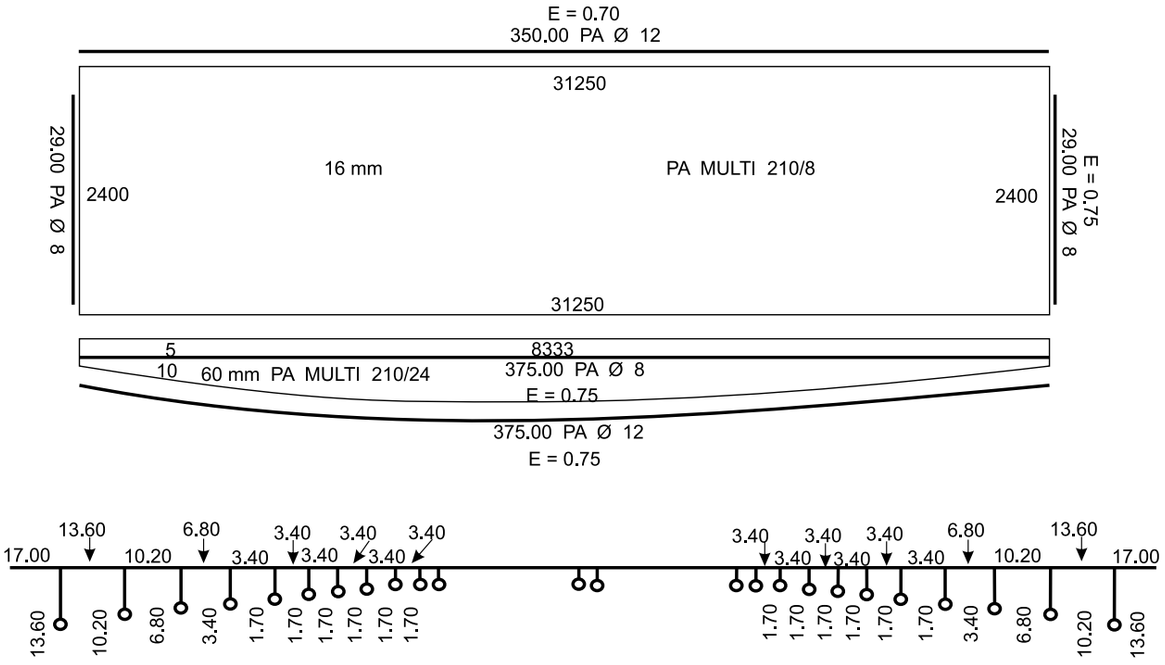

Especificação Técnicas Gerais
Total de Cortiças (Boias): 1302
Peso Total Pb: 180 Kg
Panagem: Em pé

Especificação técnicas dos petrechos
Anzol: J sem barbela e revestido de PVC Ø 4-7
Anzol (**A**) tipo americano nº6/7

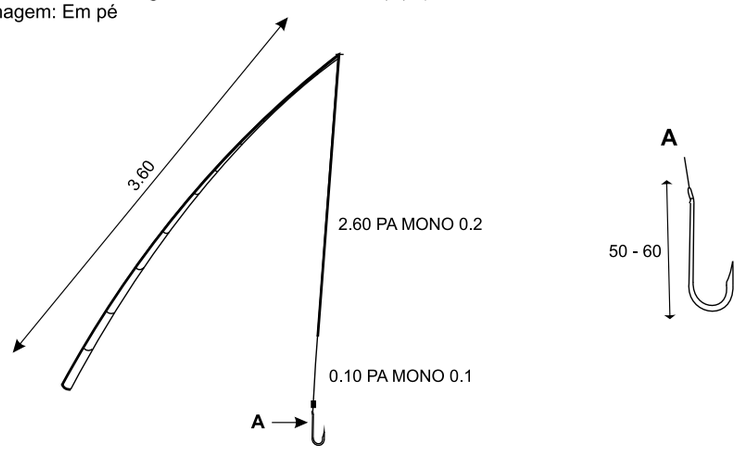

REFERÊNCIAS

Universidade do Estado de Santa Catarina
Departamento de Engenharia de Pesca
eduardo.gentil@udesc.br

Apetrecho: rede traineira lassa
Recursos-alvos: peixes
Santa Catarina

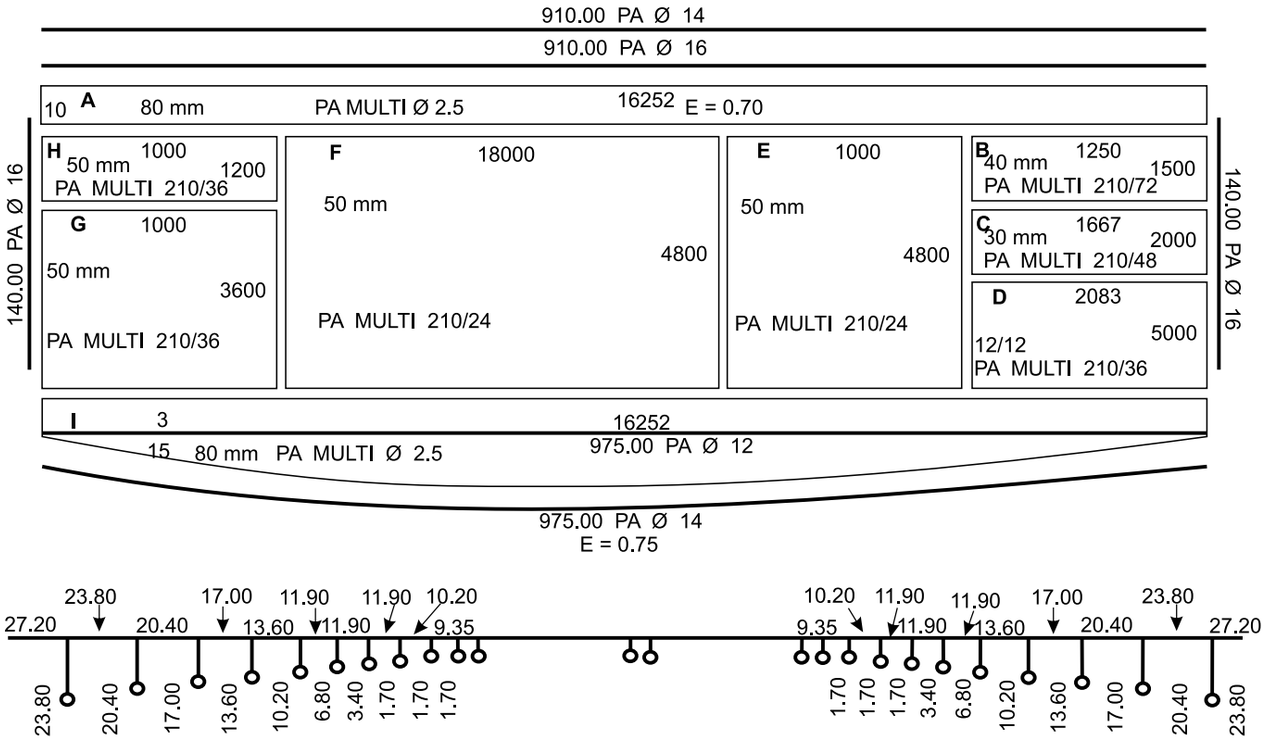

Especificação da Chumbada
0-75 m: 250 Kg
75-150 m: 167 Kg
150-825 m: 738 Kg
825-900 m: 167 Kg
900-975 m: 250 Kg
Total: 1572 Kg

Especificação do Anilhamento
As duas primeiras anilhas das extremidades são conectadas à tralha inferior (chumbo).
O restante é conectada na sobretralha.

Especificação Técnicas Gerais
Total de Cortiças (Boias): 6048
Peso Total Pb: 1572 Kg
Panagem: Em pé

REFERÊNCIAS

Universidade do Estado de Santa Catarina (UDESC - Campus Laguna)
Departamento de Engenharia de Pesca e Ciências Biológicas - DEPB
eduardo.gentil@udesc.br

Apetrecho: rede traineira miudeira
Recurso-alvo: sardinha
Santa Catarina

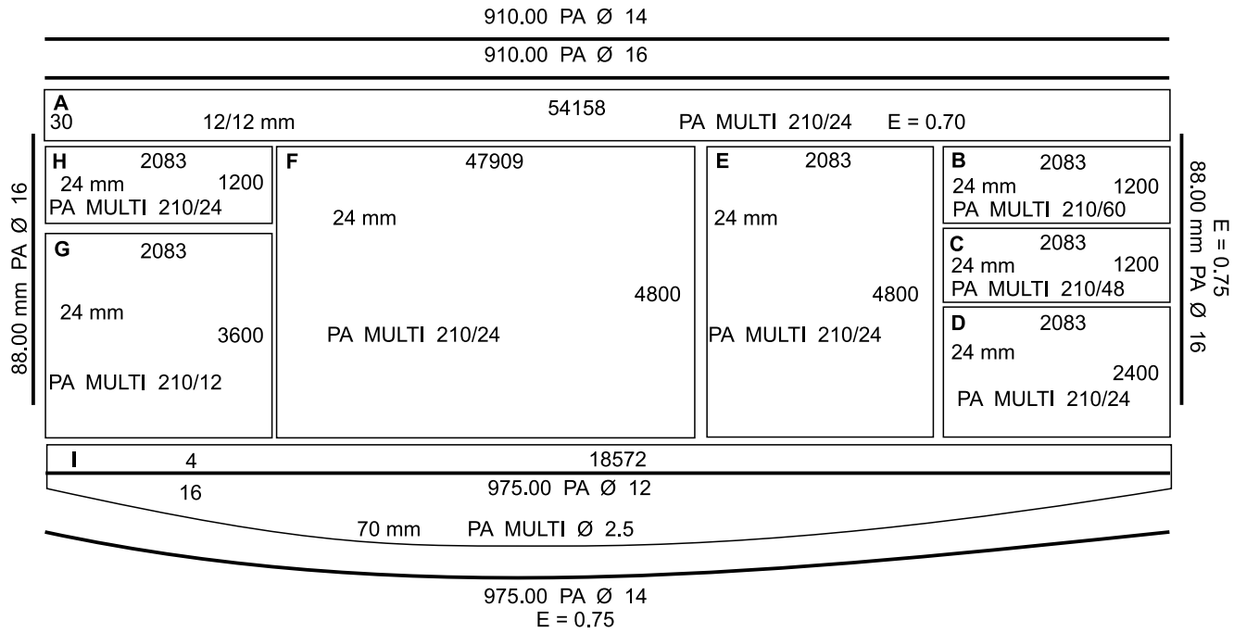

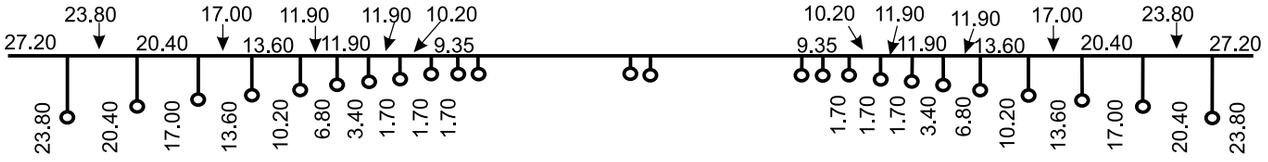

Especificação Técnicas Gerais
Total de Cortiças (Boias): 6043
Peso Total Pb: 1893 Kg
Panagem: Em pé

REFERÊNCIAS

Universidade do Estado de Santa Catarina (UDESC - Campus Laguna)
Departamento de Engenharia de Pesca e Ciências Biológicas - DEPB
eduardo.gentil@udesc.br

Apetrecho: rede traineira
Recursos-alvos: tainha, anchova, palombeta, sardinhas, cavalinha e chicharro
Rio Grande do Sul

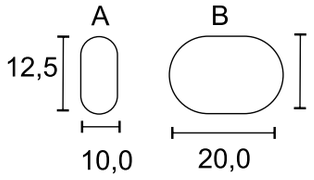

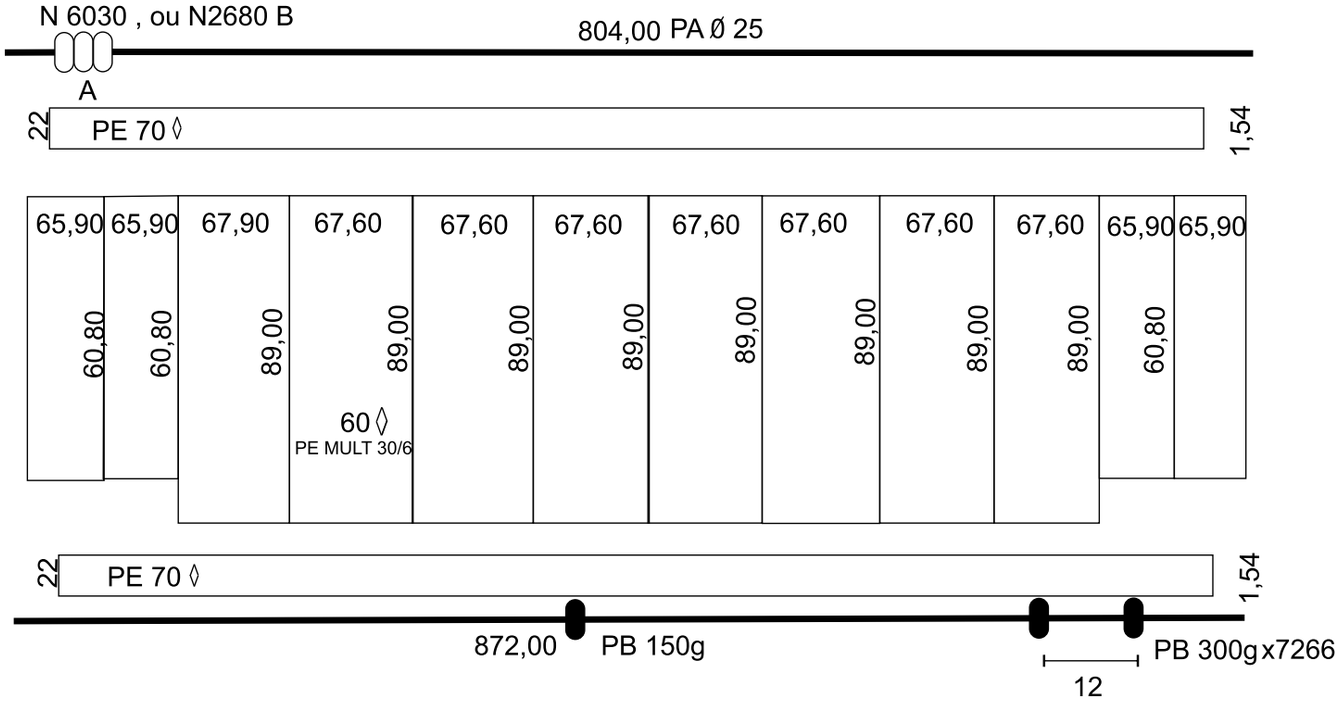

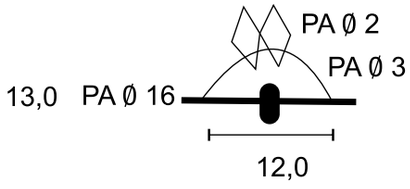

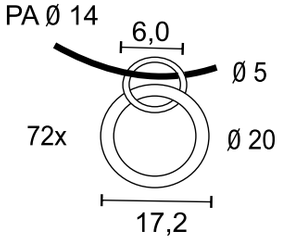

REFERÊNCIAS
Universidade Federal do Rio Grande (FURG)
Laboratório de Tecnologia Pesqueira e Hidroacústica
stefanweigert@gmail.com, abneralves_sf@hotmail.com

Apetrecho: rede traineira
Recurso-alvo: sardinha
Imbituba - SC

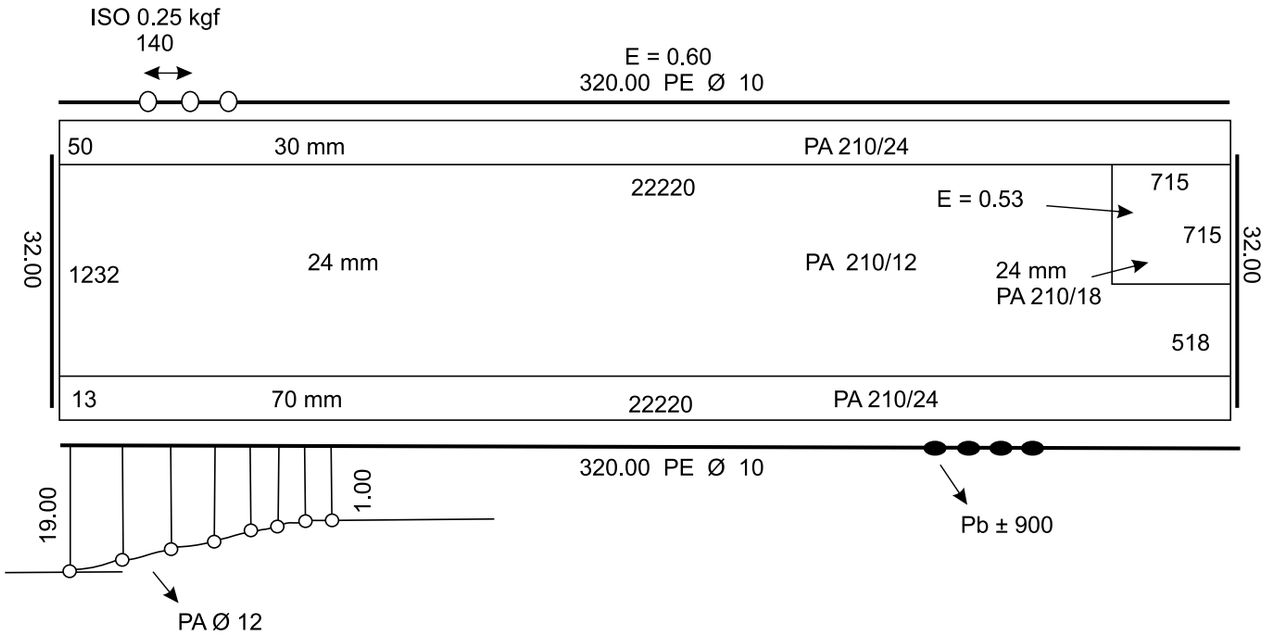

REFERÊNCIAS

IBAMA/CEPSUL
Catálogo das artes de pesca artesanal do estado de Santa Catarina
Manoel Gamba, Marco Bailon e Philip Conolly

Apetrecho: rede traineira
Recurso-alvo: tainha
Garopaba - SC

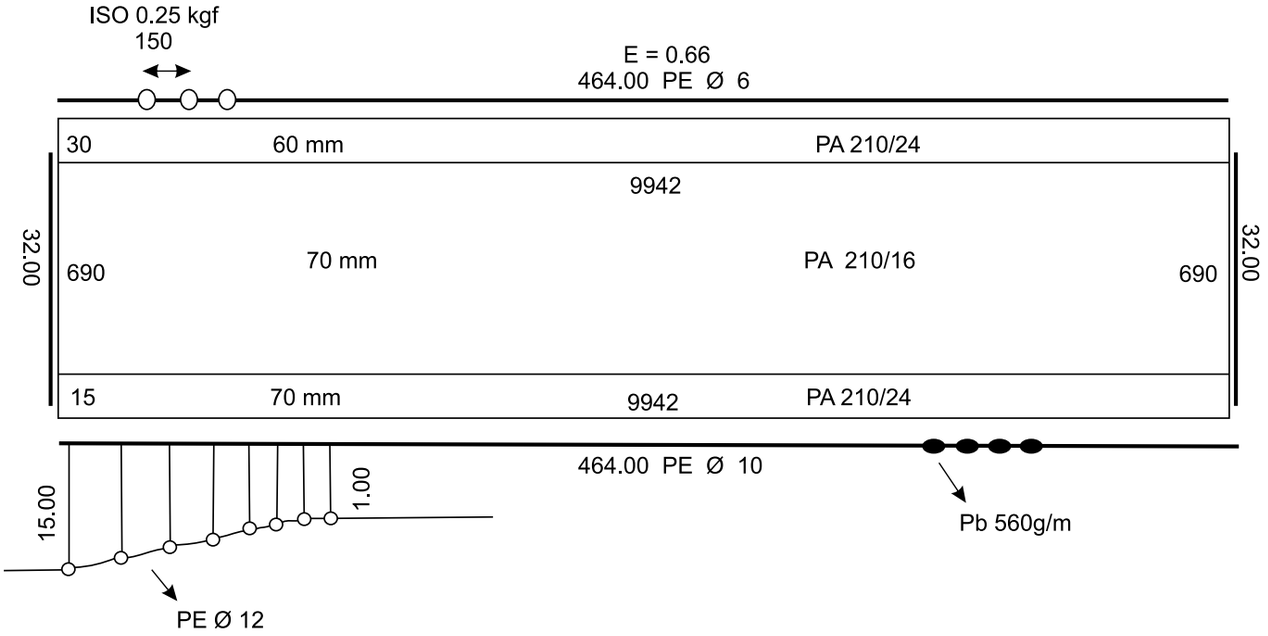

REFERÊNCIAS

IBAMA/CEPSUL
Catálogo das artes de pesca artesanal do estado de Santa Catarina
Manoel Gamba, Marco Bailon e Philip Conolly

Apetrecho: rede traineira
Recurso-alvo: tainha
Passo de Torres - São João do Sul - SC

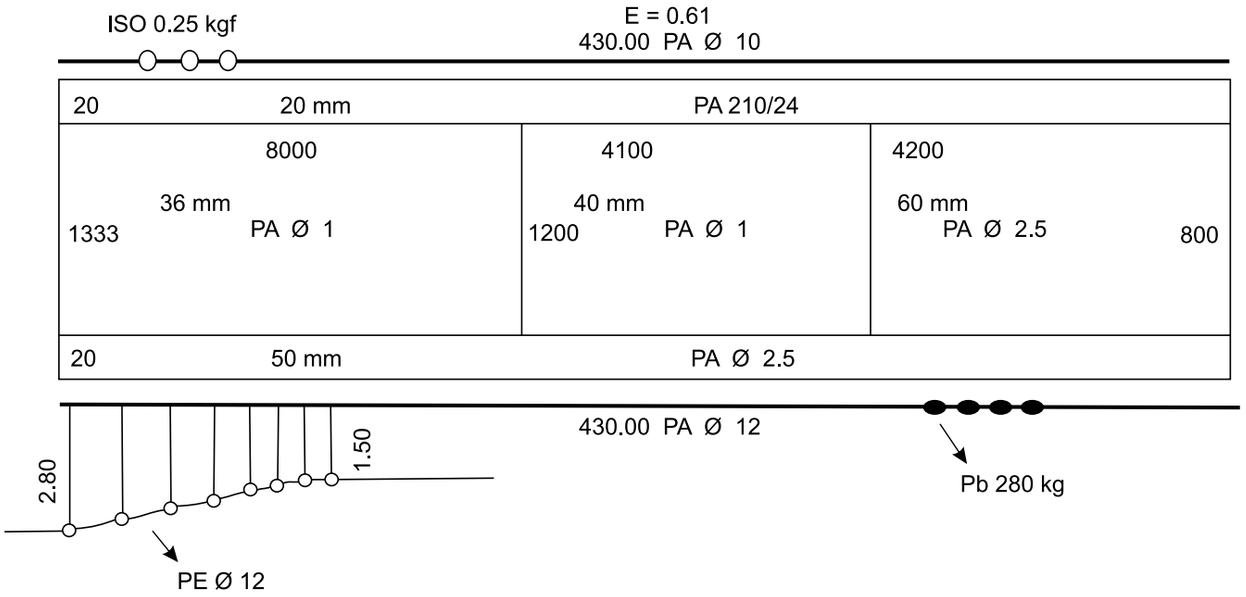

REFERÊNCIAS
IBAMA/CEPSUL
Catálogo das artes de pesca artesanal do estado de Santa Catarina
Manoel Gamba, Marco Bailon e Philip Conolly

Apetrecho: rede traineira
Recurso-alvo: tainha
Itapirubá - Imbituba - SC

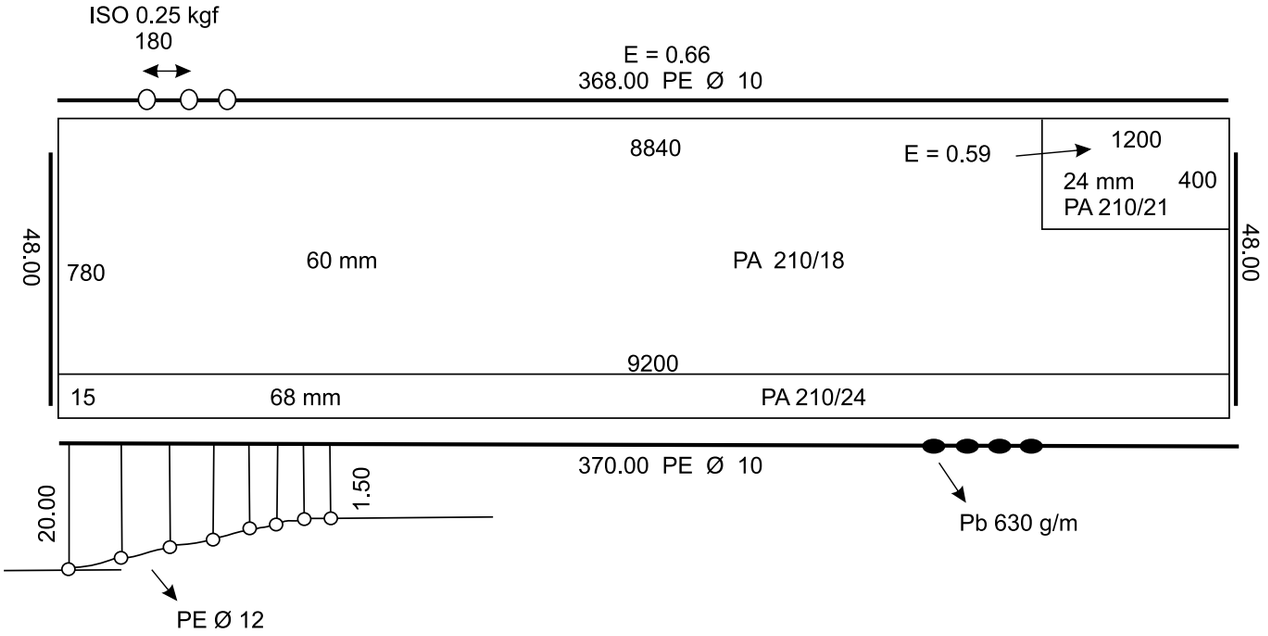

REFERÊNCIAS

IBAMA/CEPSUL
Catálogo das artes de pesca artesanal do estado de Santa Catarina
Manoel Gamba, Marco Bailon e Philip Conolly

Apetrecho: rede traineira
Recurso-alvo: tainha
Pântano do Sul - Florianópolis - SC

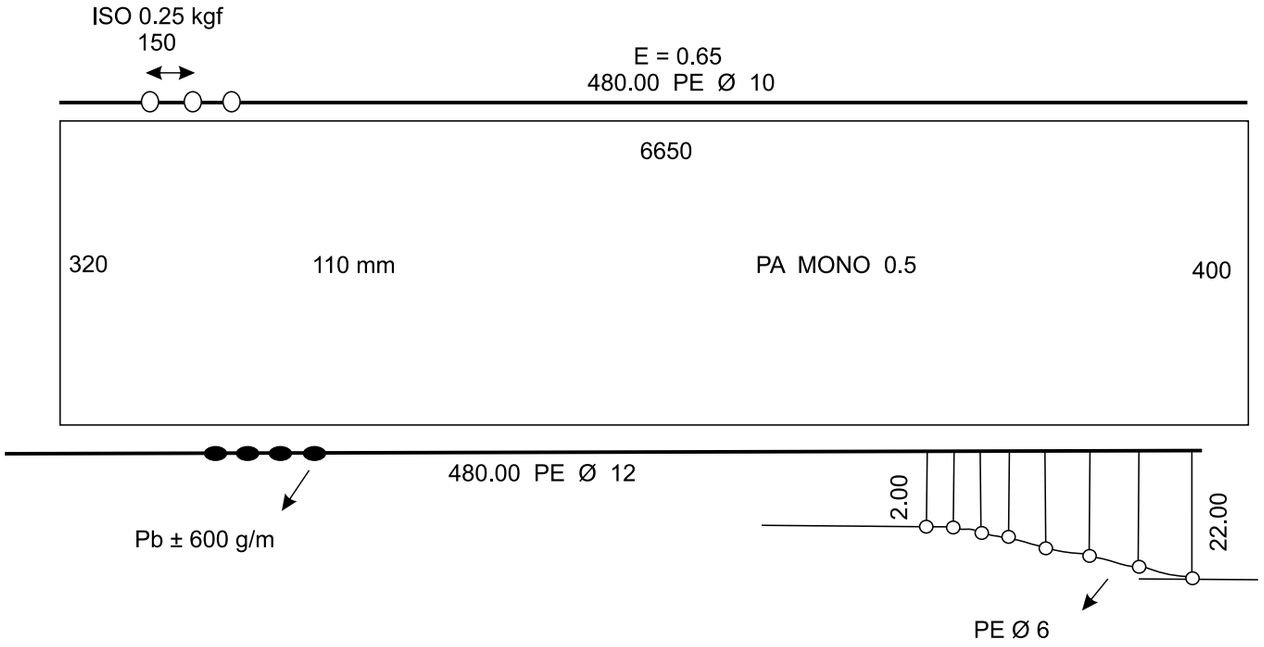

REFERÊNCIAS
IBAMA/CEPSUL
Catálogo das artes de pesca artesanal do estado de Santa Catarina
Manoel Gamba, Marco Bailon e Philip Conolly.

Apetrecho: rede traineira
Recurso-alvo: sardinha
Porto Novo - Imbituba - SC

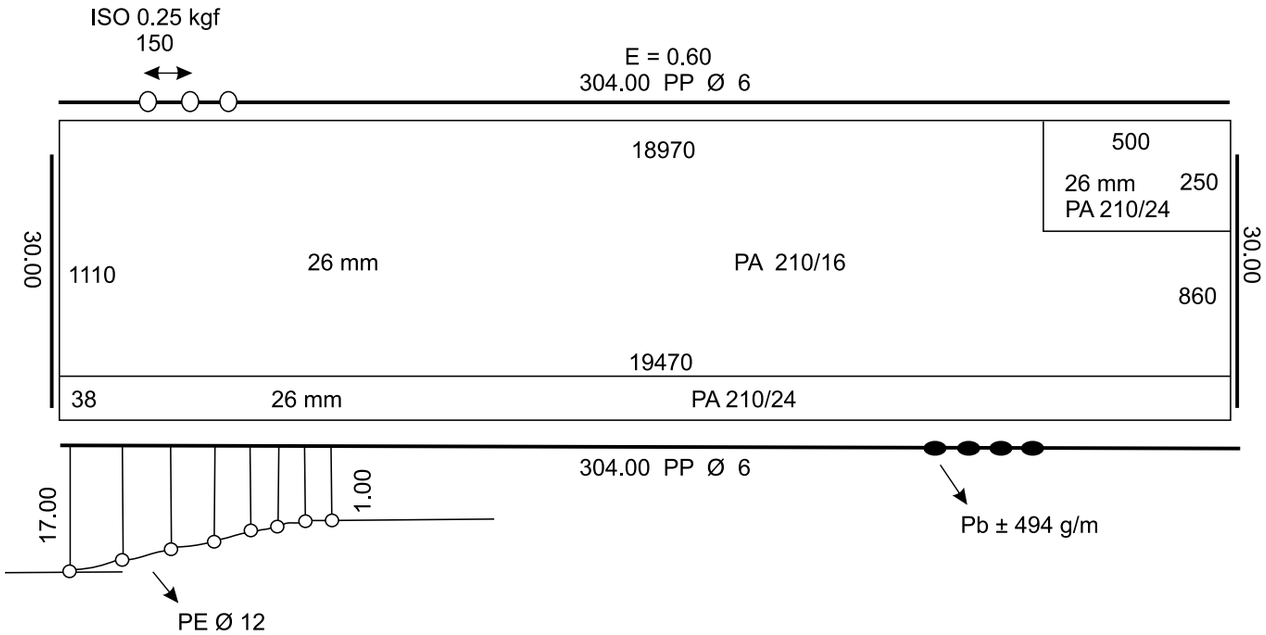

REFERÊNCIAS

IBAMA/CEPSUL
Catálogo das artes de pesca artesanal do estado de Santa Catarina
Manoel Gamba, Marco Bailon e Philip Conolly

Apetrecho: rede traineira
Recurso-alvo: tainha
Itapirubá - Imbituba - SC

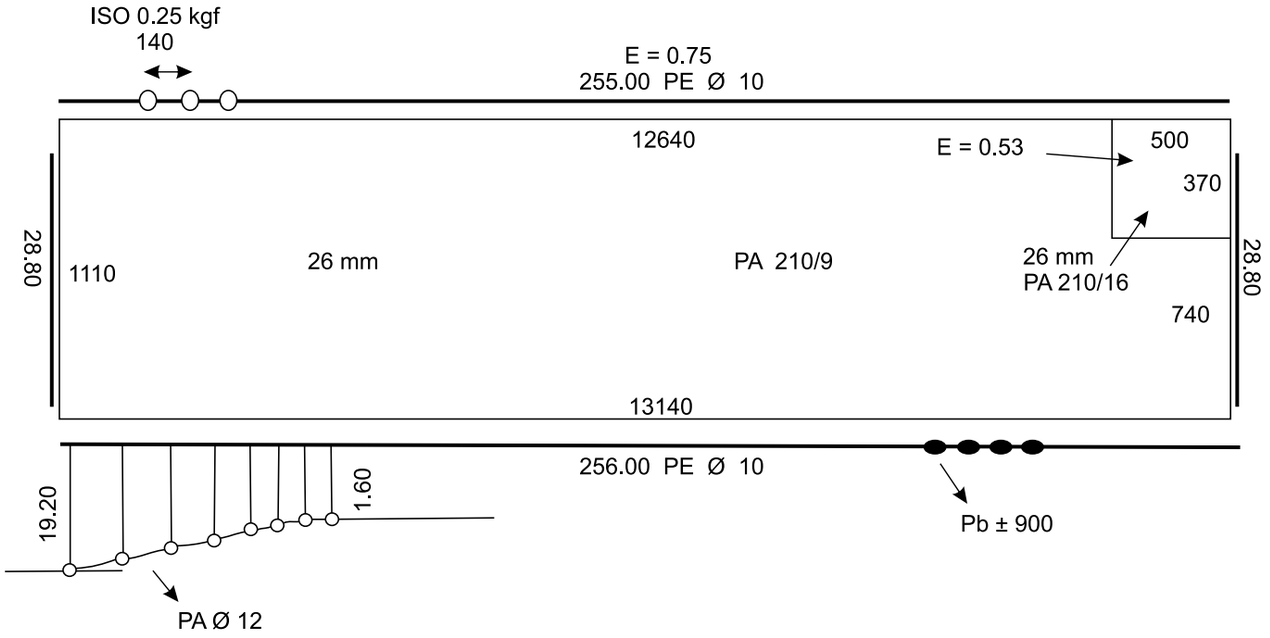

REFERÊNCIAS

IBAMA/CEPSUL
Catálogo das artes de pesca artesanal do estado de Santa Catarina
Manoel Gamba, Marco Bailon e Philip Conolly.

EMBARCAÇÕES DE PESCA ARTESANAL

BARCOS

Embarcação: barco de duas proas
Apetrecho: linha de mão e rede de emalhar
Recursos-alvos: peixes e crustáceos
Comprimento: 2,5 – 4,5 metros
Propulsão: motor e remo
Potência: 8-30 hp
Região: Litoral costeiro – Estado de Alagoas

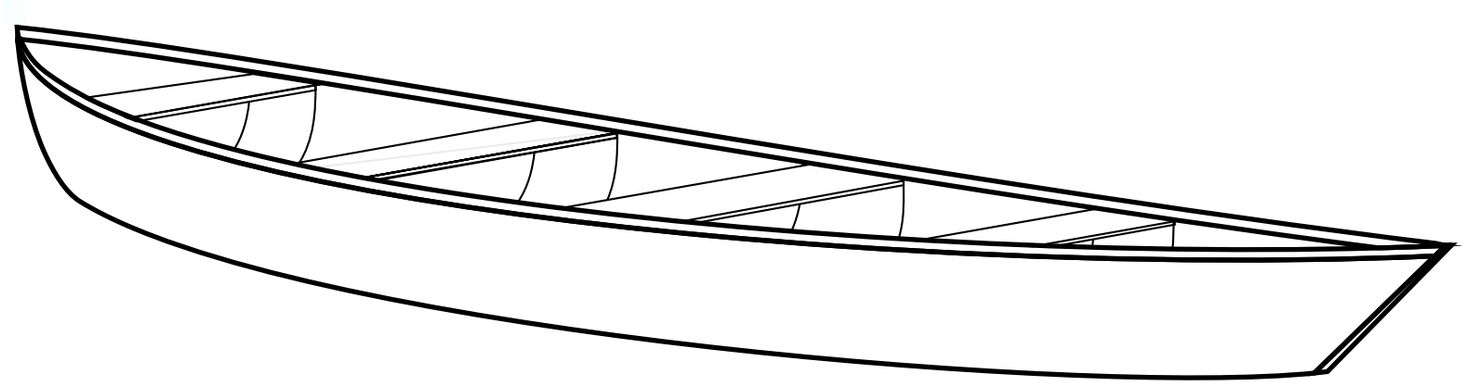

REFERÊNCIAS

Universidade Federal de Alagoas - Unidade de Ensino Penedo
Laboratório de Investigação e Manejo da Pesca - IMAP
oliveira.igordamata@gmail.com, jurandyrengpesca@outlook.com

BARCO

Embarcação: canoa com espelho de popa
Apetrecho: linha de mão e rede de emalhar
Recursos-alvos: peixes e crustáceos
Comprimento: 4 - 6 metros
Propulsão: motor
Potência: 30 hp
Região: Caraguatatuba – Estado de São Paulo

REFERÊNCIAS

Universidade Federal Rural de Pernambuco - UFRPE
Laboratório de Pesca Sustentável
vanildo.oliveira@ufrpe.br

BARCO

Embarcação: canoa motorizada
Apetrecho: linha de mão e rede de emalhar
Recursos-alvos: peixes e crustáceos
Comprimento: 4 – 6 metros
Propulsão: motor
Potência: 30 hp
Região: Caraguatatuba – Estado de São Paulo

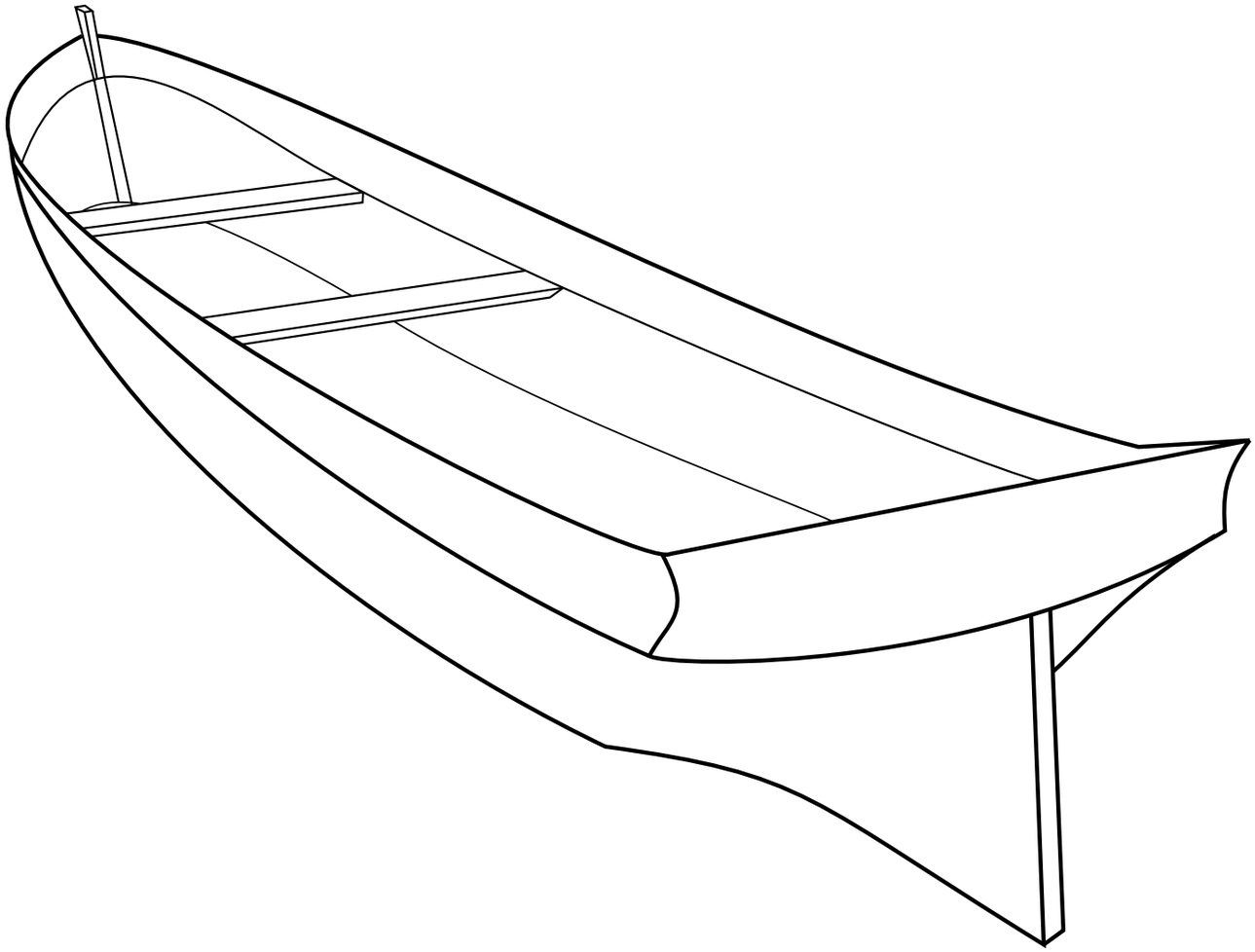

REFERÊNCIAS

Universidade Federal Rural de Pernambuco - UFRPE
Laboratório de Pesca Sustentável
vanildo.oliveira@ufrpe.br

JANGADA

Embarcação: jangada para emalhe e linha de mão
Apetrecho: linha de mão e rede de emalhar
Recursos-alvos: peixes
Comprimento: 4 – 7,5 metros
Propulsão: vela ou remo
Região: Litoral costeiro – Estado de Alagoas

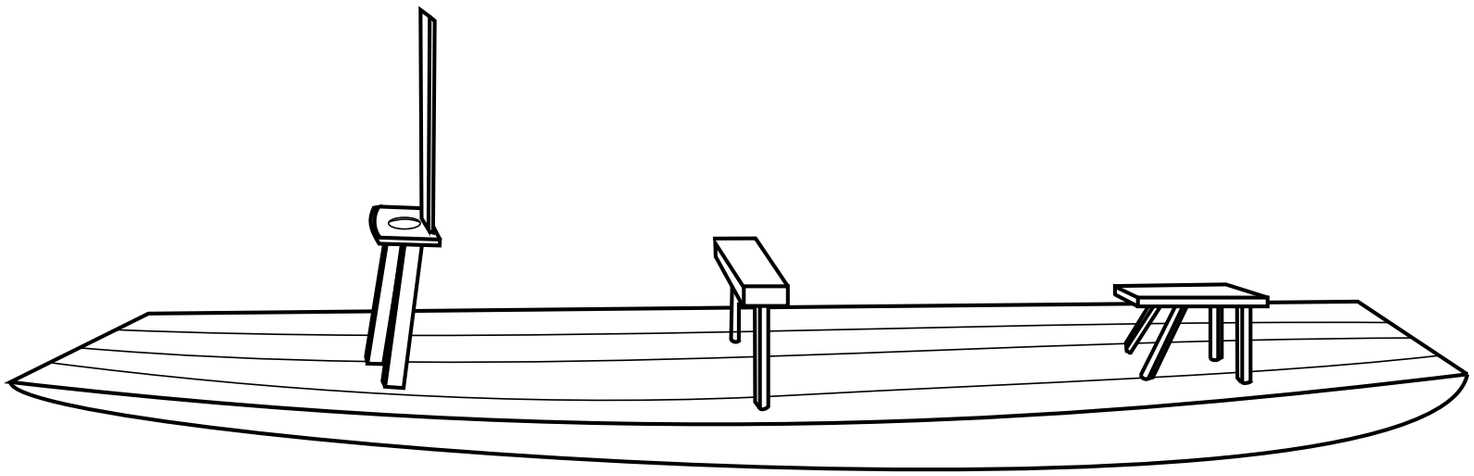

REFERÊNCIAS

Universidade Federal de Alagoas - Unidade de Ensino Penedo
Laboratório de Investigação e Manejo da Pesca - IMAP
oliveira.igordamata@gmail.com, jurandyrengpesca@outlook.com

CANOA

Embarcação: canoa motorizada
Apetrecho: linha de mão e rede de emalhar
Recursos-alvos: peixes
Comprimento: 4 - 6 metros
Propulsão: motor
Potência: 11 – 12 hp
Região: Calçoene – Estado do Amapá

REFERÊNCIAS

Universidade do Estado do Amapá
ciane_oceano@hotmail.com

JANGADA

Embarcação: paquete
Apetrecho: linha de mão e rede de emalhar
Recursos-alvos: peixes e crustáceos
Comprimento: 4 - 6 metros
Propulsão: vela
Região: Litoral costeiro – Estado do Ceará

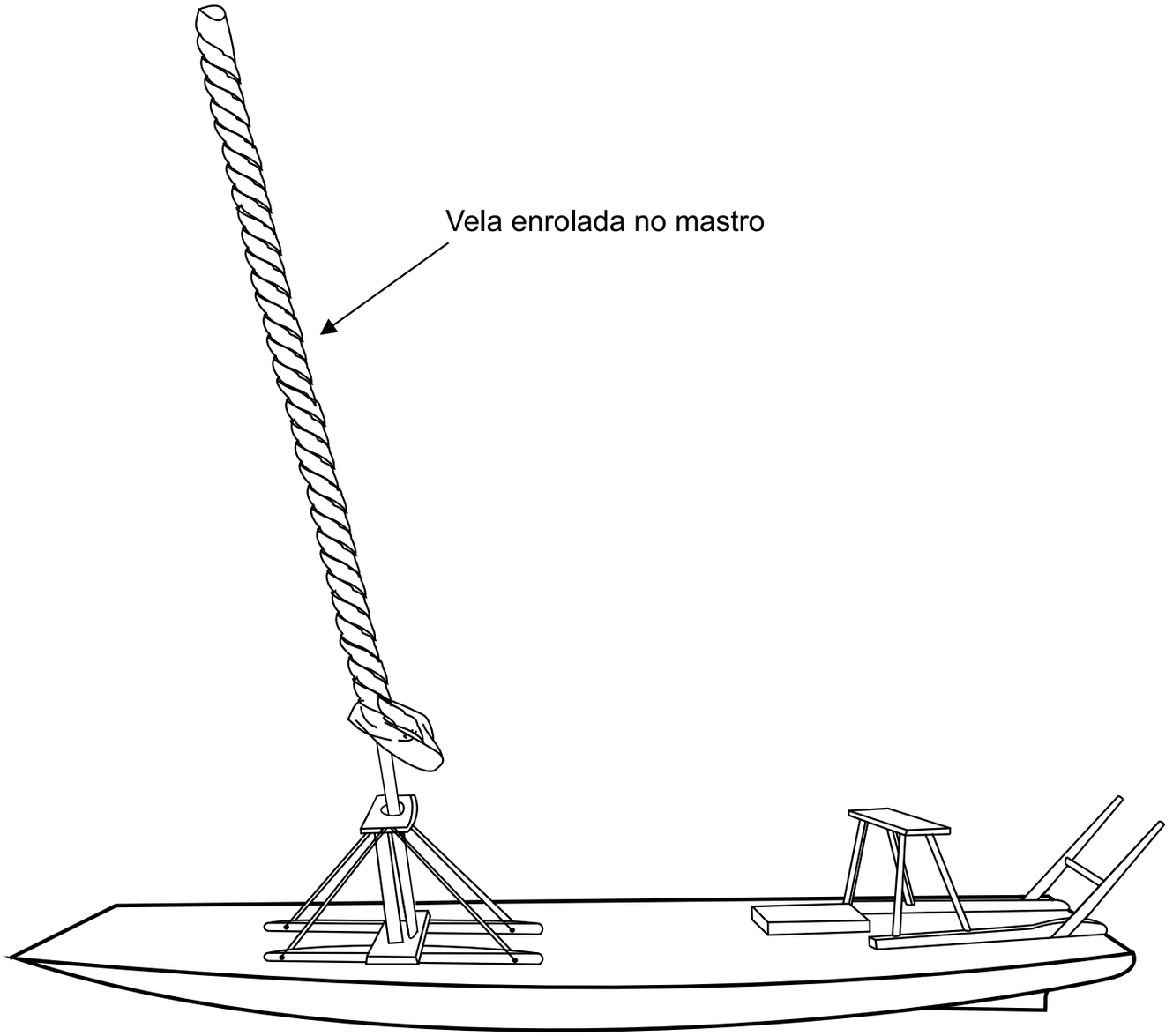

REFERÊNCIAS

Universidade Federal do Ceará - UFC
Departamento de Engenharia de Pesca
marinho.rey@gmail.com

BARCO

Embarcação: baiteira com espelho de popa
Apetrecho: rede de espera na praia e tarrafa no rio
Recurso-alvo: pescadinha
Comprimento: 4 - 6 metros
Propulsão: motor
Potência: 5 – 10 hp
Região: Litoral – Estado do Espírito Santo

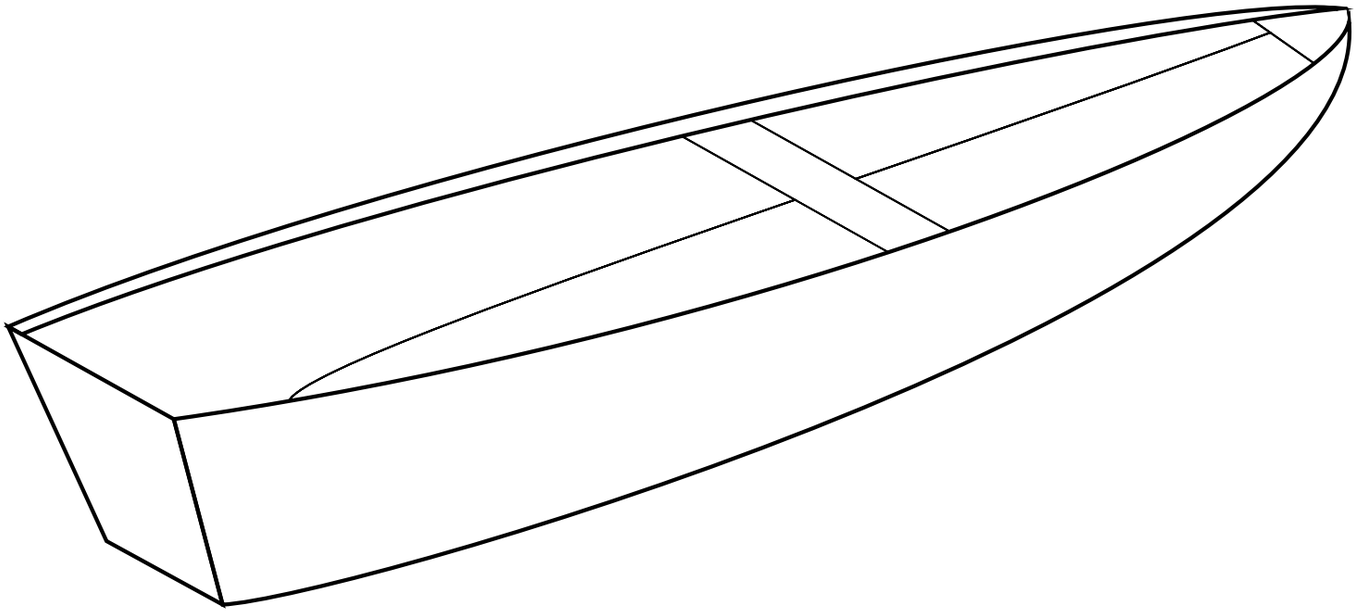

REFERÊNCIAS

Instituto Federal do Espírito Santo - Campus Piúma
juarez.coelho@ifes.edu.br, vhsilva@ifes.edu.br

BARCO

Embarcação: bote
Apetrecho: pargueira, rede de espera
Recursos-alvos: pargo, pescadinha
Comprimento: 4 - 6 metros
Propulsão: motor
Potência: 5 - 10 hp
Região: Litoral – Estado do Espírito Santo

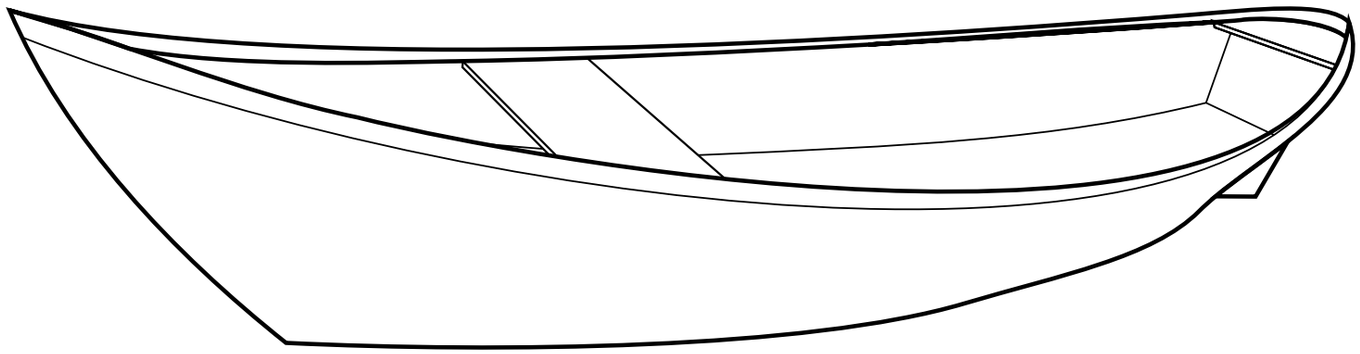

REFERÊNCIAS

Instituto Federal do Espírito Santo - Campus Piúma
juarez.coelho@ifes.edu.br, vhsilva@ifes.edu.br

BARCO

Embarcação: biana
Apetrecho: linha de mão e rede de emalhar
Recursos-alvos: peixes e crustáceos
Comprimento: 4 metros
Propulsão: vela
Região: Estado do Maranhão

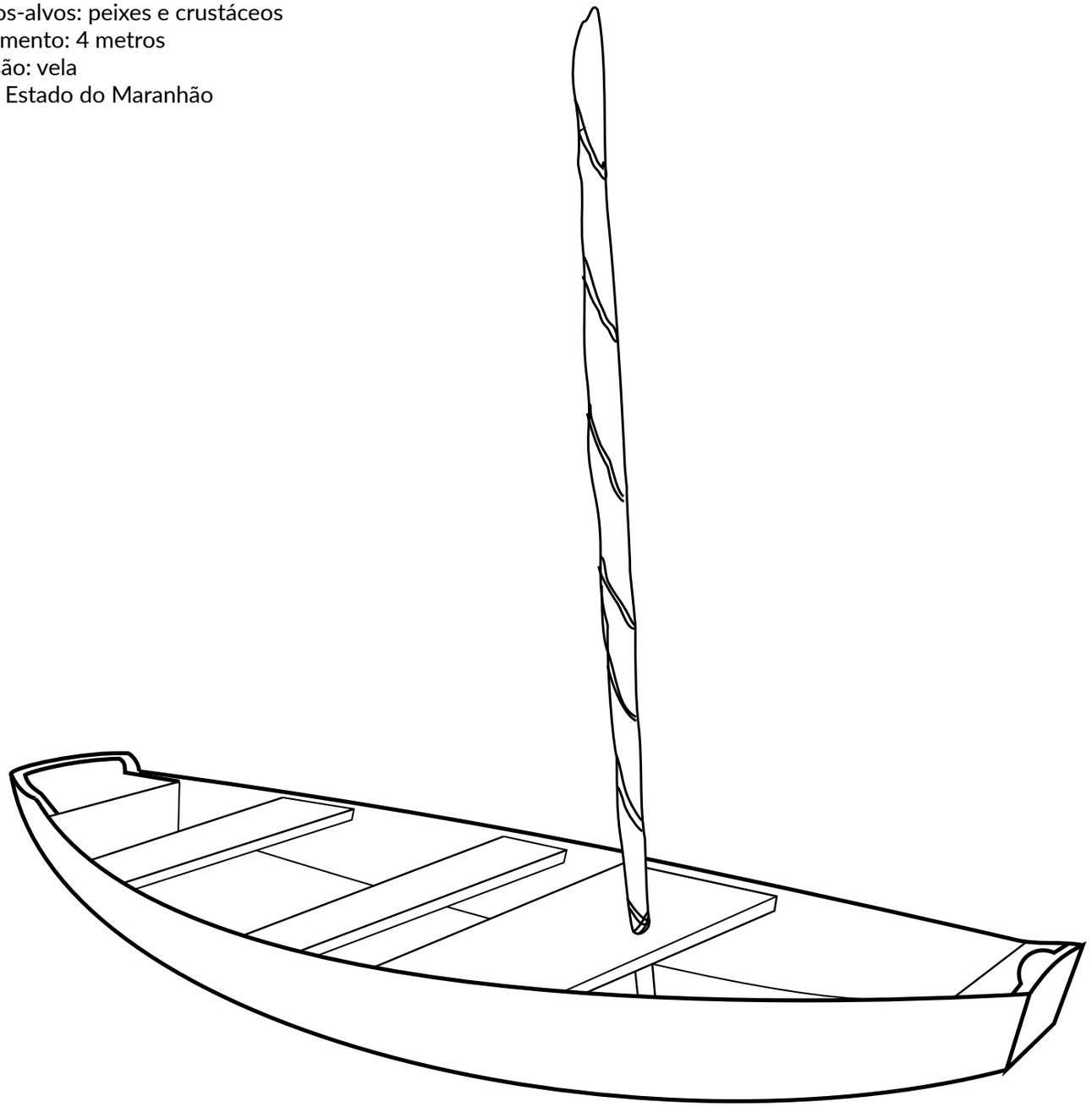

REFERÊNCIAS

Universidade Estadual do Maranhão Centro de Ciências Agrárias
icaro.antonio@uema.br

BARCO

Embarcação: boião
Apetrecho: linha de mão e rede de emalhar
Recursos-alvos: pargo e pescadinha
Comprimento: 4 metros
Propulsão: vela
Região: Estado do Maranhão

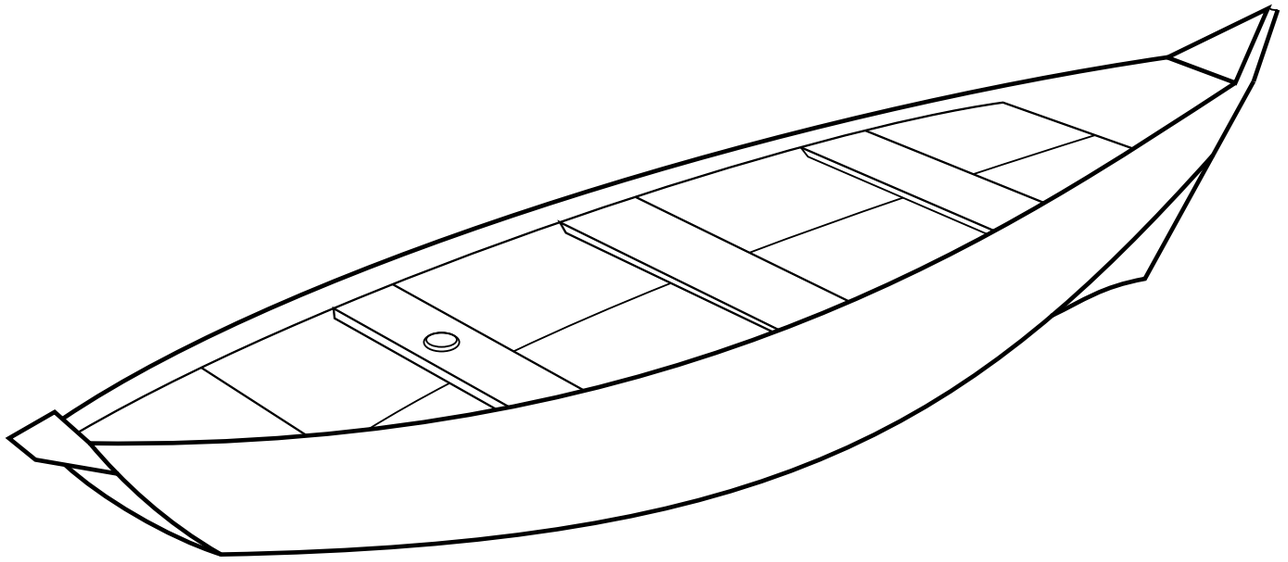

REFERÊNCIAS

Universidade Estadual do Maranhão Centro de Ciências Agrárias
icaro.antonio@uema.br

BARCO

Embarcação: canoa de Nova York
Apetrecho: linha de mão e rede de emalhar
Recursos-alvos: peixes e crustáceos
Comprimento: 4 metros
Propulsão: remo
Região: Estado do Maranhão

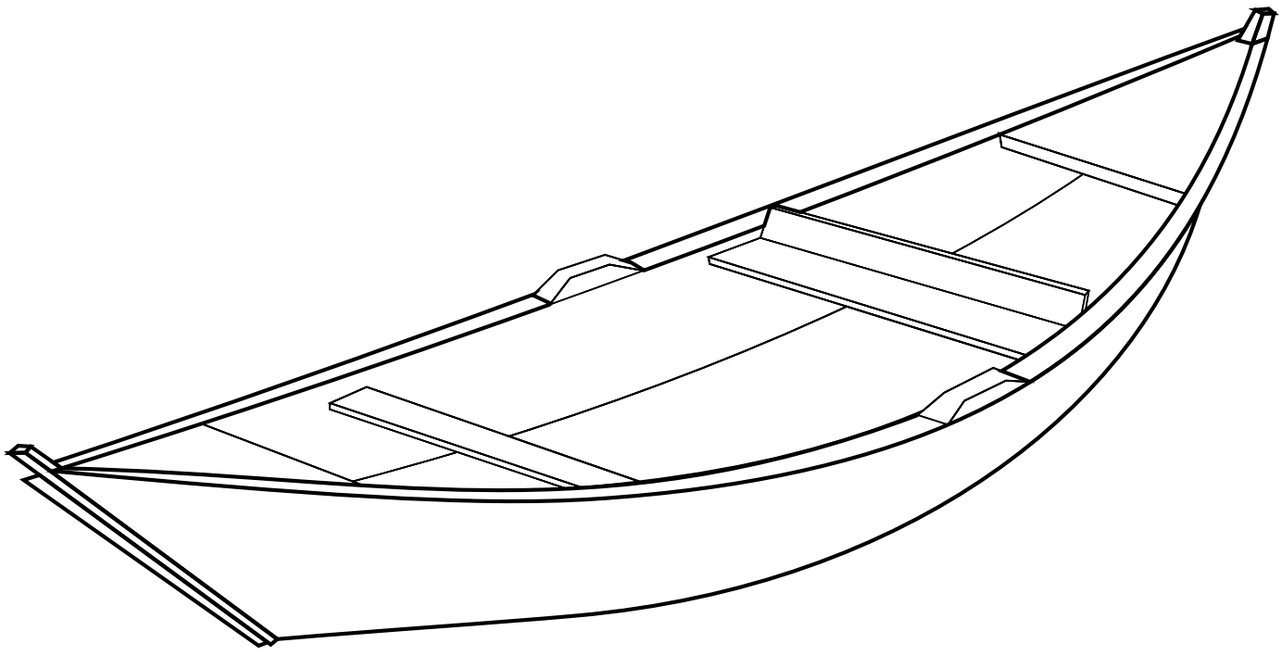

REFERÊNCIAS

Universidade Estadual do Maranhão Centro de Ciências Agrárias
icaro.antonio@uema.br

BARCO

Embarcação: casquinho
Apetrecho: linha de mão e rede de emalhar
Recursos-alvos: peixes e camarão
Comprimento: 4 metros
Propulsão: remo
Região: Estado do Maranhão

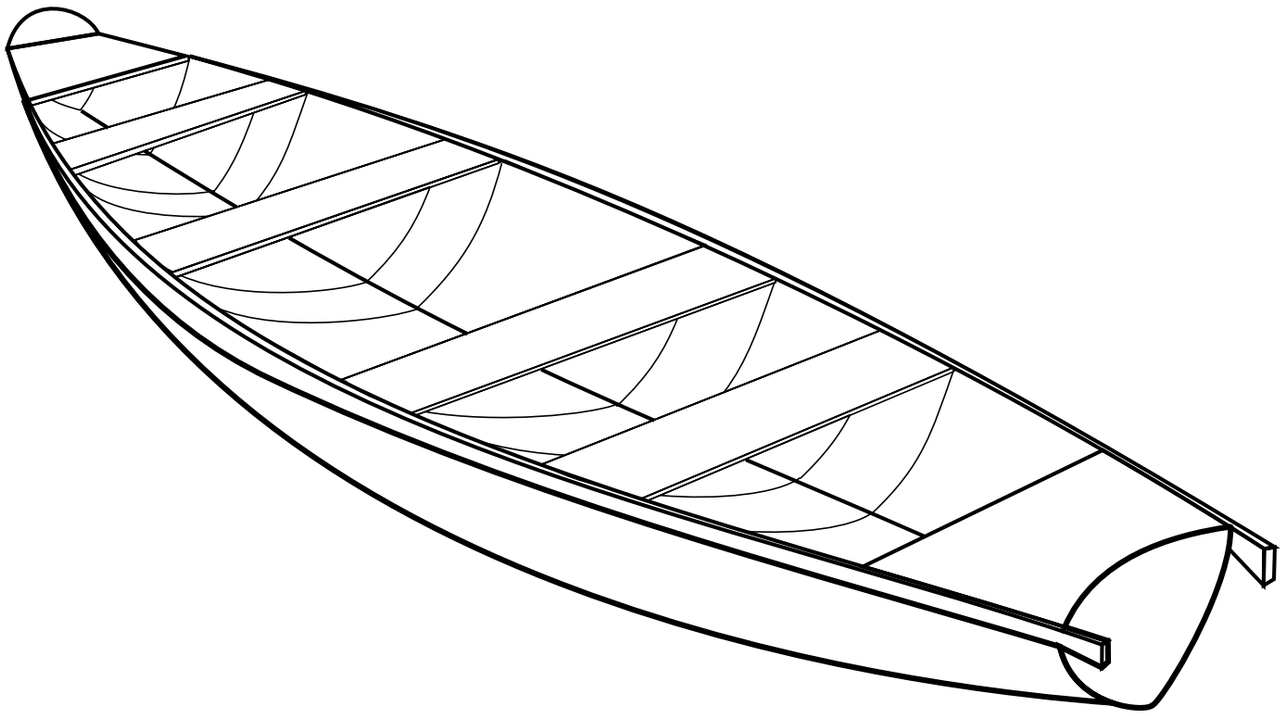

REFERÊNCIAS

Universidade Estadual do Maranhão Centro de Ciências Agrárias
icaro.antonio@uema.br

BARCO

Embarcação: canoa com espelho de popa
Apetrecho: linha de mão e rede de emalhar
Recursos-alvos: peixes
Comprimento: 3 - 9 metros
Propulsão: motor de rabeta ou vela
Potência:
Região: Cajueira da Praia – Estado do Piauí

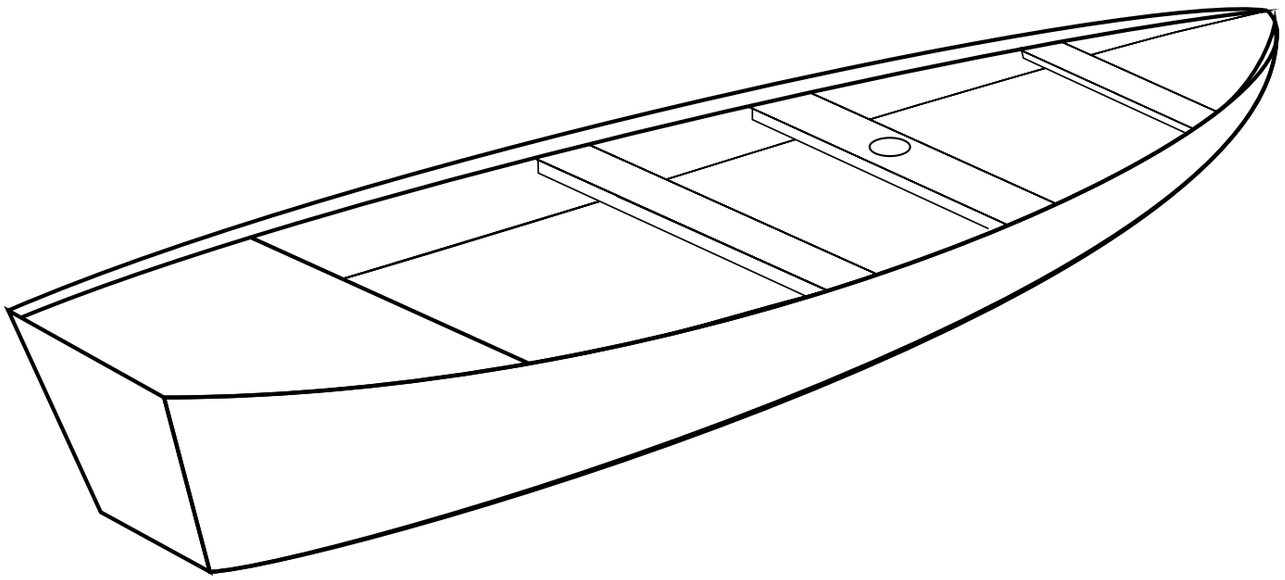

REFERÊNCIAS

Universidade Federal do Piauí - Campus Parnaíba
Departamento de Ciências do Mar
cesaraff@hotmail.com

CANOA

Embarcação: canoa ou caíco
Apetrecho: linha de mão e rede de emalhar
Recursos-alvos: peixes
Comprimento: 3 - 8 metros
Propulsão: motor
Potência: 4 – 10 hp
Região: Litoral – Estado da Paraíba

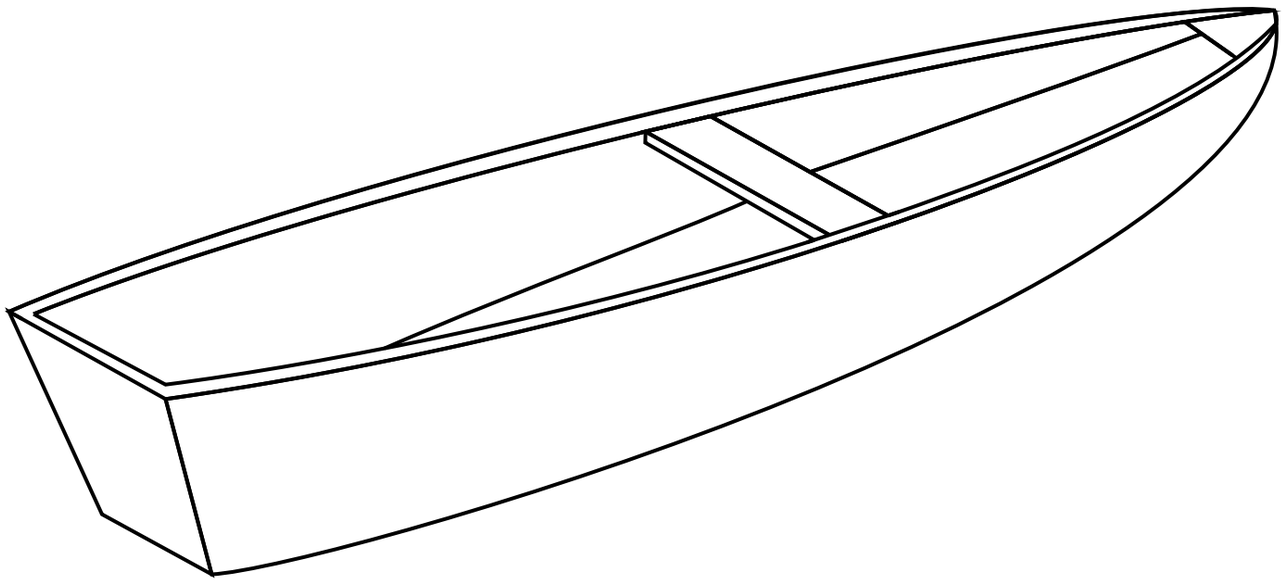

REFERÊNCIAS

Instituto Federal da Paraíba - Campus João Pessoa
margarethifpb@gmail.com

CATRAIA

Embarcação: catraia
Apetrecho: linha de mão
Recursos-alvos: peixes
Comprimento: 2 - 3 metros
Propulsão: remo
Região: Praia de Tambaú – Estado da Paraíba

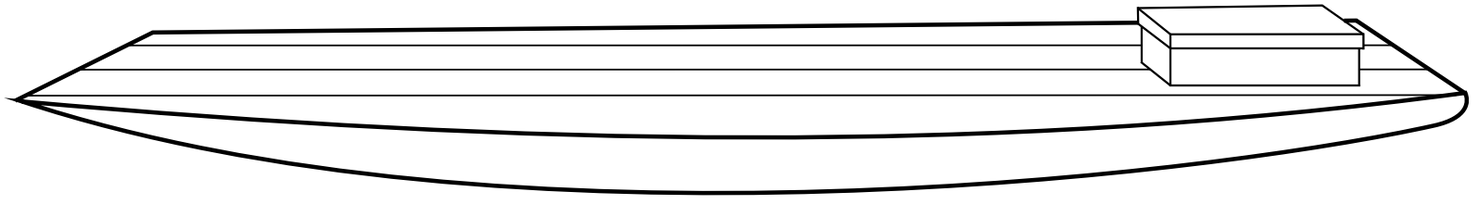

REFERÊNCIAS

Instituto Federal da Paraíba - Campus João Pessoa
margarethifpb@gmail.com

LANCHA

Embarcação: lancha ou baleeira
Apetrecho: linha de mão, rede de emalhar e tarrafa
Recursos-alvos: abrótea, corvina, pescada, anchova, linguado, tainha, sardinha e camarão
Comprimento: 7 - 11 metros
Propulsão: motor
Potência: 11 – 115 hp
Região: Litoral – Estado de Santa Catarina

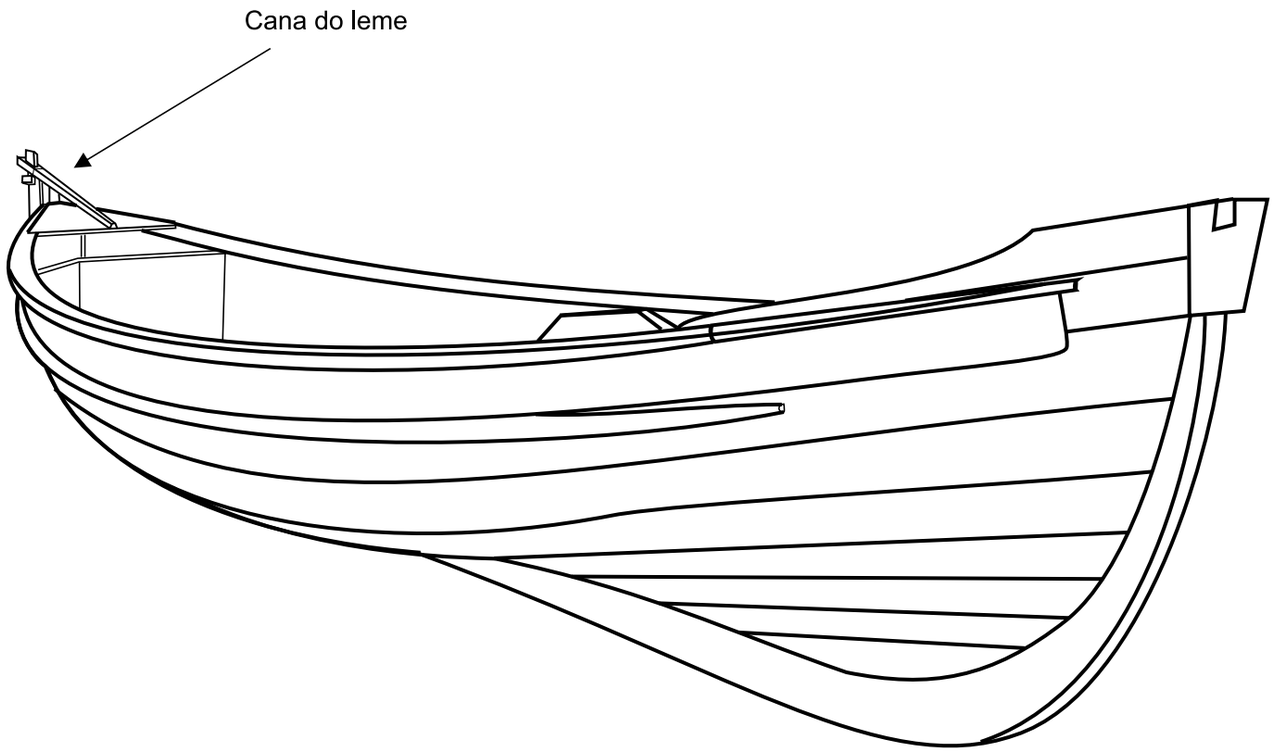

REFERÊNCIAS

Universidade do Estado de Santa Catarina (UDESC - Campus Laguna)
Departamento de Engenharia de Pesca e Ciências Biológicas - DEPB
eduardo.gentil@udesc.br

LANCHA

Embarcação: bote motorizado sem cabine
Apetrecho: linha de mão, rede de emalhar e tarrafa
Recursos-alvos: abrótea, corvina, pescada, anchova, linguado, tainha, sardinha e camarão
Comprimento: 8 - 12 metros
Propulsão: motor
Potência: 60 – 180 hp
Região: Litoral – Estados do Rio Grande do Sul e Santa Catarina

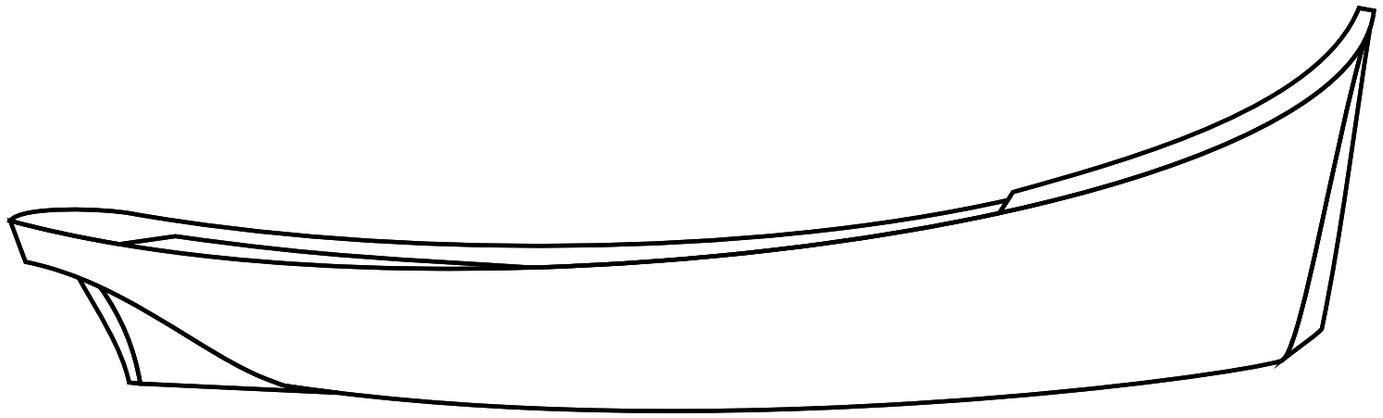

REFERÊNCIAS

Universidade Federal do Rio Grande (FURG)
Laboratório de Tecnologia Pesqueira e Hidroacústica
stefanweigert@gmail.com, abneralves_sf@hotmail.com, mlang.oceano@gmail.com

CANOA

Embarcação: canoa
Apetrecho: linha de mão, rede de emalhar e tarrafa
Recursos-alvos: tainha, camarão, pescada e anchova
Comprimento: 6 - 10 metros
Propulsão: motor
Potência: 11 – 18 hp ou remo
Região: Litoral – Estado de Santa Catarina

REFERÊNCIAS

Universidade do Estado de Santa Catarina (UDESC - Campus Laguna)
Departamento de Engenharia de Pesca e Ciências Biológicas - DEPB
eduardo.gentil@udesc.br

JANGADA

Embarcação: jangada
Apetrecho: linha de mão, rede de emalhar e tarrafa
Recursos-alvos: peixes
Comprimento: 3 - 5 metros
Propulsão: vela
Região: Litoral paraibano

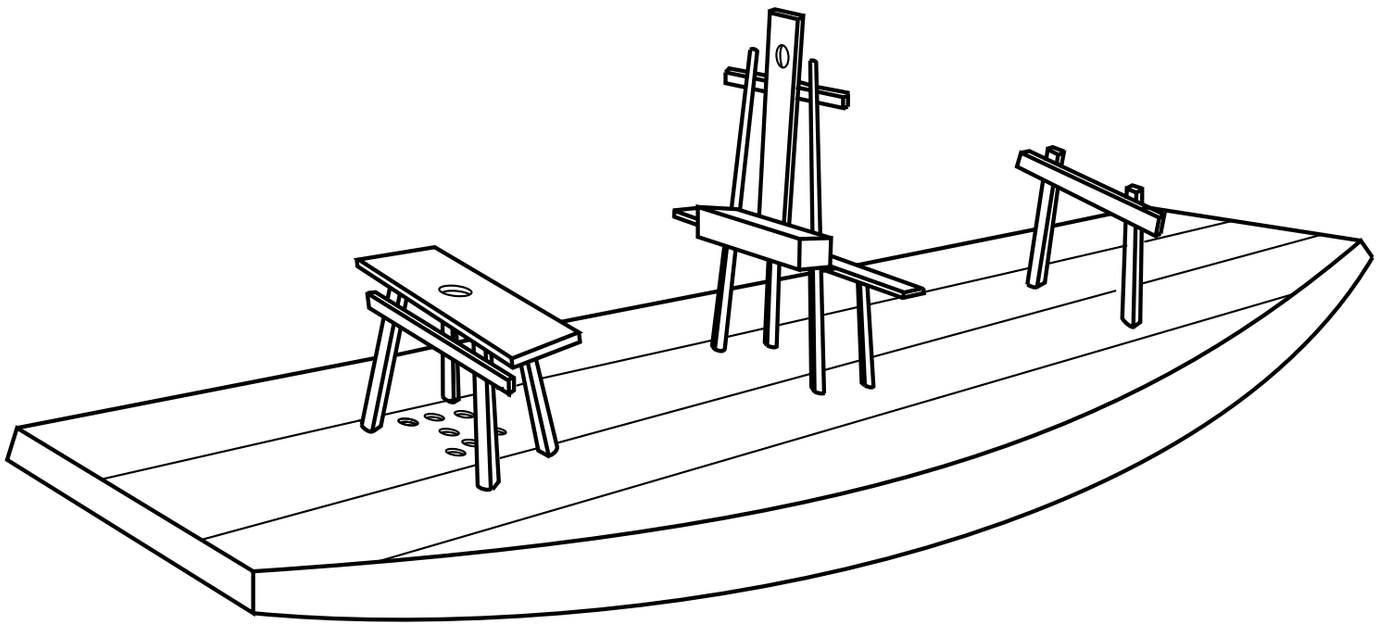

REFERÊNCIAS

Instituto Federal da Paraíba - Campus João Pessoa
margarethifpb@gmail.com

BARCO

Embarcação: linheiro
Apetrecho: linha de mão e pargueira
Recursos-alvos: peixes demersais (pargo)
Comprimento: 17 - 20 metros
Propulsão: vela
Região: Luís Correia – Estado do Piauí

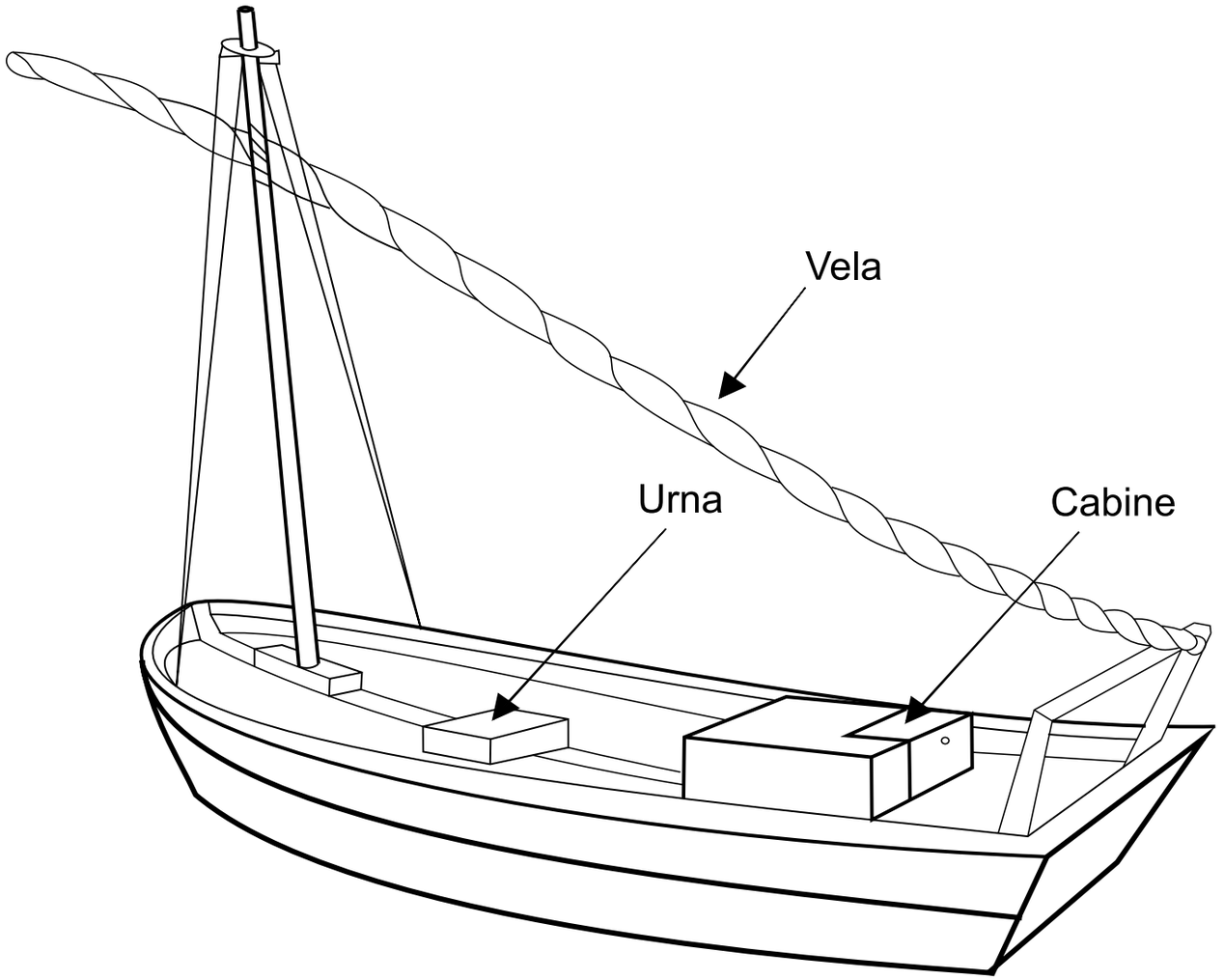

REFERÊNCIAS

Universidade Federal do Piauí - Campus Parnaíba
Departamento de Ciências do Mar
cesaraff@hotmail.com

BARCO

Embarcação: arrasteiro de fundo com tangones
Apetrecho: rede de arrasto
Recurso-alvo: camarão
Comprimento: 12 metros
Propulsão: motor
Potência: 33 - 140 hp
Região: Luís Correia – Estado do Piauí
Pontal do Peba – Estado de Alagoas

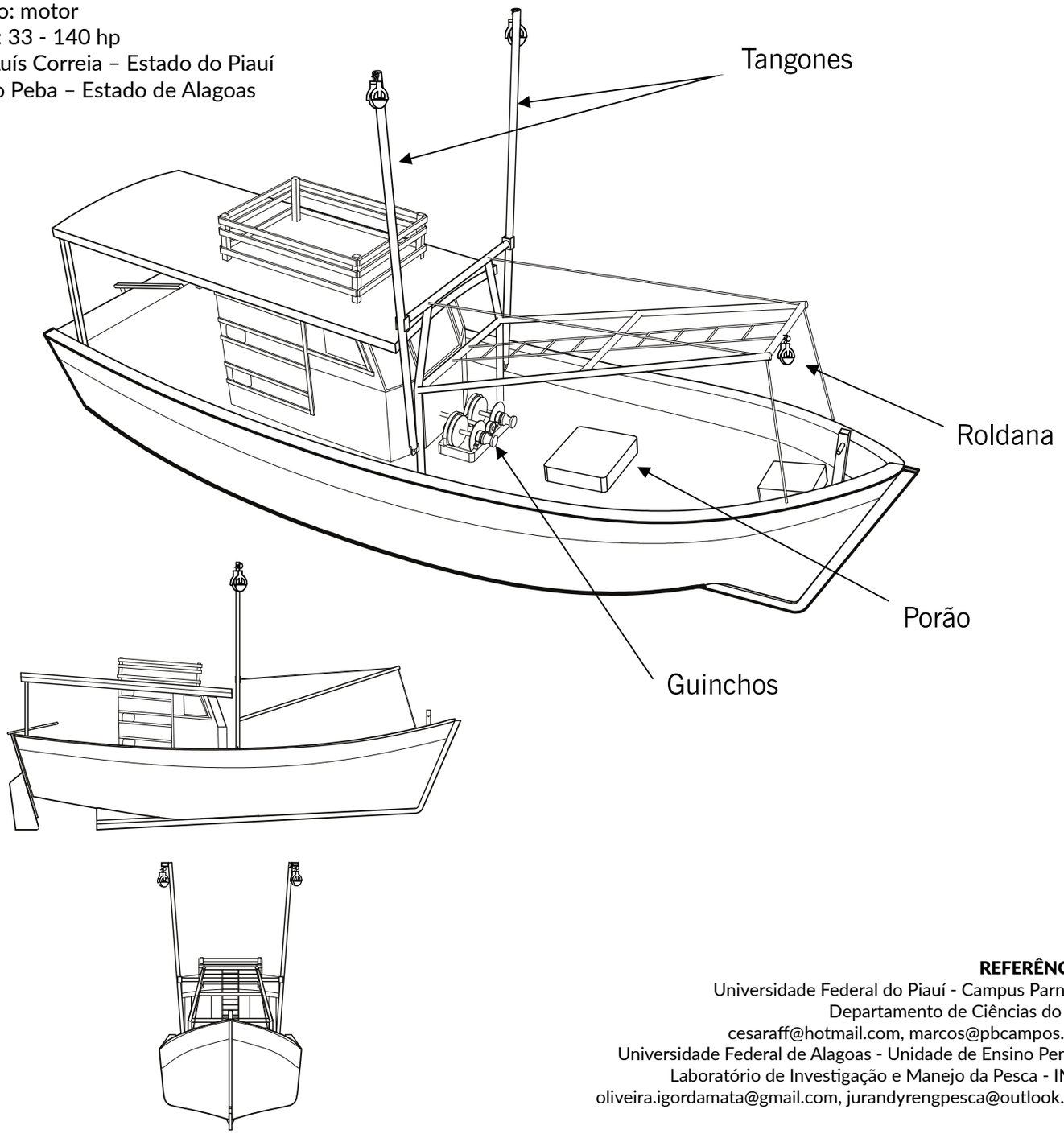

REFERÊNCIAS
Universidade Federal do Piauí - Campus Parnaíba
Departamento de Ciências do Mar
cesaraff@hotmail.com, marcos@pbcampos.com
Universidade Federal de Alagoas - Unidade de Ensino Penedo
Laboratório de Investigação e Manejo da Pesca - IMAP
oliveira.igordamata@gmail.com, jurandyrengpesca@outlook.com

BARCO

Embarcação: barco de médio porte
Apetrecho: linha de mão e rede de emalhar
Recursos-alvos: peixes
Comprimento: 12 metros
Propulsão: motor
Potência: 114 - 270 hp
Região: Estado do Amapá

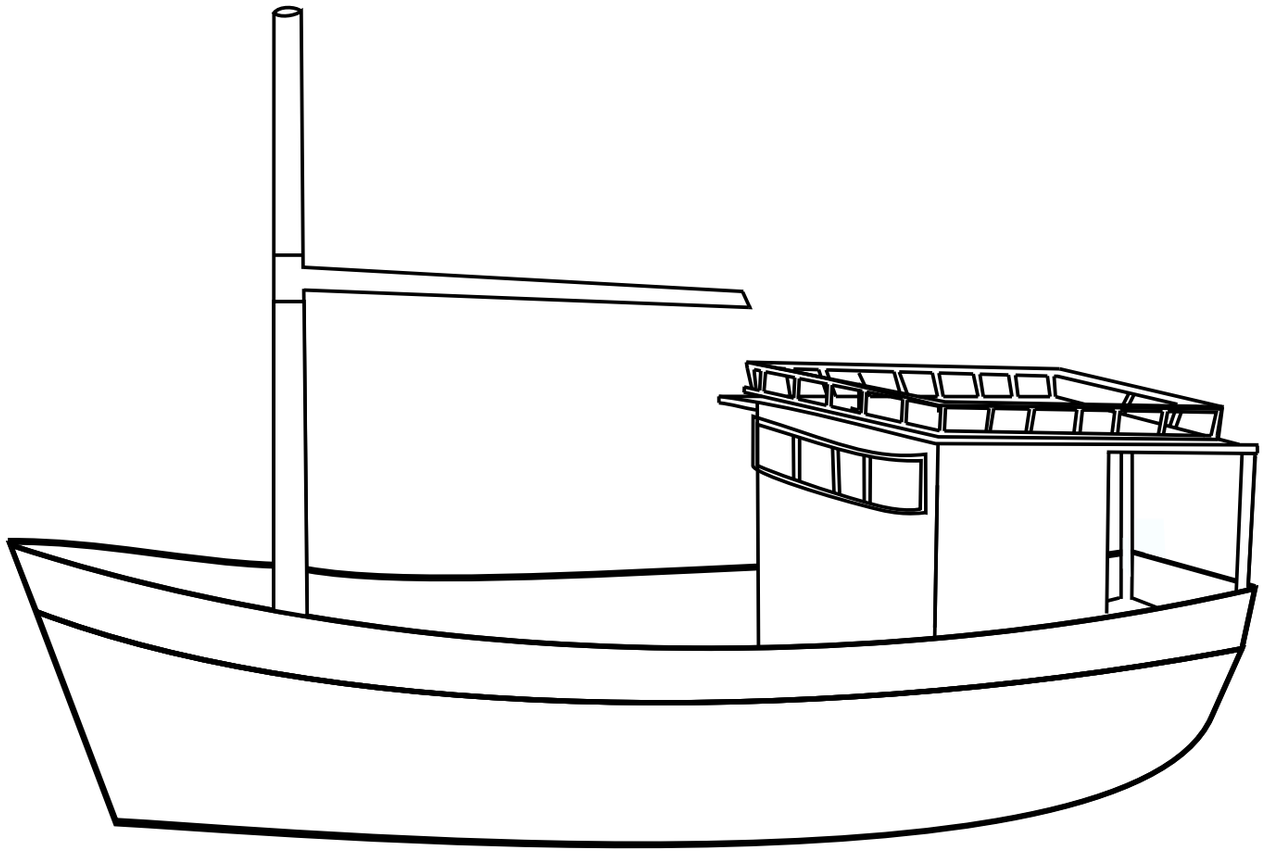

REFERÊNCIAS

Universidade do Estado do Amapá
ciane_oceano@hotmail.com

BOTE

Embarcação: bote a vela
Apetrecho: covo (cangalha)
Recursos-alvos: lagostas
Comprimento: 6 - 8 metros
Região: Litoral costeiro – Estado do Ceará

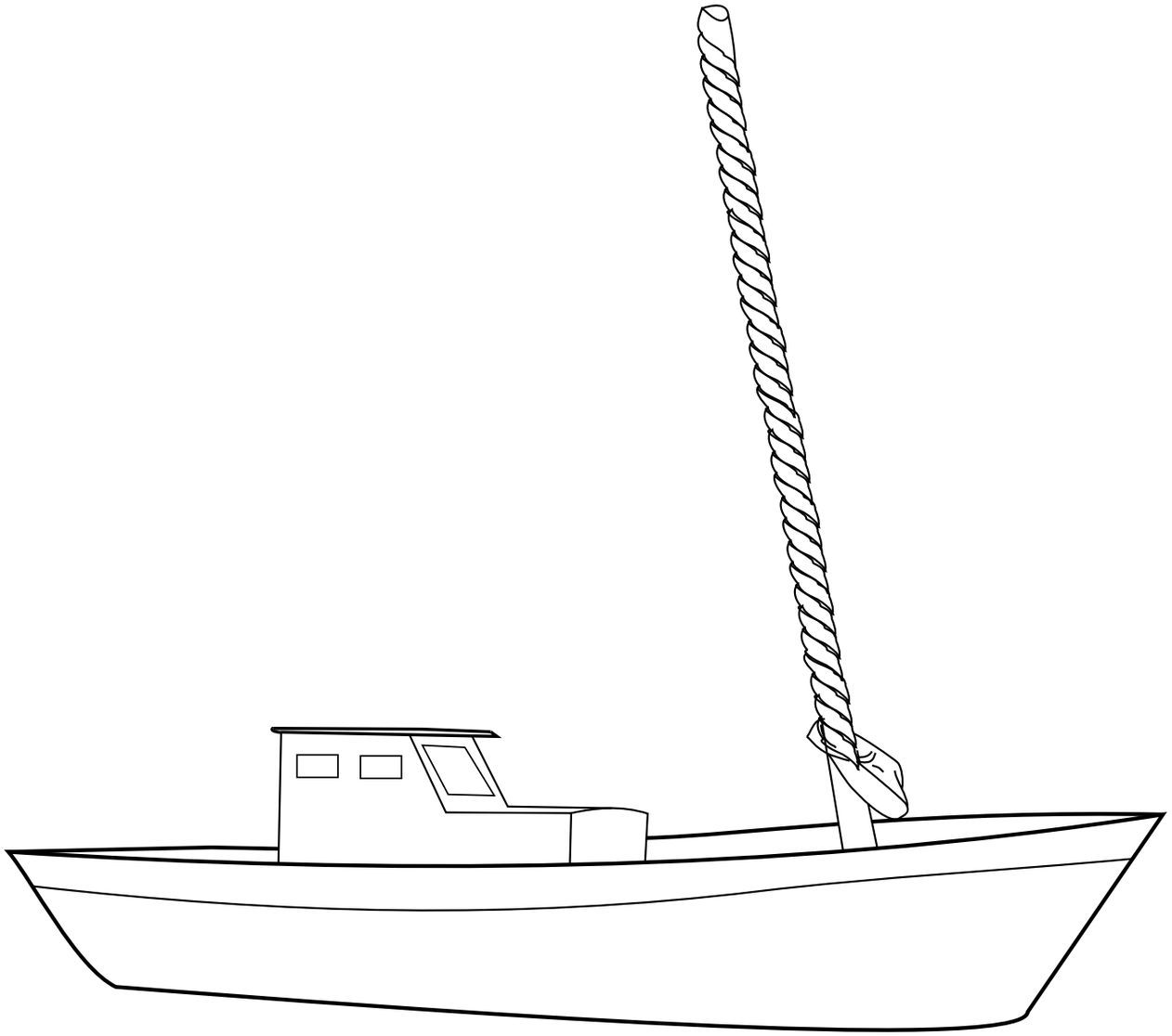

REFERÊNCIAS

Universidade Federal do Ceará - UFC
Departamento de Engenharia de Pesca
marinho.rey@gmail.com

LANCHA

Embarcação: lancha a motor
Apetrecho: covo (manzuá)
Recursos-alvos: lagostas
Comprimento: 6 - 8 metros
Propulsão: motor
Potência: acima de 80 hp
Região: Litoral costeiro - CE

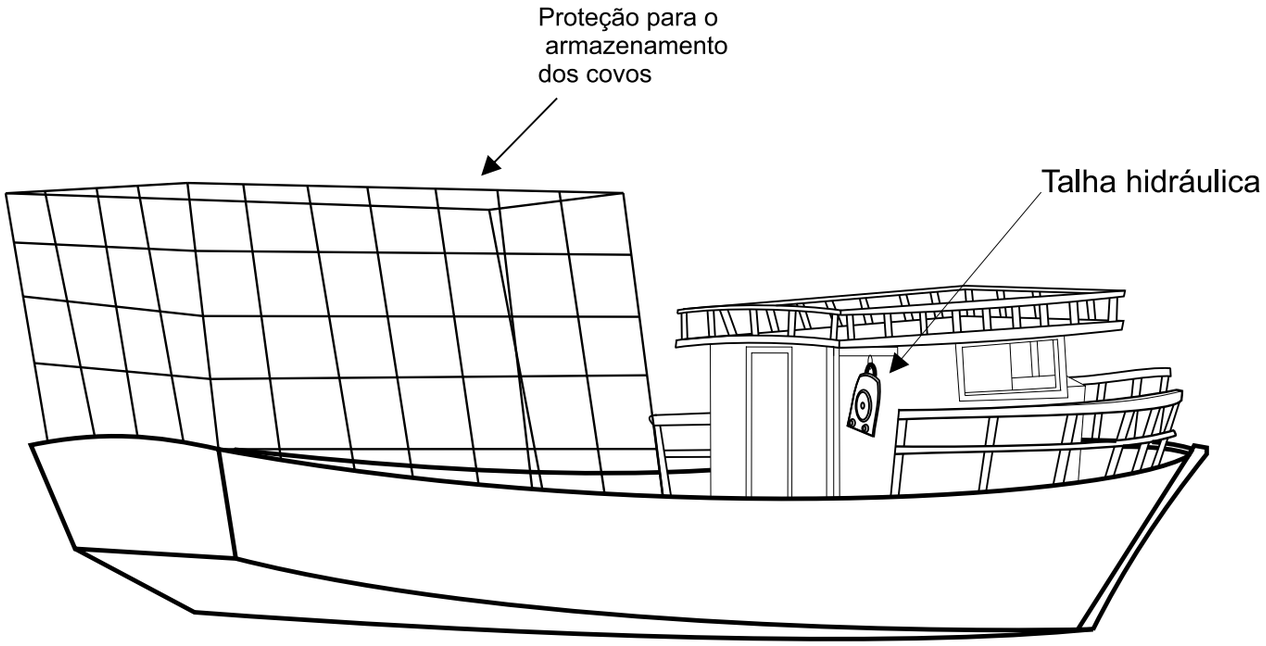

REFERÊNCIAS
Universidade Federal do Ceará - UFC
Departamento de Engenharia de Pesca
marinho.rey@gmail.com

BARCO

Embarcação: arrasteiro
Apetrecho: rede de arrasto (lançamento e recolhimento manual)
Recurso-alvo: camarão
Comprimento: 7 - 9 metros
Propulsão: motor
Potência: 30 – 50 hp
Região: Litoral costeiro – Estado do Espírito Santo

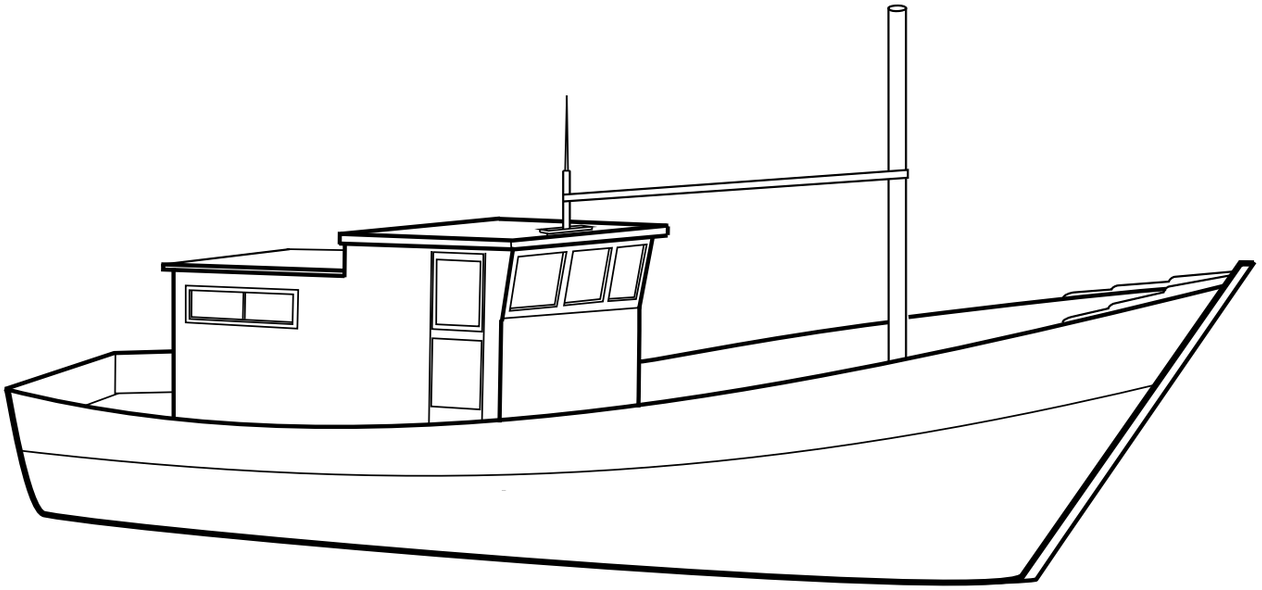

REFERÊNCIAS

Instituto Federal do Espírito Santo - Campus Piúma
juarez.coelho@ifes.edu.br, vhsilva@ifes.edu.br

BARCO

Embarcação: barco para rede de caída (deriva)
Apetrecho: rede de emalhar
Recursos-alvos: bonito, chicharro, serra e cavala
Comprimento: 7 - 9 metros
Propulsão: motor
Potência: 30 - 50 hp
Região: Litoral – Estado do Espírito Santo

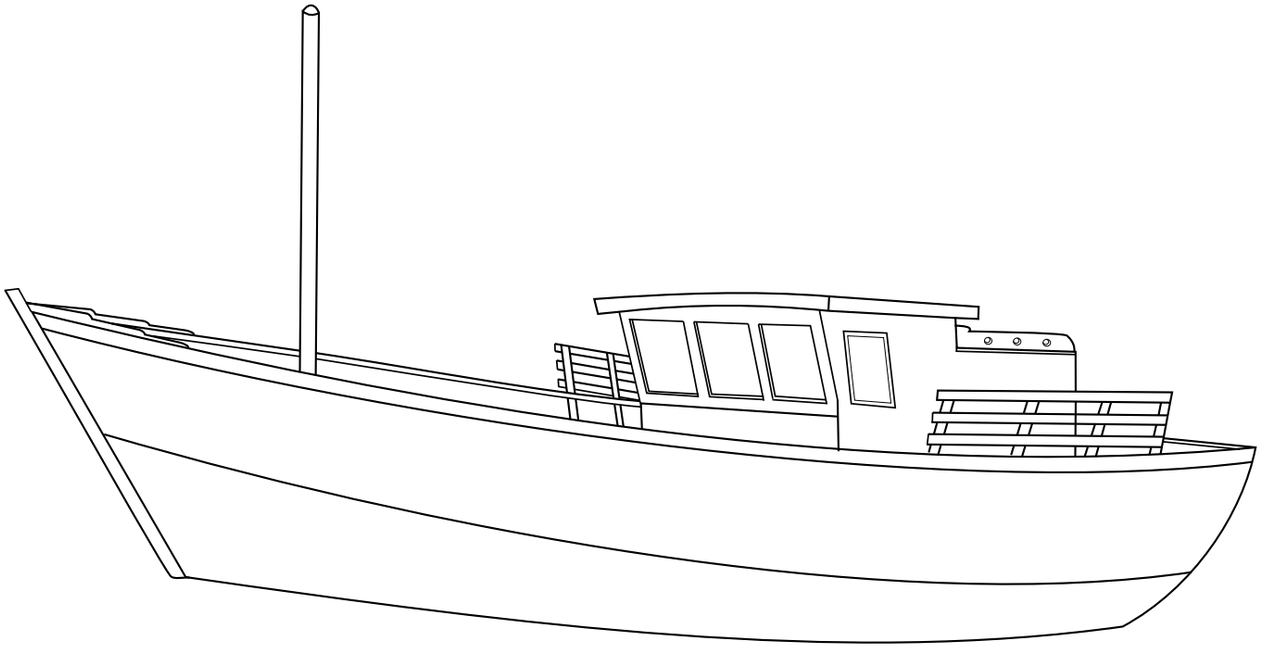

REFERÊNCIAS

Instituto Federal do Espírito Santo - Campus Piúma
juarez.coelho@ifes.edu.br, vhsilva@ifes.edu.br

BARCO

Embarcação: barco motorizado de pequeno porte
Apetrecho: linha de mão
Recurso-alvo: peroá
Comprimento: 7 - 9 metros
Propulsão: motor
Potência: 30 - 50 hp
Região: Litoral - Estado do Espírito Santo

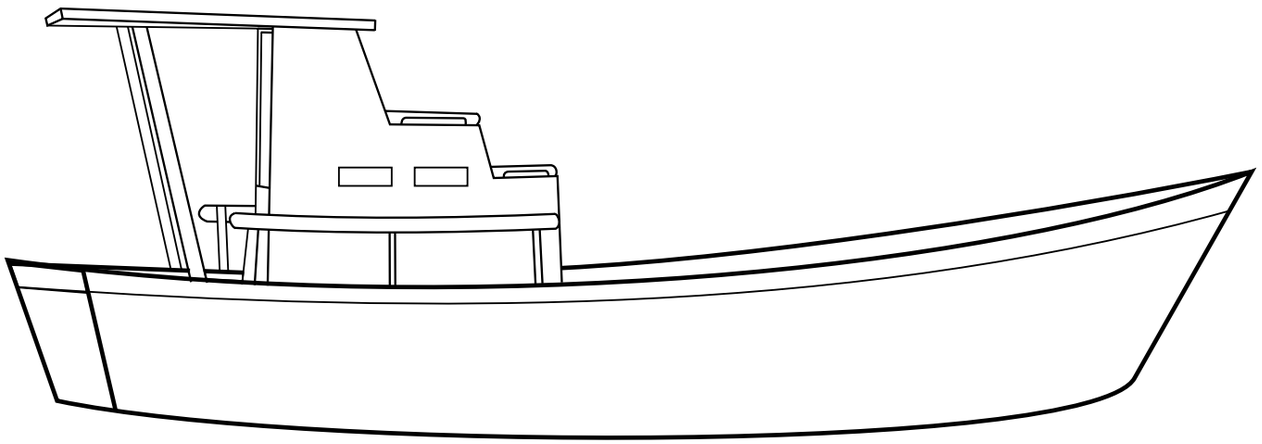

REFERÊNCIAS

Instituto Federal do Espírito Santo - Campus Piúma
juarez.coelho@ifes.edu.br, vhsilva@ifes.edu.br

BARCO

Embarcação: timba-timba
Apetrecho: rede de emalhar
Recursos-alvos: sarda, corvina, cação, pescada, pescadinha e bagre
Comprimento: 5 - 8 metros
Propulsão: motor
Potência: 30 - 50 hp
Região: Litoral – Estado do Espírito Santo

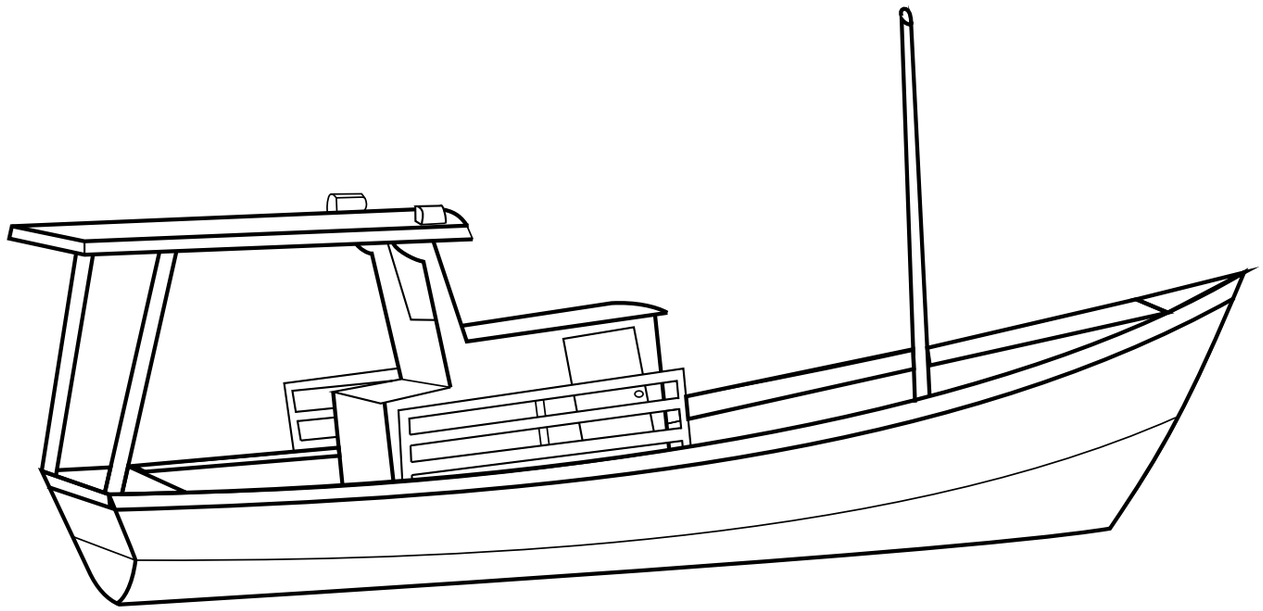

REFERÊNCIAS

Instituto Federal do Espírito Santo - Campus Piúma
juarez.coelho@ifes.edu.br, vhsilva@ifes.edu.br

BARCO

Embarcação: espinheleiro
Apetrecho: espinhel *longline*
Recursos-alvos: meca, atum e cação
Comprimento: 14 - 17 metros
Propulsão: motor
Potência: 30 – 50 hp
Região: Pesca oceânica - Base: Estado do Espírito Santo

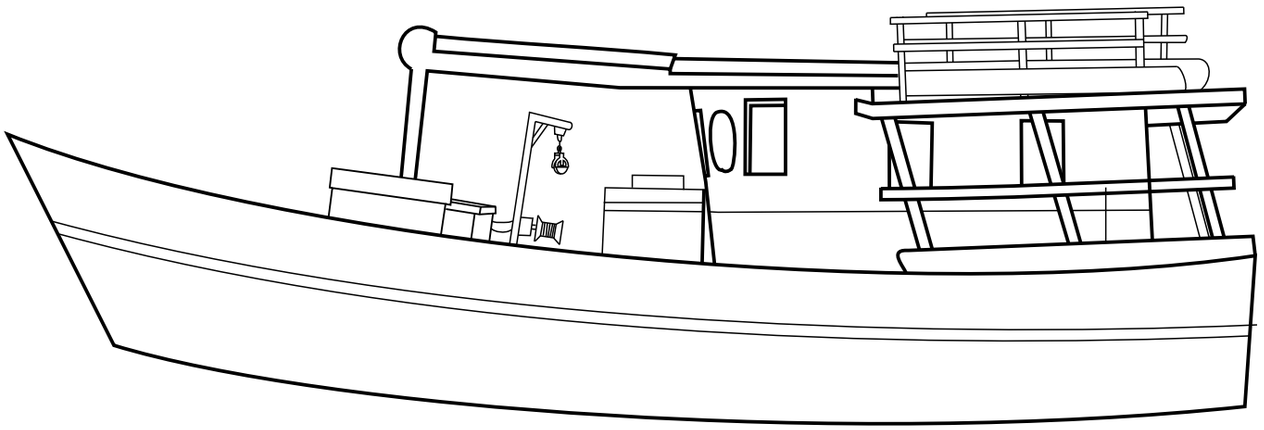

REFERÊNCIAS

Instituto Federal do Espírito Santo - Campus Piúma
juarez.coelho@ifes.edu.br, vhsilva@ifes.edu.br

BARCO

Embarcação: linheiro
Apetrecho: linha de mão e pargueiro
Recursos-alvos: namorado, cherne, batata de lama, batata de pedra, olho-de-cão, badejo
Comprimento: 12 - 15 metros
Propulsão: motor
Potência: 130 hp
Região: Pesca no talude e bancos - Base: Estado do Espírito Santo

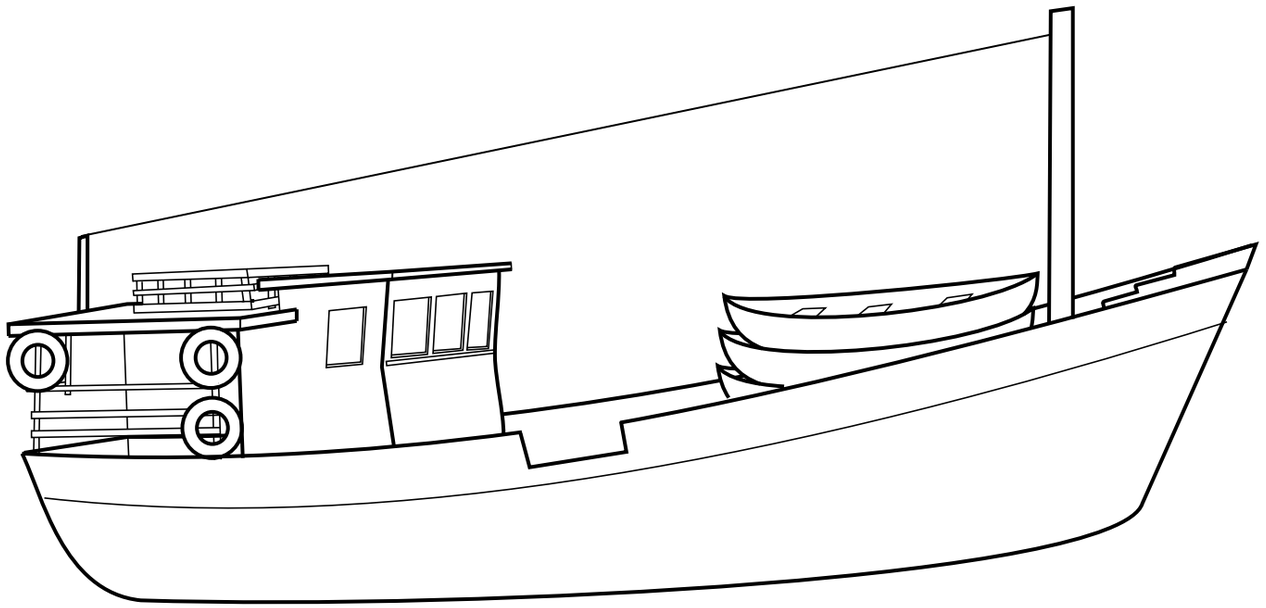

REFERÊNCIAS

Instituto Federal do Espírito Santo - Campus Piúma
juarez.coelho@ifes.edu.br, vhsilva@ifes.edu.br

BARCO

Embarcação: barco de espinhel boieiro
Apetrecho: espinhel de superfície
Recurso-alvo: dourado (isca viva – sardinha);
namorado, cherne, batata, olho-de-cão (sem tanque de isca viva)
Comprimento: 9 - 12 metros
Propulsão: motor
Potência: 80 – 120 hp
Região: Plataforma continental e talude – Estado do Espírito Santo

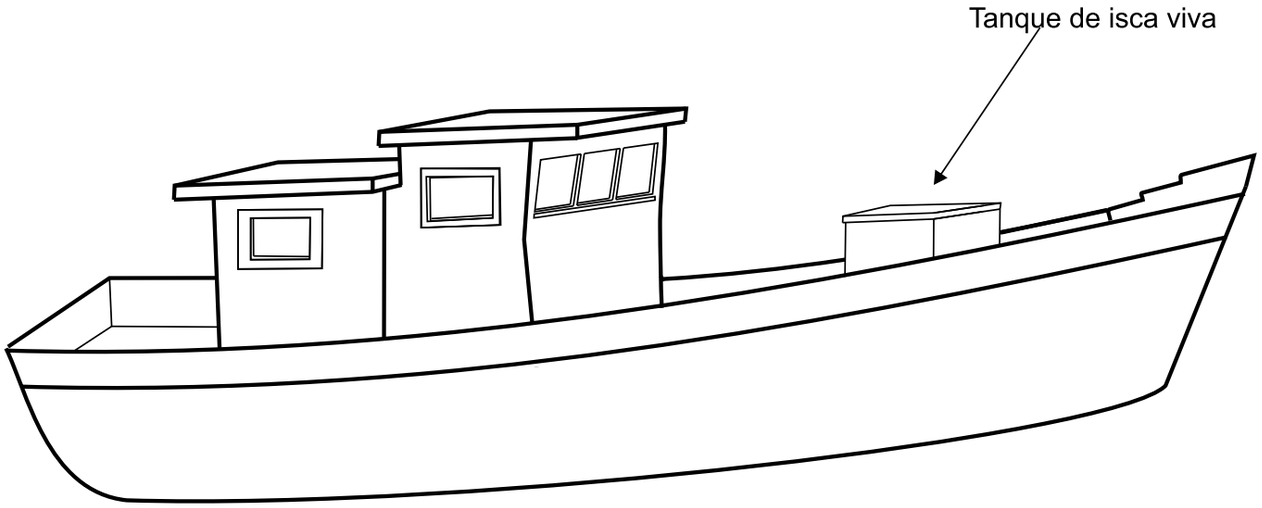

REFERÊNCIAS

Instituto Federal do Espírito Santo - Campus Piúma
juarez.coelho@ifes.edu.br, vhsilva@ifes.edu.br

BARCO

Embarcação: bote proa de risco
Apetrecho: linha de mão e rede de emalhar
Recursos-alvos: peixes
Comprimento: 14 metros
Propulsão: vela
Região: Estado do Maranhão

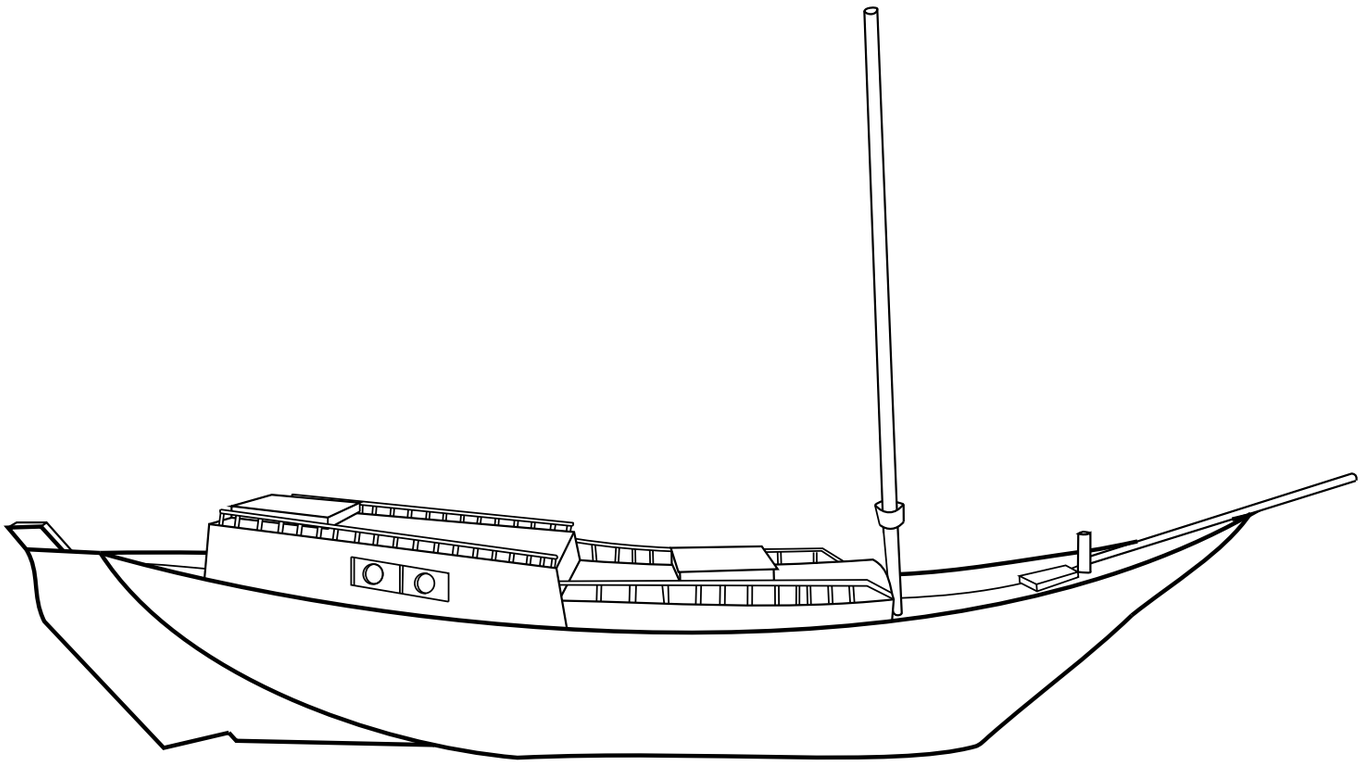

REFERÊNCIAS

Universidade Estadual do Maranhão Centro de Ciências Agrárias
icaro.antonio@uema.br

BARCO

Embarcação: cúter
Apetrecho: linha de mão e rede de emalhar
Recursos-alvos: peixes
Comprimento: 12 metros
Propulsão: vela
Região: Estado do Maranhão

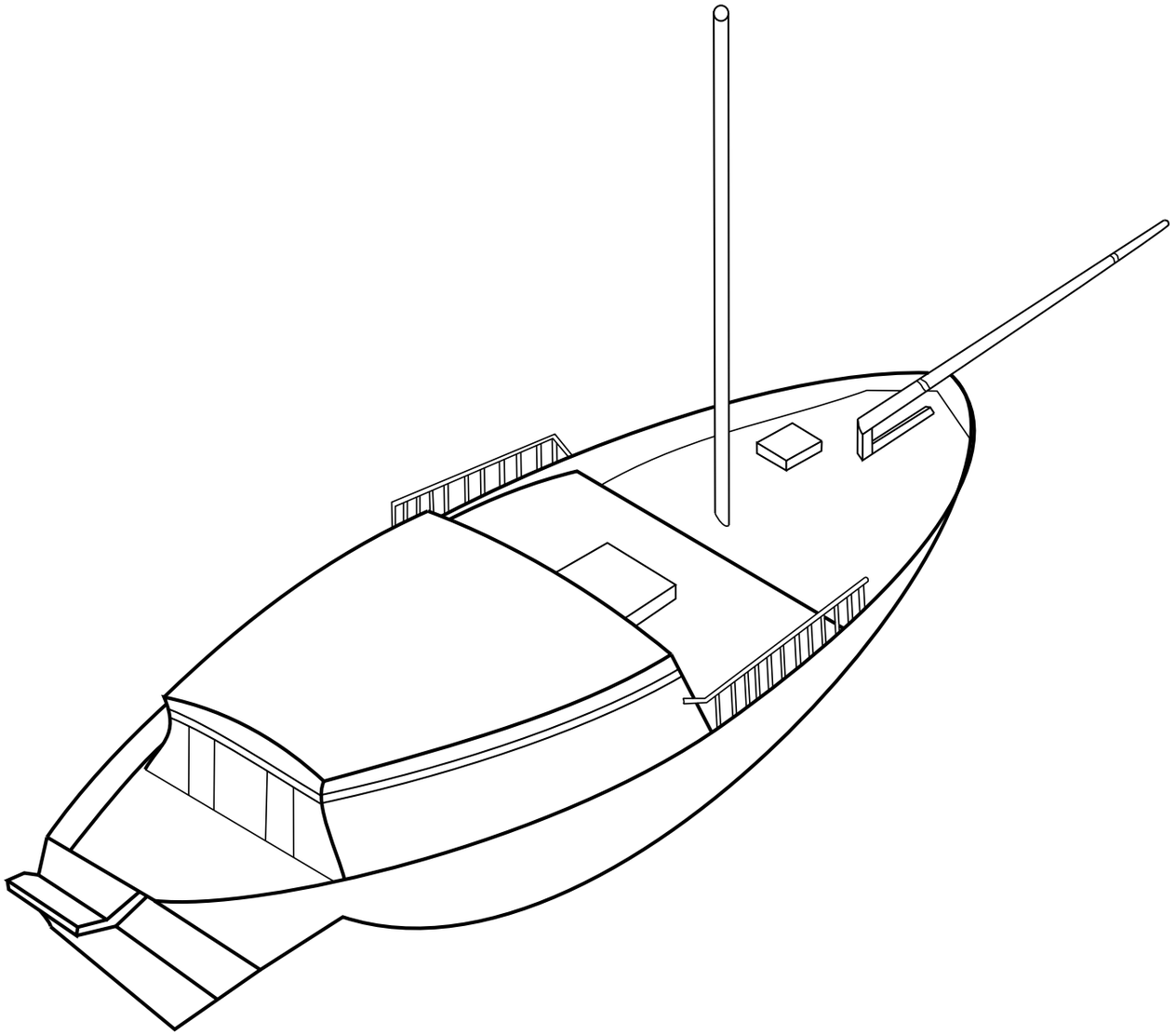

REFERÊNCIAS

Universidade Estadual do Maranhão Centro de Ciências Agrárias
icaro.antonio@uema.br

BOTE

Embarcação: bote motorizado
Apetrecho: linha de mão e covos
Recursos-alvos: cioba, ariocó e lagosta
Comprimento: 7 - 10 metros
Propulsão: motor
Potência: 30 – 80 hp
Região: Estado da Paraíba

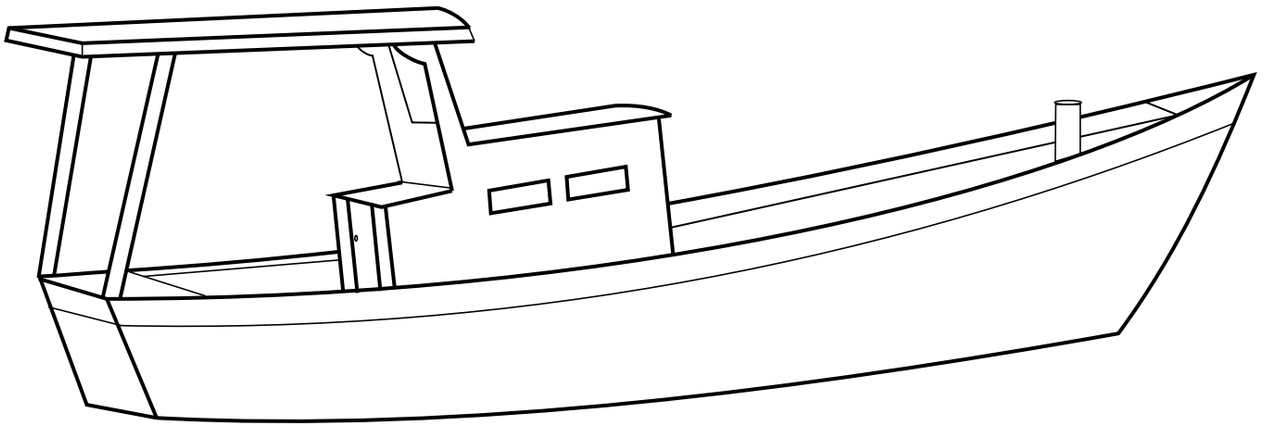

REFERÊNCIAS

Instituto Federal da Paraíba - Campus João Pessoa
margarethifpb@gmail.com

BARCO DE ARRASTO

Embarcação: baloeiro
Apetrecho: rede de arrasto com tangones
Recurso-alvo: camarão
Comprimento: 9 - 13 metros
Propulsão: motor
Potência: 53 – 80 hp
Região: Praia de São Tomé – Estado do Rio de Janeiro

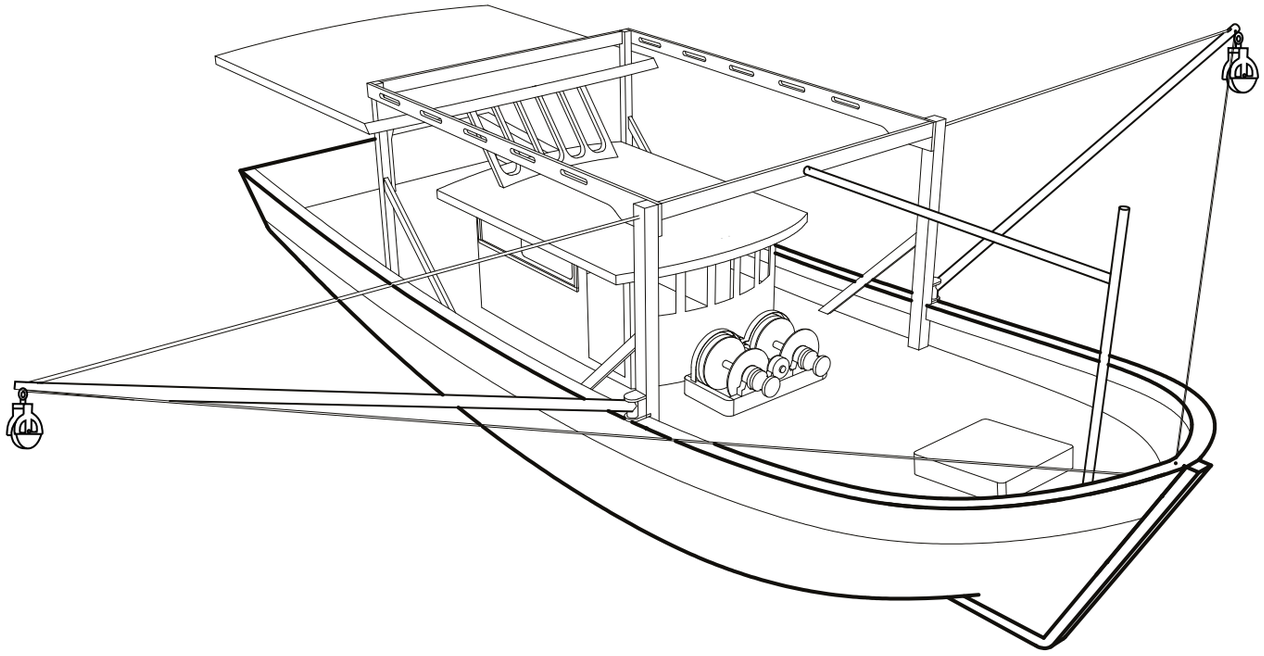

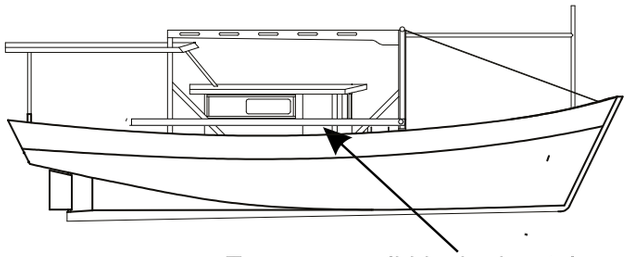

Tangone recolhido, horizontalmente, nos bordos da embarcação

REFERÊNCIAS

marcos@pbcampos.com
Instituto Federal do Espírito Santo – Campus Piúma
Victor Hugo da Silva Valério
vhsilva@ifes.edu.br

BARCO DE ARRASTO

Embarcação: barco arrasteiro de fundo com tangones
Apetrecho: rede de arrasto
Recurso-alvo: camarão
Comprimento: 7 - 8 metros
Propulsão: motor
Potência: 53 hp
Região: Praia do Perequê – Estado de São Paulo

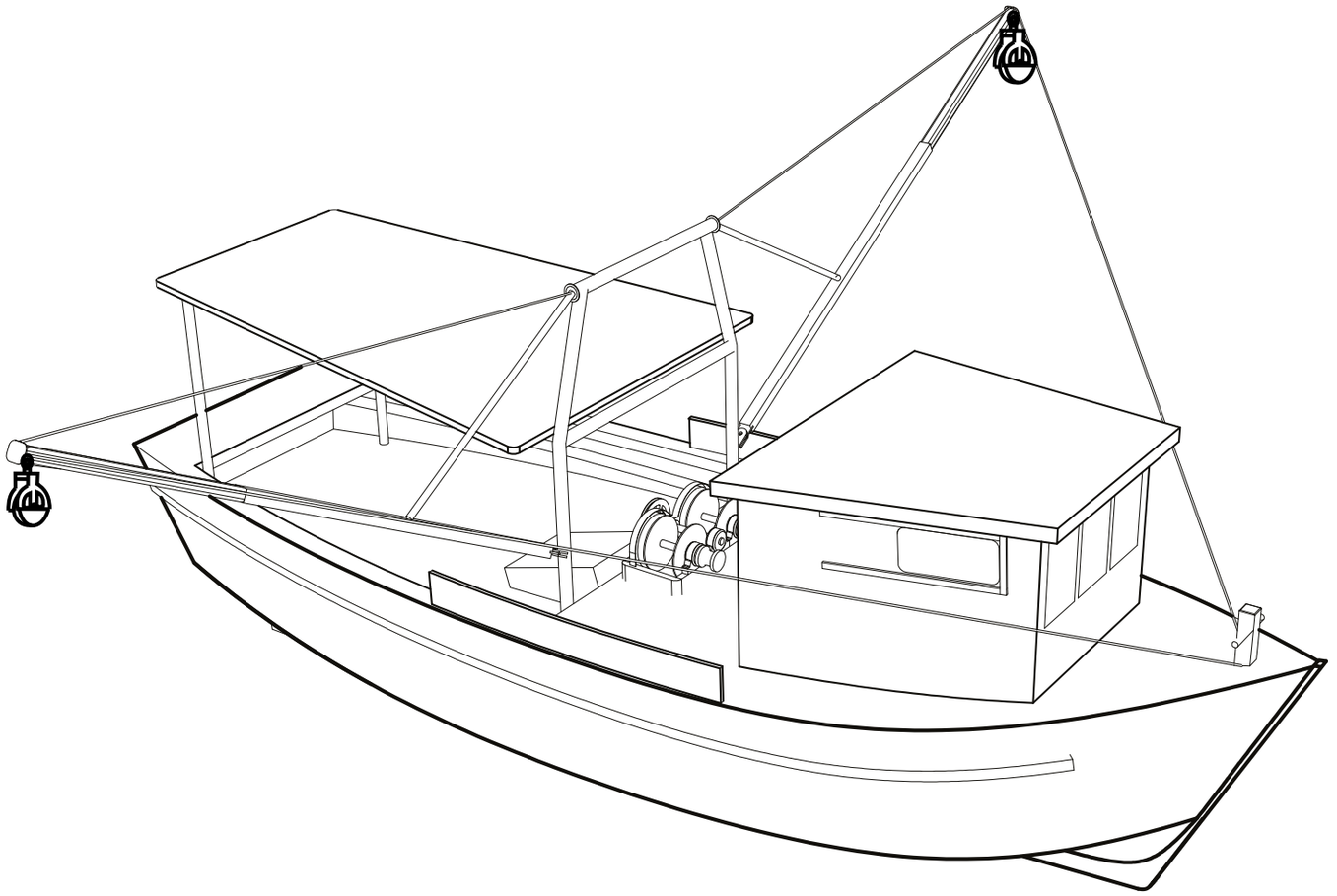

REFERÊNCIAS

marcos@pbcampos.com

BARCO

Embarcação: lagosteiro
Apetrecho: covo de peixes e lagostas
Recursos-alvos: ariocó, pargo, lagosta e peixes recifais
Comprimento: 12 – 15 metros
Propulsão: motor
Potência: 90 – 115 hp
Região: Luís Correia – Estado do Piauí

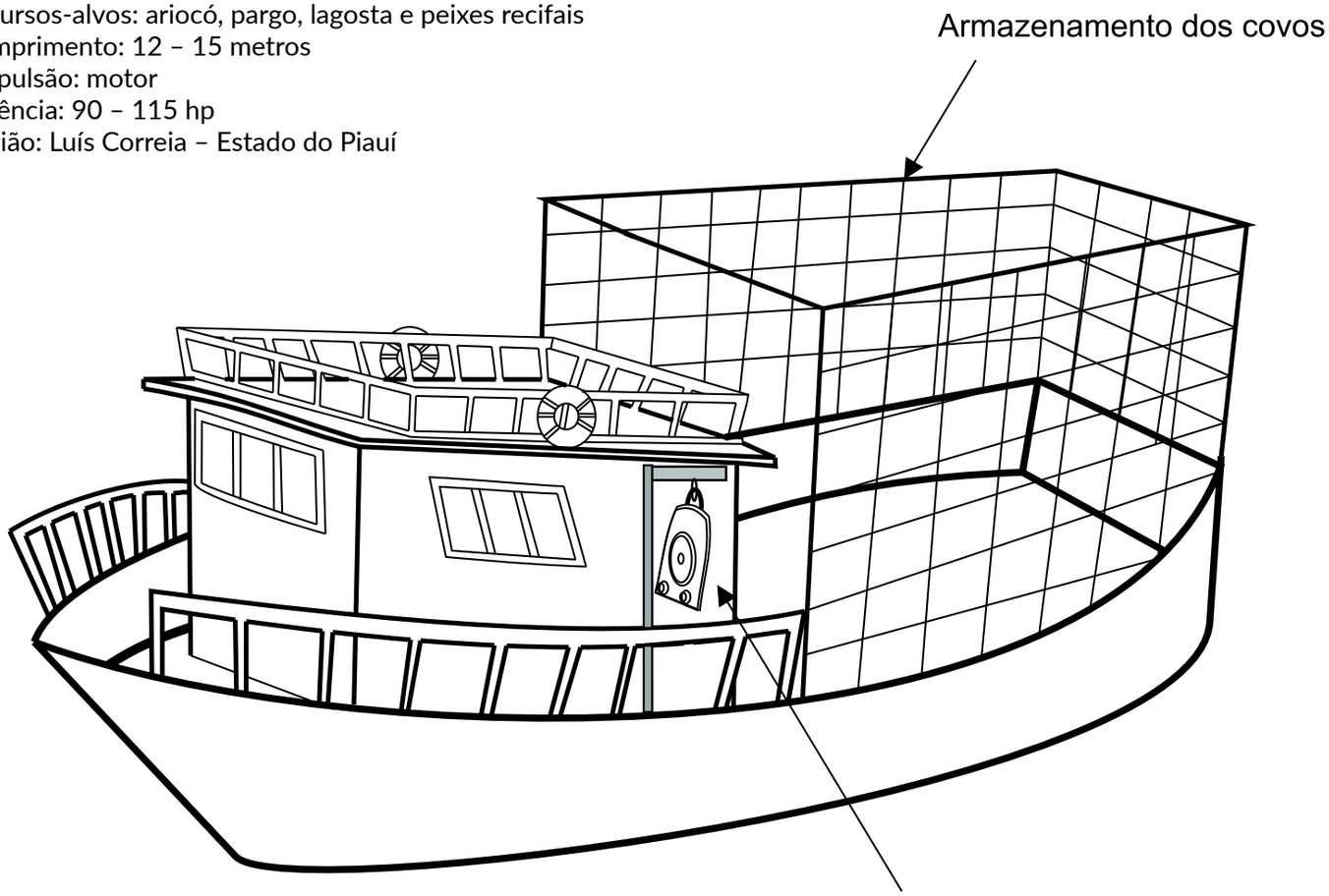

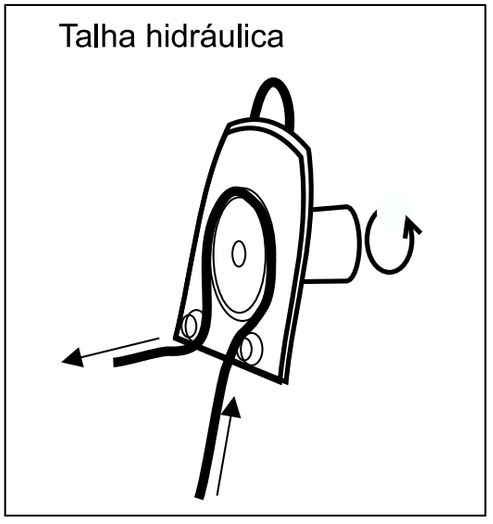

REFERÊNCIAS

Universidade Federal do Piauí - Campus Parnaíba
Departamento de Ciências do Mar
cesaraff@hotmail.com

BARCOS

Embarcação: bote motorizado
Apetrecho: linha de mão e rede de emalhar
Recursos-alvos: peixes de superfície e fundo
Comprimento: 8 - 12 metros
Propulsão: motor
Potência: 30 – 75 hp
Região: Litoral - Estado do Piauí

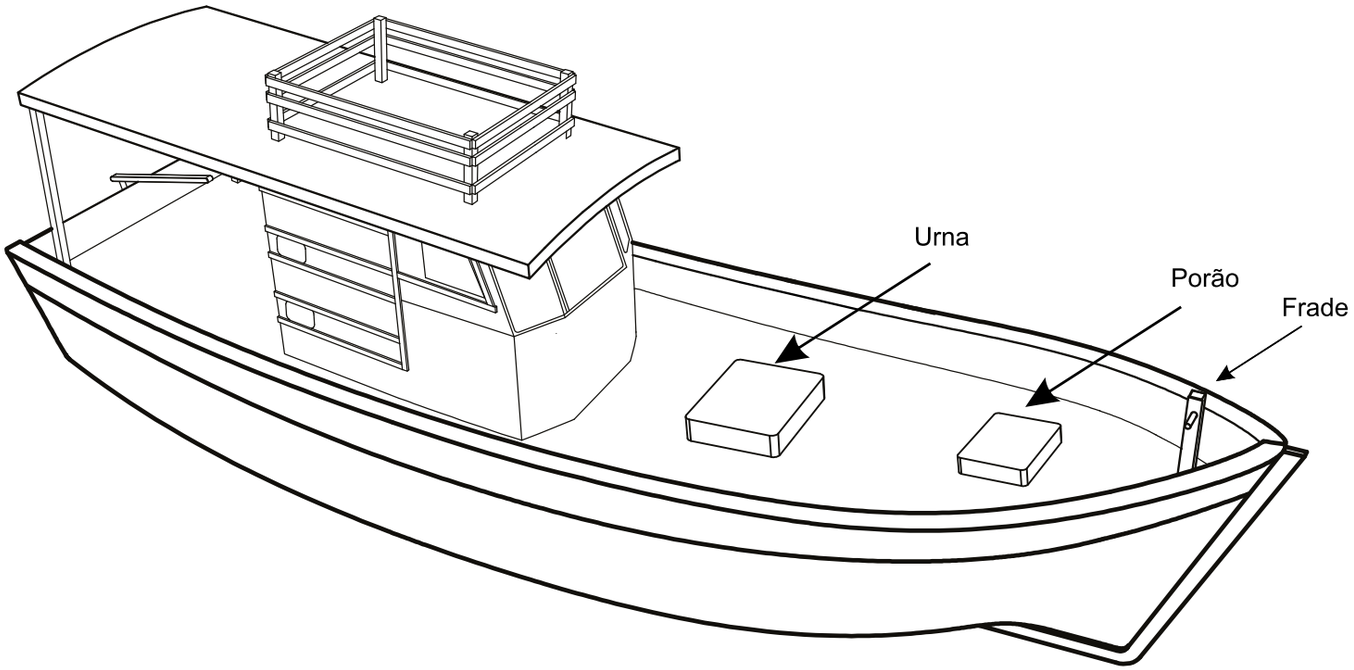

REFERÊNCIAS

Universidade Federal de Alagoas - Unidade de Ensino Penedo
Laboratório de Investigação e Manejo da Pesca - IMAP
oliveira.igordamata@gmail.com, jurandyrengpesca@outlook.com
Universidade Federal do Piauí - Campus Parnaíba
Departamento de Ciências do Mar
cesaraff@hotmail.com

BARCOS

Embarcação: chalupa
Apetrecho: rede de emalhar, rede de arrasto
Recursos-alvos: abrótea, corvina, pescada, anchova, linguado, tainha, sardinha e camarão
Comprimento: 8- 12 metros
Propulsão: motor
Potência: 60 – 180 hp
Região: Litoral – Estado de Santa Catarina

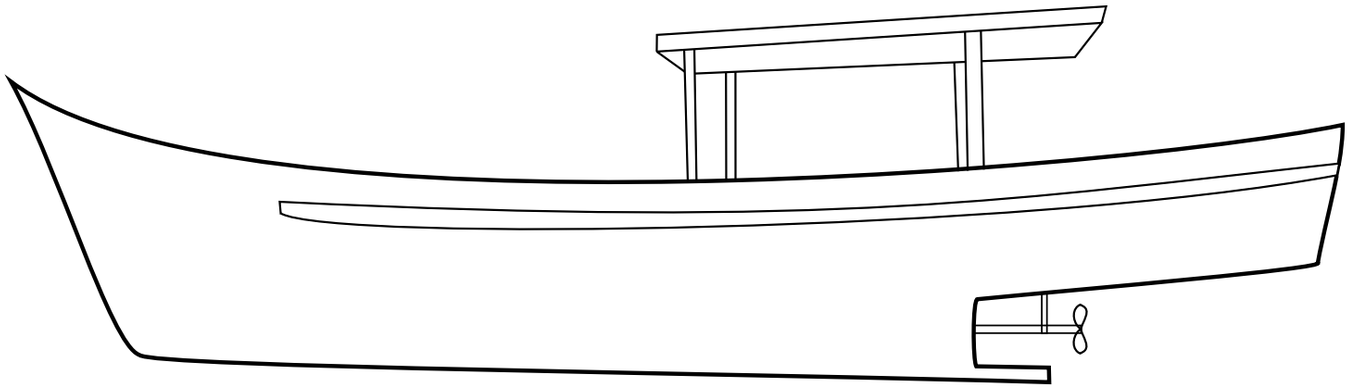

REFERÊNCIAS

Universidade do Estado de Santa Catarina (UDESC - Campus Laguna)
Departamento de Engenharia de Pesca e Ciências Biológicas - DEPB
eduardo.gentil@udesc.br

EMBARCAÇÕES DE PESCA INDUSTRIAL

BARCO ARRASTEIRO

Arrasteiro de fundo com tangones
Apetrecho: rede de arrasto
Comprimento: 22 metros
Propulsão: motor
Potência: 365-435 hp
Recurso-alvo: camarão
Belém – Estado do Pará

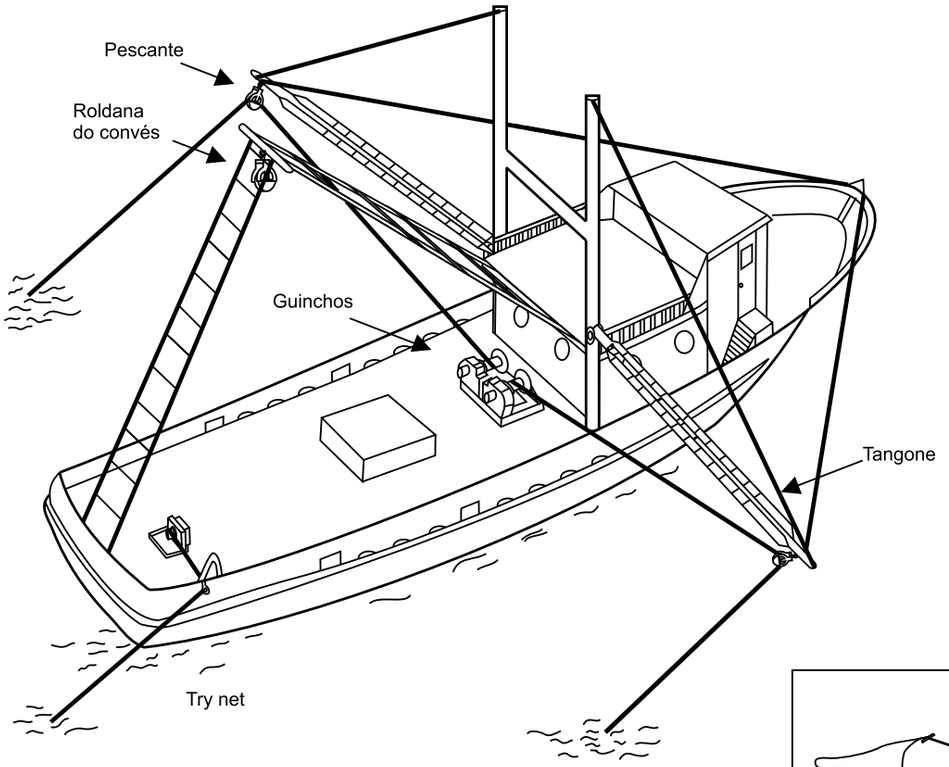

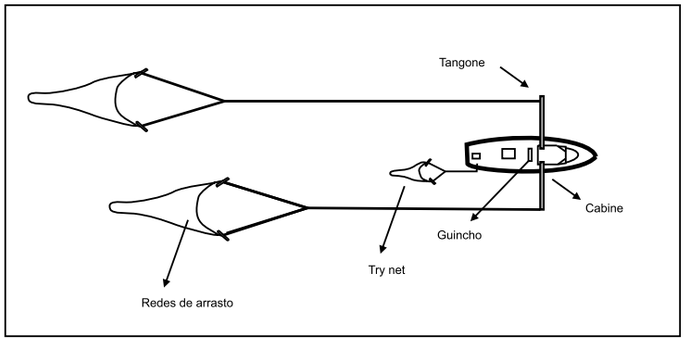

REFERÊNCIAS:

Universidade Federal do Pará - Campus de Bragança
rangeldudu@hotmail.com, marcos@pbcampos.com

BARCO ARRASTEIRO

Arrasto com parelha
Apetrecho: rede de arrasto
Comprimento: 20 metros
AB: 68.4 toneladas
Propulsão: motor
Potência: 280 hp.
Recursos-alvos: abrótea, cabra, castanha, linguado, linguado-areia, merluza, peixe-sapo, lula, polvo e camarões (ferrinho, vermelho, rosa e sete-barbas).
Litoral – Estado de Santa Catarina

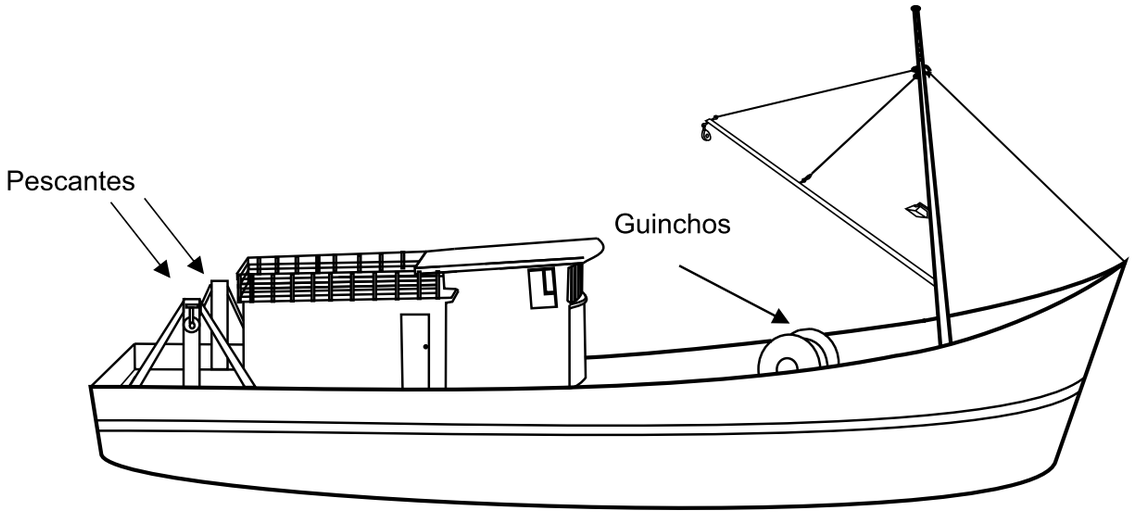

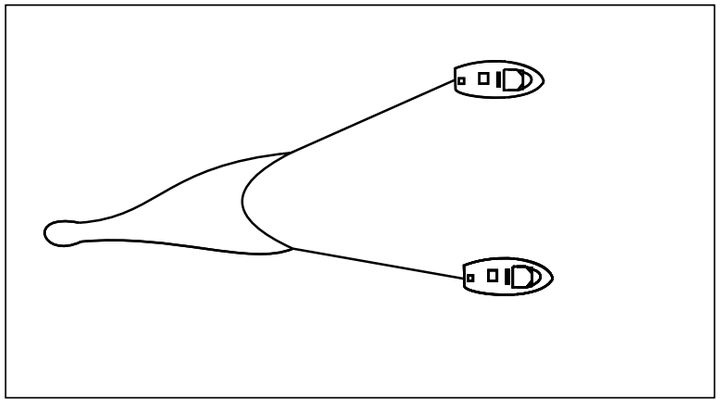

REFERÊNCIAS:
Universidade do Estado de Santa Catarina (UDESC - Campus Laguna)
Departamento de Engenharia de Pesca e Ciências Biológicas - DEPB
eduardo.gentil@udesc.br

BARCO ARRASTEIRO

Arrasto de popa
Apetrecho: rede de arrasto de fundo
Comprimento: 20-26 metros
Propulsão: motor
Potência: 340 hp.
Recursos-alvos: abrótea, cabrinha, castanha, maria-mole, linguados, merluza, peixe-sapo, lula, polvo e camarões (ferrinho, vermelho, rosa e sete-barbas).
Estado do Rio Grande do Sul

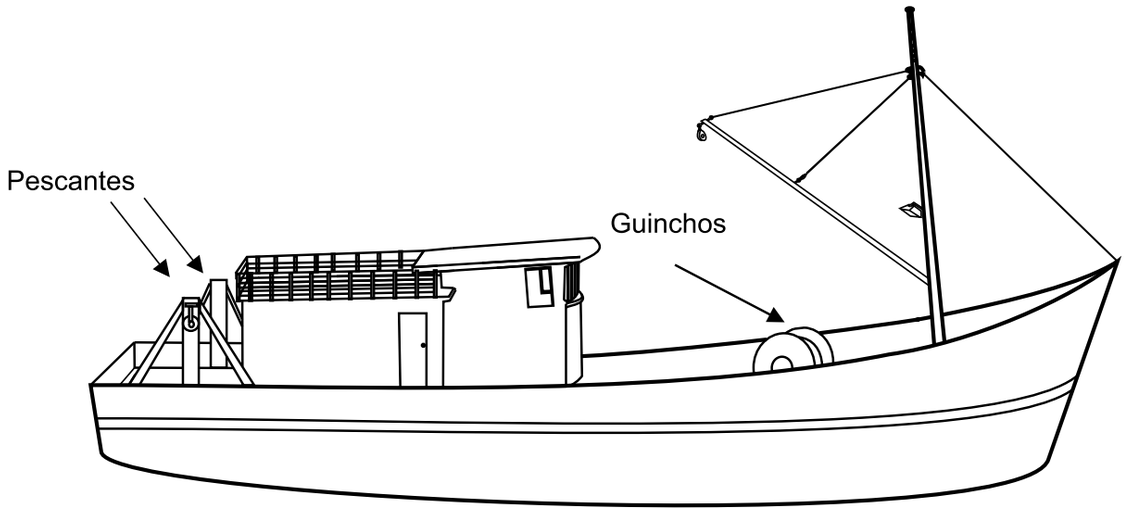

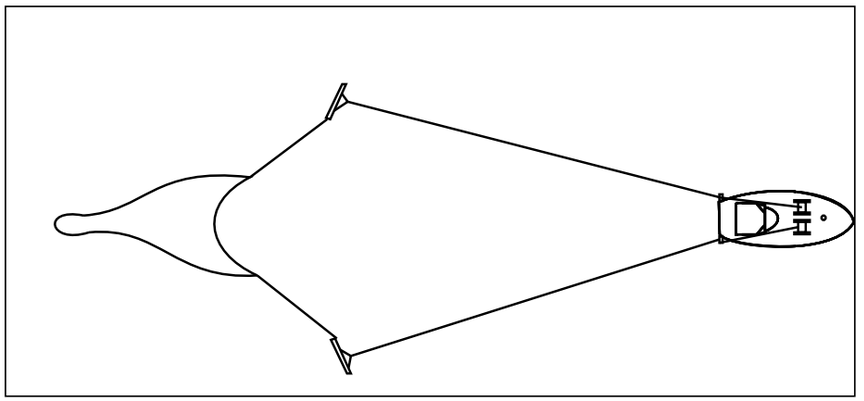

REFERÊNCIAS:
Universidade Federal do Rio Grande (FURG)
Laboratório de Tecnologia Pesqueira e Hidroacústica
stefanweigert@gmail.com, abneralves_sf@hotmail.com

BARCO

Apetrecho: rede de emalhar
Comprimento:10-22 m
Propulsão: motor
Potência: 160-270 hp
Recursos-alvos: anchova, castanha, pescada, pescadinha, corvina
Estado do Rio Grande do Sul

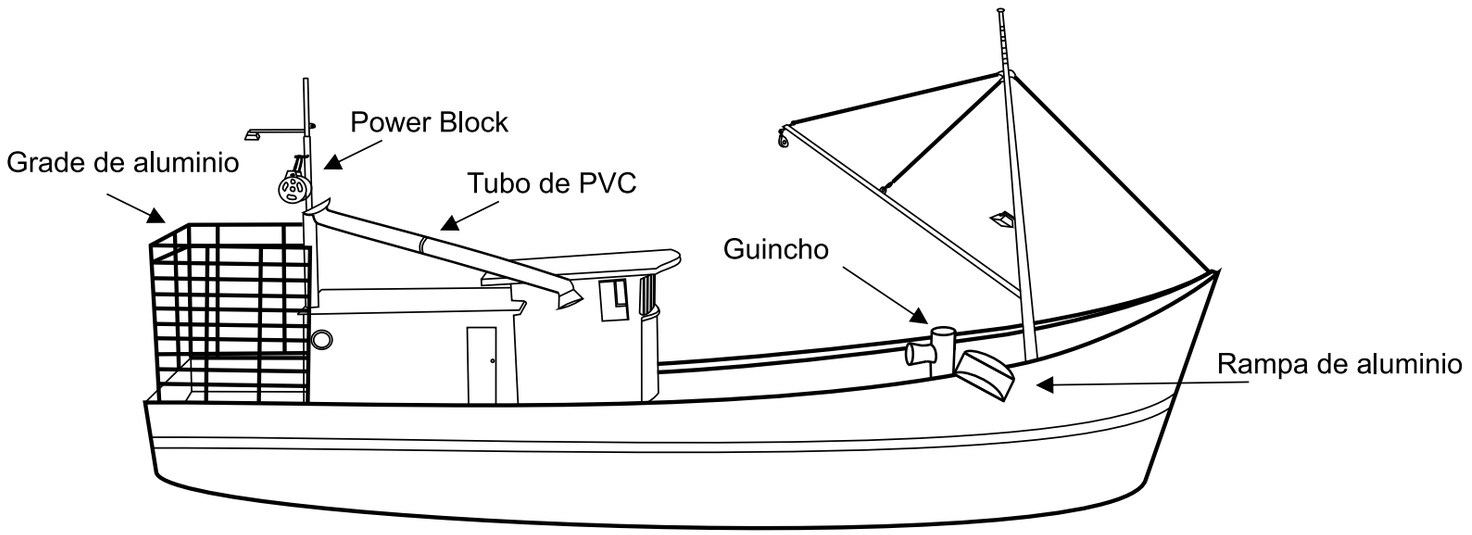

REFERÊNCIAS:
Universidade Federal do Rio Grande (FURG)
Laboratório de Tecnologia Pesqueira e Hidroacústica
stefanweigert@gmail.com, abneralves_sf@hotmail.com

BARCO

Apetrecho: covo de profundidade
Comprimento: 25-30 metros
Propulsão: motor
Potência: 360 hp
Recursos-alvos: caranguejos de profundidade
Estado do Rio Grande do Sul

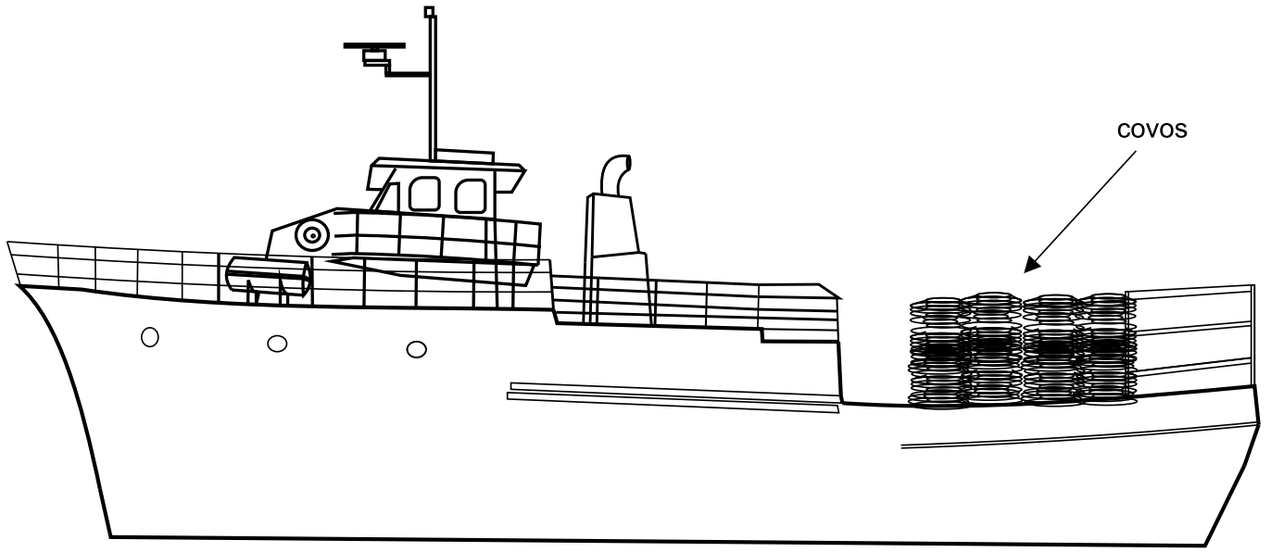

REFERÊNCIAS:
Universidade Federal do Rio Grande (FURG)
Laboratório de Tecnologia Pesqueira e Hidroacústica
stefanweigert@gmail.com, abneralves_sf@hotmail.com

CERCO

Cerco ou traineira
Apetrecho: rede de cerco com carregadeira
Comprimento: 22 metros
Propulsão: motor
Potência: 320 hp
Recursos-alvos: sardinha-verdadeira, cavalinha, enchova, sardinha-lage, tainha e palombeta.
Litoral – Estado de Santa Catarina

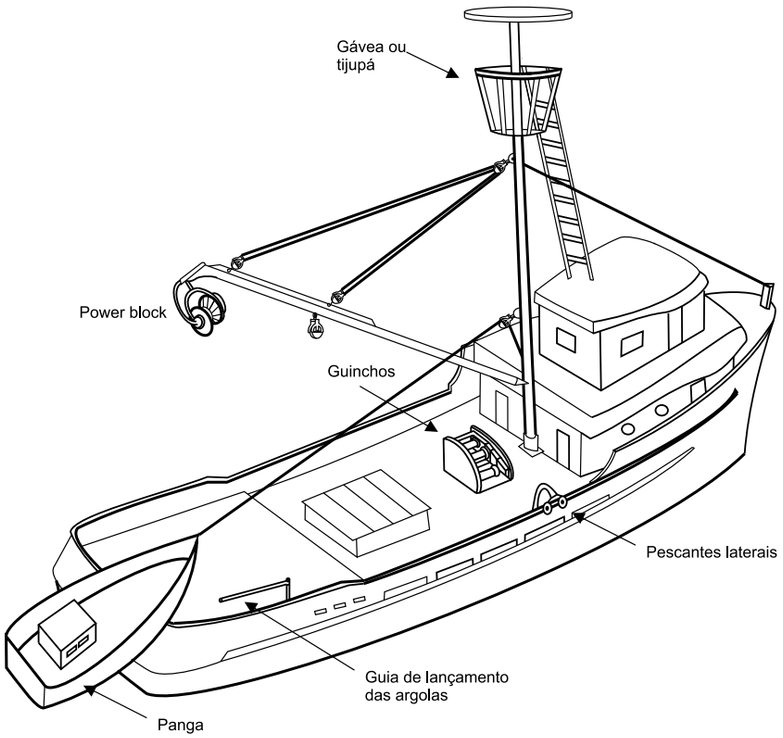

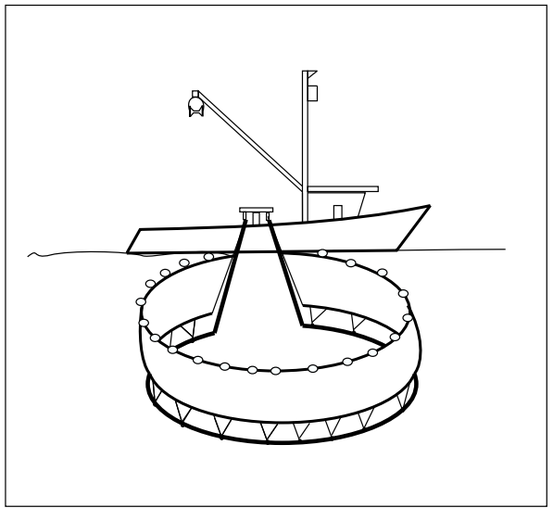

REFERÊNCIAS:
Universidade do Estado de Santa Catarina (UDESC - Campus Laguna)
Departamento de Engenharia de Pesca e Ciências Biológicas - DEPB
eduardo.gentil@udesc.br

BARCO

Apetrecho: vara com isca viva
Comprimento: 30 m
Propulsão: motor
Potência: 470 hp
Recursos-alvos: bonito-listrado, bonito-cachorro, albacora-laje, albacora-bandolim, dourado
Estado do Rio Grande do Sul

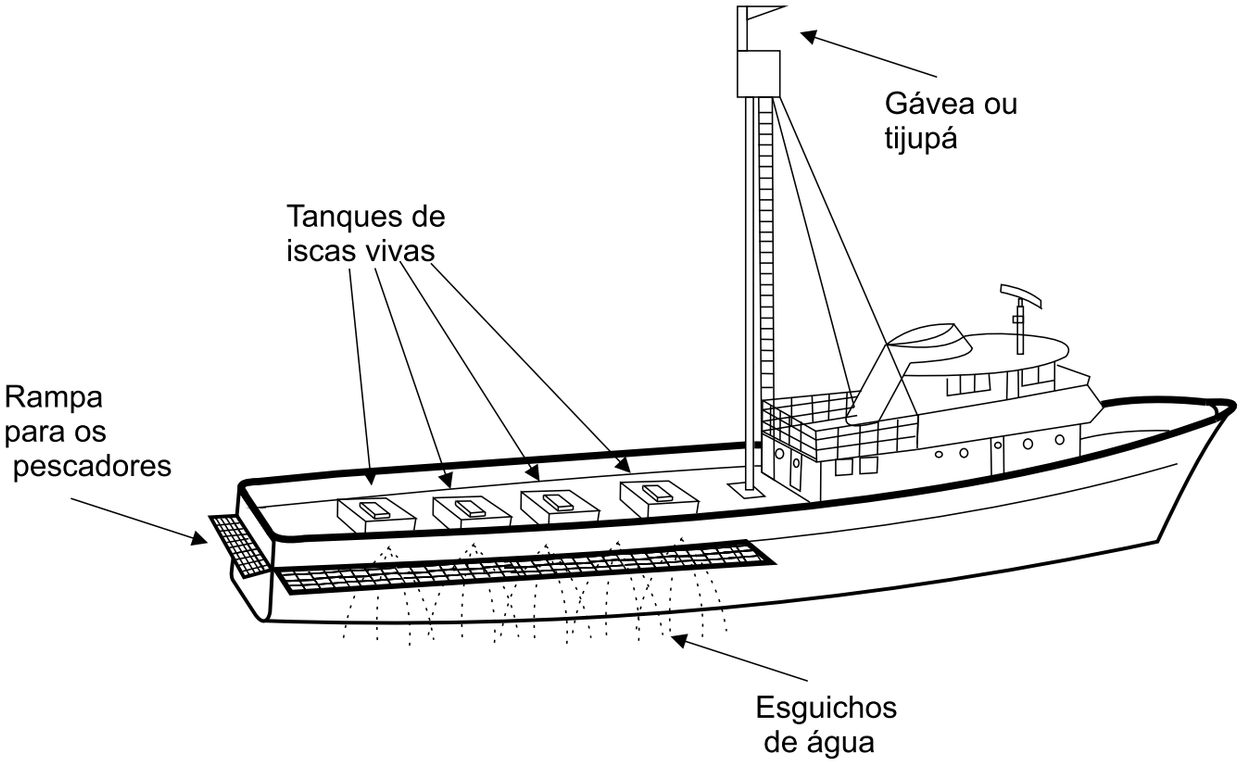

REFERÊNCIAS:

Universidade Federal do Rio Grande (FURG)
Laboratório de Tecnologia Pesqueira e Hidroacústica
stefanweigert@gmail.com, abneralves_sf@hotmail.com, julianocoletto@hotmail.com

ESPINHELEIRO

Apetrecho: espinhel de superficie (*longline*)
Comprimento: 15-17 m
Propulsão: motor
Potência: 370 – 400 hp
Recursos-alvos: atuns e afins
Estado de Pernambuco – águas oceânicas do Nordeste

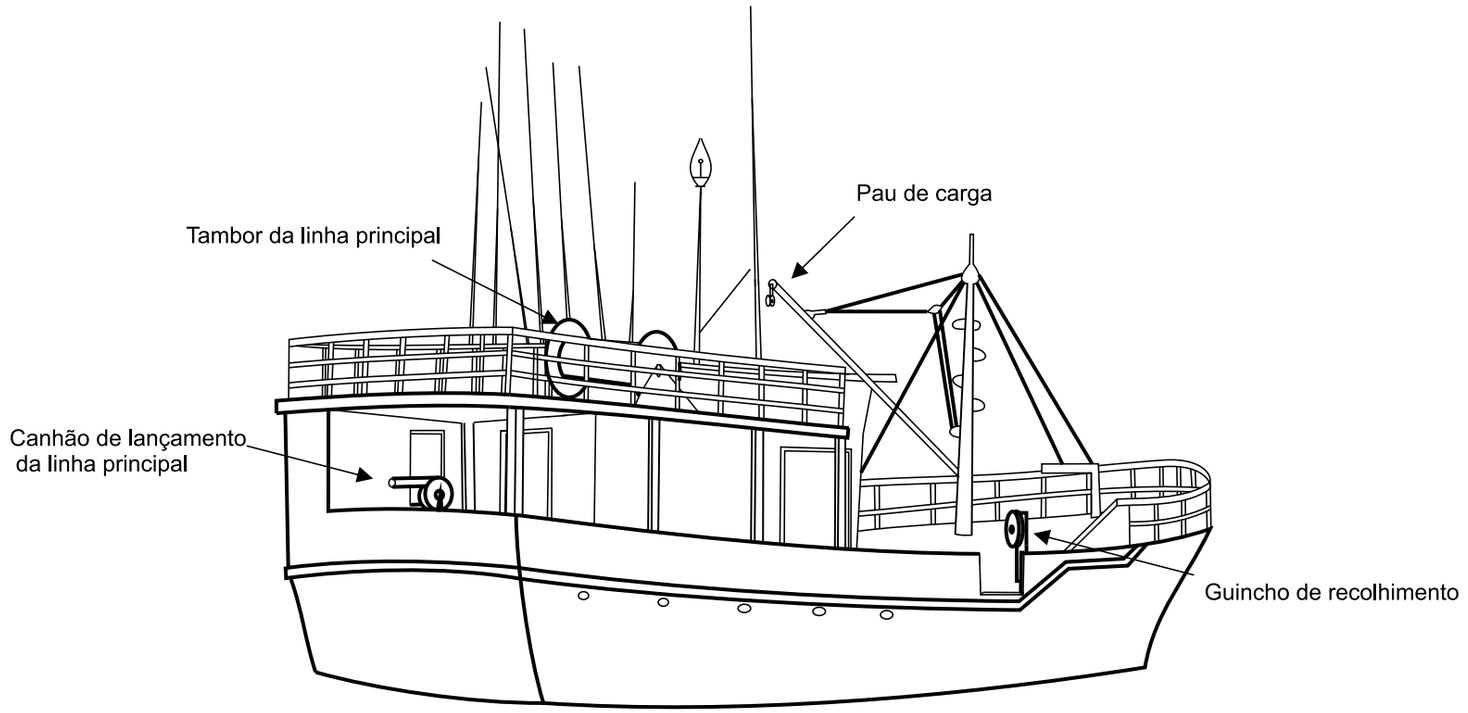

REFERÊNCIAS:
Universidade Federal Rural de Pernambuco
Laboratório de Pesca Sustentável
vanildo.oliveira@ufrpe.br

REFERÊNCIAS

BRASIL, Ministério da Agricultura. SUDEPE. PDP. **Catálogo das redes de arrasto e cerco utilizadas pela frota industrial nas Regiões Norte, Sudeste e Sul do Brasil.** Brasília, 1985. Série Documentos Técnicos, 35. 293p.

CASTRO, Rómulo; ROSERO, Javier. Artes de pesca artesanales en la costa de Ecuador. **Bol. Cient. Técn.**, Inst. Nac. Pesca, Ecuador, v. 12, n. 9, p. 67, 1993.

FAO. **Catalogue os small-scale fishing gear.** London: Fishing News (Books), 1975. 191p.

GAMBA, M. R.; BAILON, M. A.; CONOLLY, P. C. **Catálogo das artes de pesca artesanal do Estado de Santa Catarina.** Itajaí: Cepsul-Ibama, 1993. 19p.

IBAMA – Instituto Brasileiro do Meio Ambiente e dos Recursos Naturais Renováveis. **Estatística da Pesca 2006 Brasil:** grandes Regiões e Unidades da Federação. Brasília, 2008.

PRADO, Joël. **Catalogue of small-scale fishing gear.** Fishing News Books for FAO, 1987.

SECK, P. A. **Catalogue des engins de pêche artisanale du Sénégal.** Food and Agriculture Organization of the United Nations, 1980.

Criado no escopo do VI Plano Setorial para os Recursos do Mar – PSRM, o Comitê Executivo para a Formação de Recursos Humanos em Ciências do Mar – PPG-Mar tem por objetivo apoiar a formação de profissionais com sólido embasamento teórico e prático, capacitados para contribuir com a pesquisa, a conservação e a exploração ordenada dos recursos costeiros e marinhos.

A produção de material didático, uma das vertentes da ação do PPG-Mar, contexto em que se insere o presente Catálogo dos Aparelhos e Embarcações de Pesca Marinha do Brasil, congrega integrantes da comunidade científica para que, a partir do conhecimento construído nas diversas instituições brasileiras, elaborem títulos essenciais à melhoria da qualidade do ensino de graduação e de pós-graduação em Ciências do Mar, área do saber que se dedica à produção e disseminação de conhecimentos sobre os componentes, processos e recursos do ambiente marinho e zonas de transição.

Os livros produzidos pelo PPG-Mar são custeados pelo Ministério da Educação – MEC e distribuídos gratuitamente aos estudantes, docentes e bibliotecas das instituições voltadas ao ensino e à pesquisa em Ciências do Mar, sendo também disponibilizados digitalmente no endereço https://cienciasdomarbrasil.furg.br

VANILDO SOUZA DE OLIVEIRA
ORGANIZADOR

CATÁLOGO DOS APARELHOS E EMBARCAÇÕES DE PESCA MARINHA DO BRASIL

ISBN: 978-65-5754-032-9

FURG UNIVERSIDADE FEDERAL DO RIO GRANDE

UFRPE

PPG - Mar

SECIRM

Comissão Interministerial para os Recursos do Mar

PÁTRIA AMADA BRASIL GOVERNO FEDERAL